N° 524	CONSTRUCTEUR DUCASTEL PARIS	MODÈLE DAHG 416	ANNÉE 1938

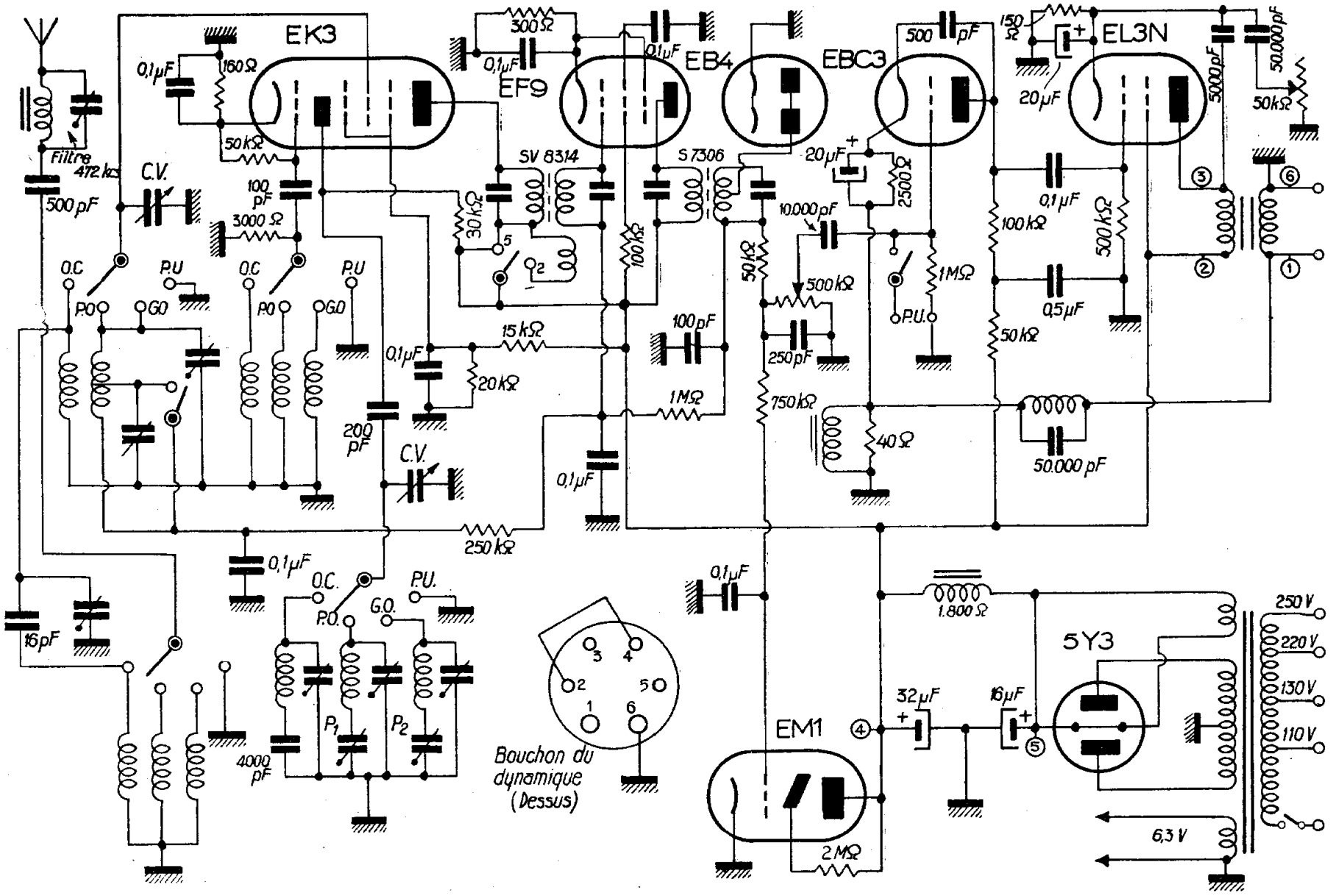

Dépannage.

La EK3 peut être remplacée par une ECH3. Il n'y a pratiquement rien à retoucher aux différents circuits. Peut-être, cependant, faudra-t-il remplacer par un 50 pF le condensateur de liaison de grille oscillatrice qui est de 100 pF.

Si la EB4 est défectueuse, rien ne s'oppose à ce que nous la remplacions par une EF9 montée en diode, c'est-à-dire dont la grille, l'écran, le suppresseur et la plaque sont réunis ensemble et constituent la plaque diode.

De même, la EBC3 peut être remplacée par une EF9 montée en triode, c'est-à-dire dont la plaque, le suppresseur et l'écran sont réunis ensemble et constituent la plaque de la triode.

Bien entendu, nous pouvons remplacer l'œil magique EM1 par un EM4 pour lequel nous allons prévoir une alimentation pour la seconde anode, à l'aide d'une deuxième résistance de 2 MΩ.

Alignement.

Les transformateurs M.F. sont accordée sur 472 kHz.