CONSTRUCTEUR	MODÈLE	ANNÉE	CLASSE	N°
DUCASTEL PARIS	302-303	1937	A 0606013	329

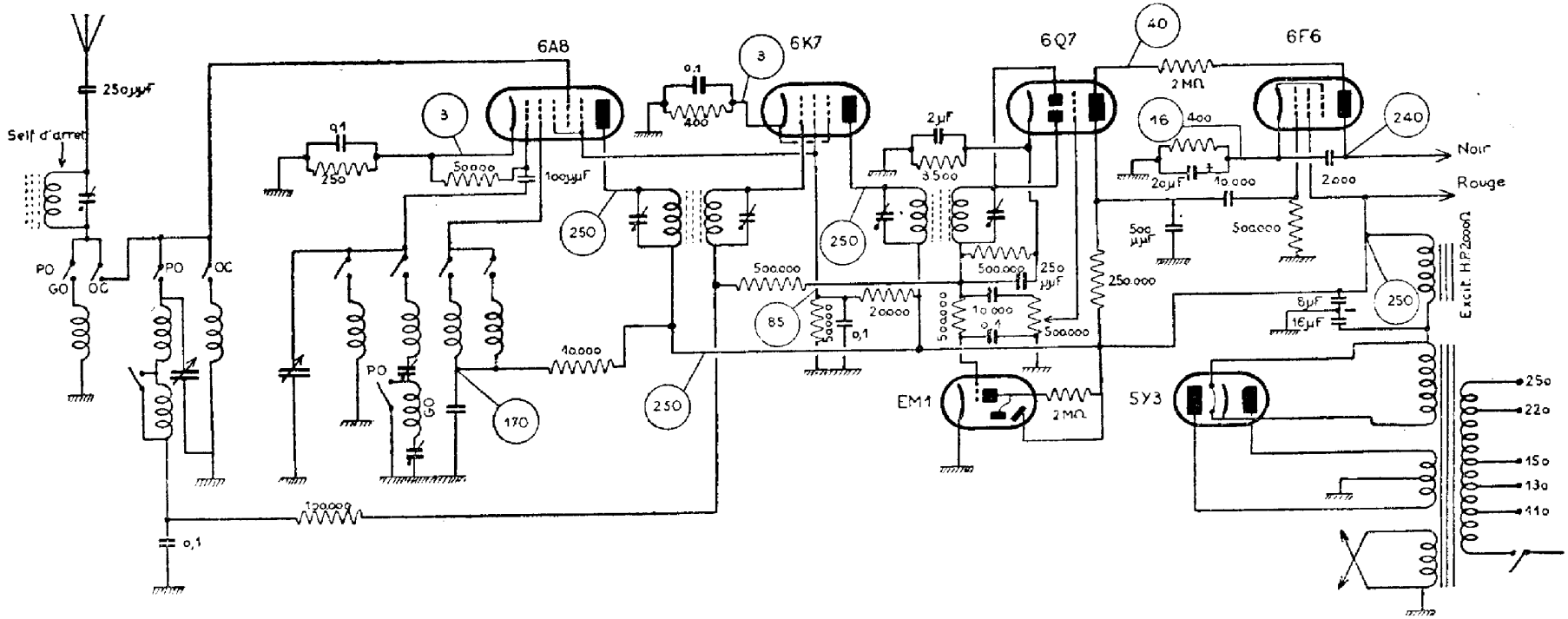

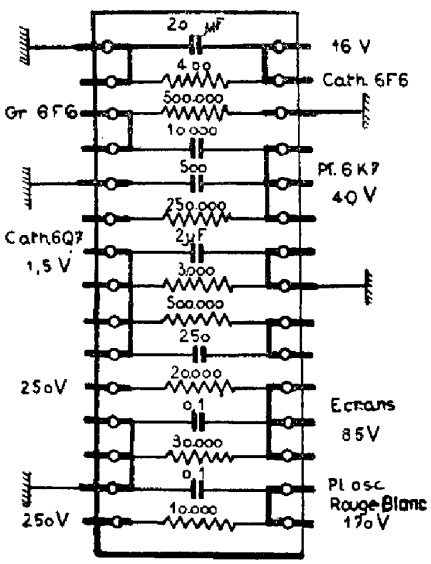

Caractéristiques générales et particularités.

C'est un superhétérodyne à 4 lampes, 1 valve et 1 indicateur cathodique d'accord, fonctionnant sur secteur alternatif de 110 à 250 volts et recevant trois gammes d'ondes normales: O.C., P.O. et G.O.

La composition du récepteur est la suivante:

1° Changeuse de fréquence 6A8, dont l'anode oscillatrice est alimentée en série et dont le circuit de grille oscillatrice est accordé.

2° L'amplificatrice M.F. penthode à pente variable 6K7. La tension écran de cette lampe est commune à celle de la 6A8.

3° Détectrice préamplificatrice B.F. double diode-triode 6Q7 dont les deux plaques diode sont utilisées pour la détection. L'antifading est du type non retardé et se trouve appliqué aux lampes 6A8 et 6K7.

4° 1 penthode finale 6F6.

5° 1 valve redresseuse bi-plaque, à chauffage indirect, 5Y3.

6° 1 indicateur visuel d'accord œil magique EM1.

Le récepteur comporte un circuit bouchon dans le circuit d'antenne, accordé sur 472 kHz à l'aide d'un condensateur ajustable.

Le filtrage de la H.T. redressée est assuré par deux condensateurs électrochimiques et la bobine d'excitation du dynamique.

Il existe un dispositif de contre-réaction consistant simplement en une résistance de 2 MΩ placée entre la plaque de la 6F6 et celle de la 6Q7.

Dépannage.

La tension écran des deux premières lampes est obtenue à l'aide d'un pont de deux résistances (20.000 et 50.000 ohms). La résistance de 20.000 peut claquer à la longue, car l'intensité qui la traverse est relativement élevée.

Il est possible de remplacer la 6A8 par une 6E8, mais il peut se produire alors un accrochage dans le haut de la gamme O.C., par exemple entre 25 et 16 mètres. Les remèdes sont dans ce cas:

1° Diminuer le condensateur de liaison entre la grille oscillatrice et le bobinage et le ramener à 50 µµF.

2° Shunter l'enroulement de réaction de l'oscillateur O.C. par une résistance de l'ordre de 5.000 à 10.000 ohms.

Alignement.

Le réglage du filtre M.F. se fait de la façon suivante: on applique le signal de l'hétérodyne modulée accordée sur 472 kHz à la prise d'antenne du récepteur et on règle l'ajustable du filtre de façon à avoir le minimum à l'indicateur de sortie.

Les transformateurs M.F. sont accordés sur 472 kHz.