L jaune CW BFO NET CAL
PH AVC
OSC CAL XAL CAL
CW PH ECOUTE LOCALE
CW PH SENSIBILITE CAL
CW PH MODULATEUR ECRAN CAL
au sens, on allimente l'Emetteur NET
{Alimentation DO D autres.

ÉCOLE MILITAIRE ANNEXE DES TRANSMISSIONS

AGEN

ATLAS DE SCHEMAS

A L'USAGE

DES MECANICIENS ET DEPANNEURS RADIO

AN/GRC-9

(RT-77)

Imp. EMIAT M20.

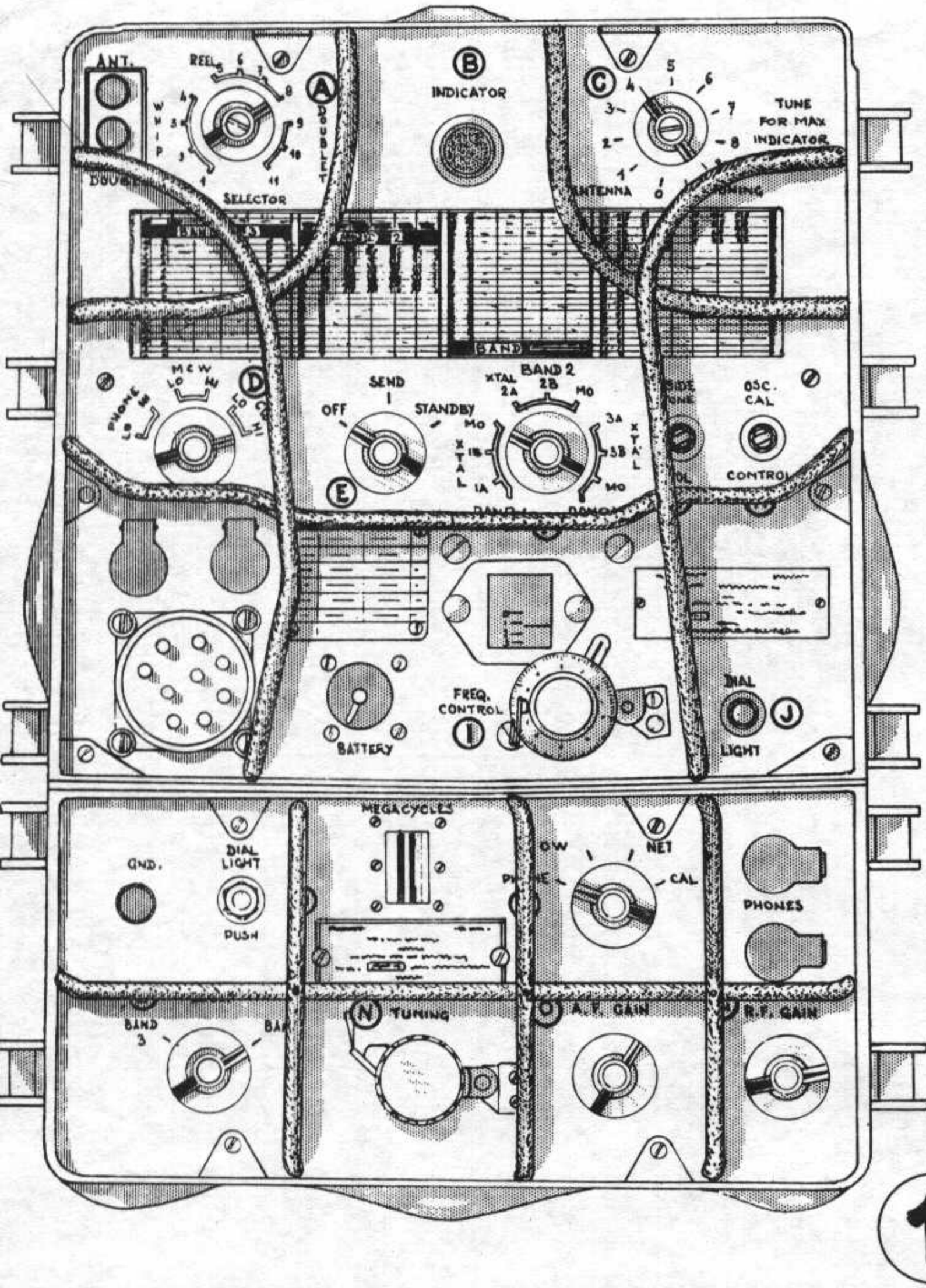
ANT.
REEL
WHIP
DOUBLET
SELECTOR
INDICATOR
TUNE FOR MAX INDICATOR
ANTENNA
TUNING
BAND
SEND
OFF
STANDBY
BAND 2
XTAL
OSC. CAL
CONTROL
FREQ. CONTROL
BATTERY
DIAL LIGHT
GND.
DIAL LIGHT
PUSH
MEGACYCLES
NET
CAL
PHONES
BAND 3
TUNING
A.F. GAIN
R.F. GAIN

1

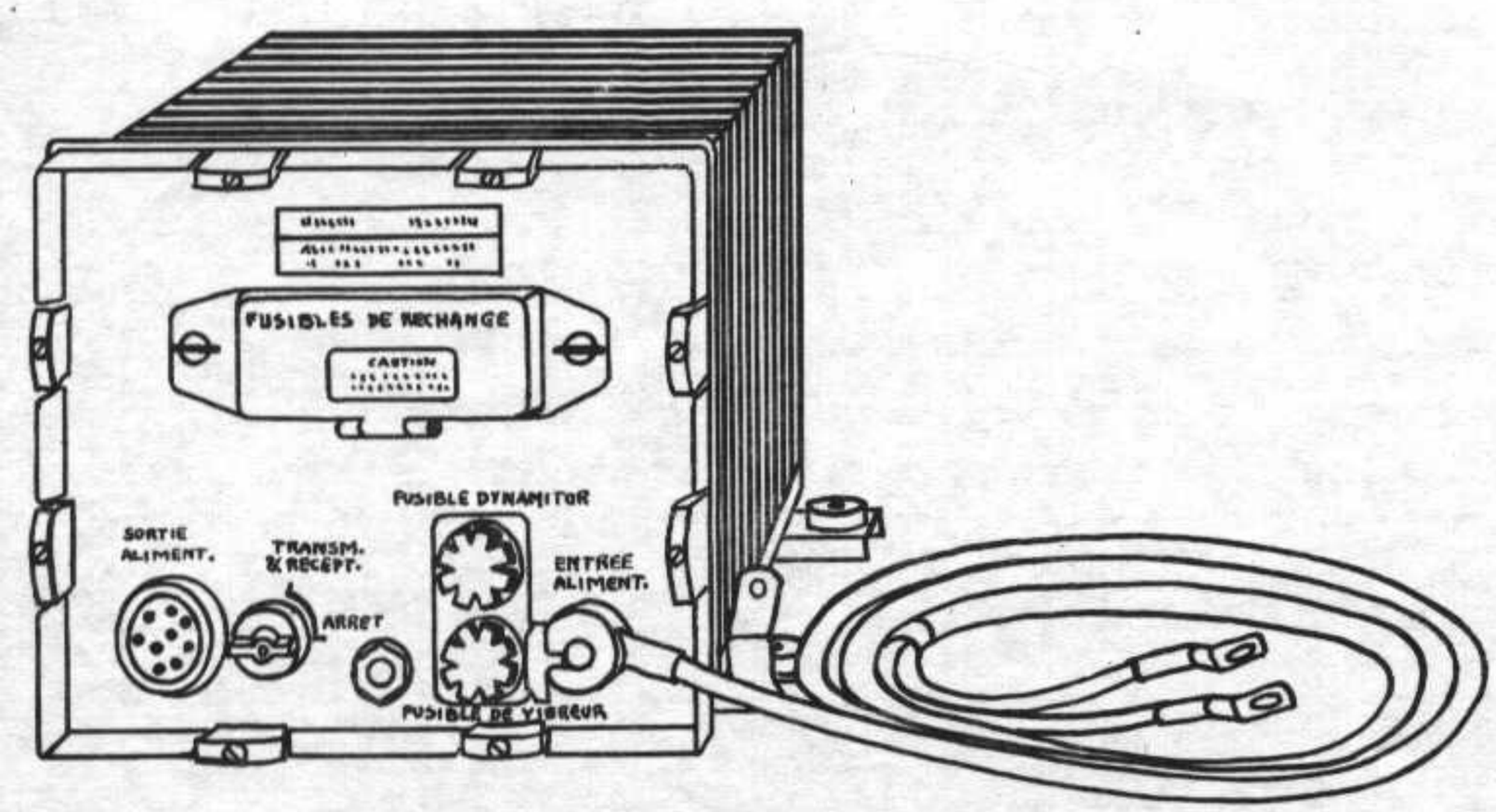
FUSIBLES DE RECHANGE
CAUTION
FUSIBLE DYNAMITOR
SORTIE ALIMENT.
TRANSM. & RECEPT.
ARRET
ENTREE ALIMENT.
FUSIBLE DE VIBREUR

2

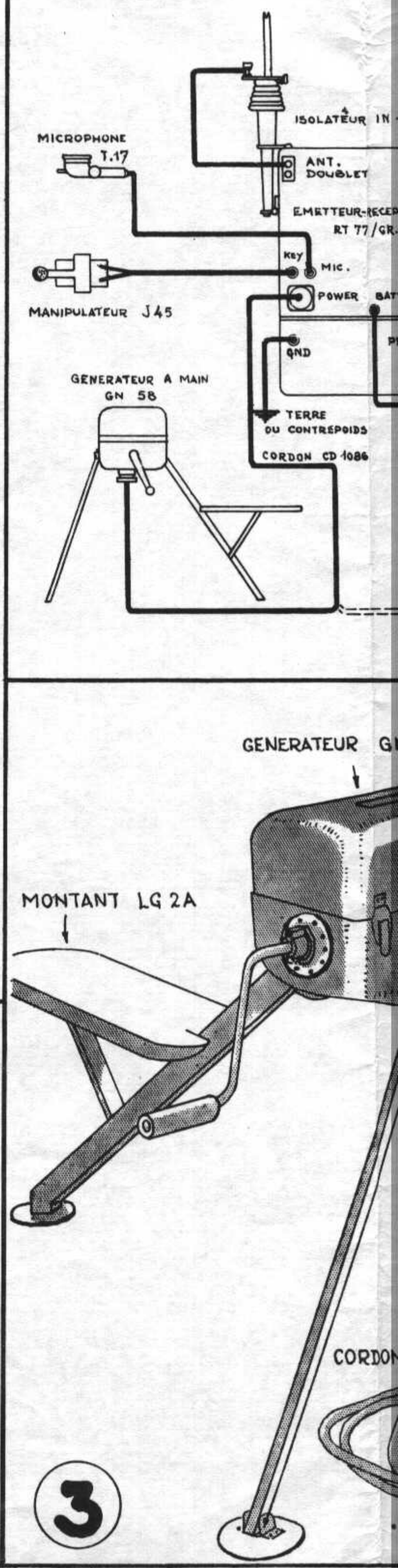
ISOLATEUR IN
MICROPHONE
T.17
ANT. DOUBLET
EMETTEUR-RECEP
RT 77/GR.
KEY
MIC.
POWER
MANIPULATEUR J45
GND
GENERATEUR A MAIN
GN 58
TERRE
OU CONTREPOIDS
CORDON CD 1086
GENERATEUR
MONTANT LG 2A
CORDON

3


TUNE
FOR MAX
INDICATOR
OSC.
CAL
PHONES
R.F. GAIN

1

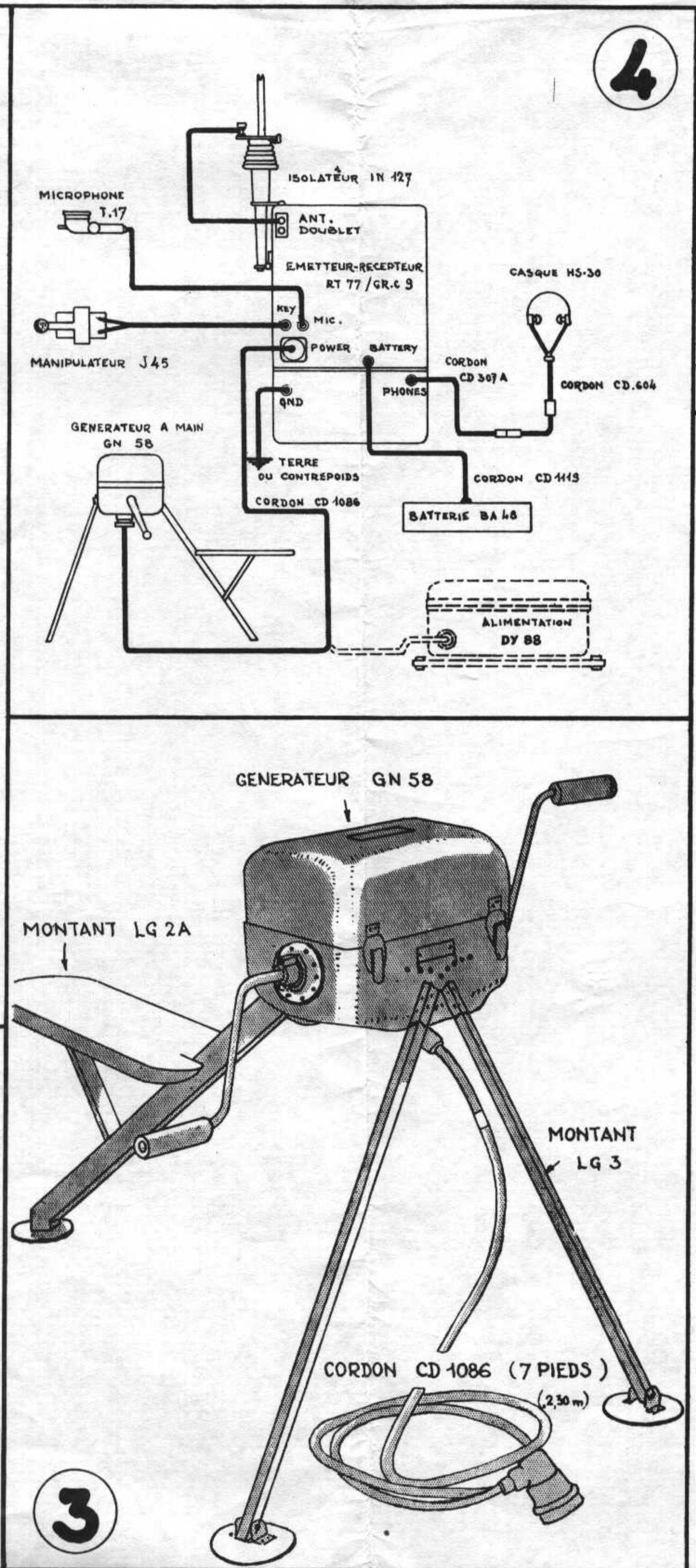
4
ISOLATEUR IN 127
MICROPHONE
T.17
ANT.
DOUBLET
EMETTEUR-RECEPTEUR
RT 77 / GR.C 9
CASQUE HS-30
KEY
MIC.
POWER
BATTERY
MANIPULATEUR J45
CORDON
CD 307 A
CORDON CD.604
PHONES
GND
GENERATEUR A MAIN
GN 58
TERRE
OU CONTREPOIDS
CORDON CD 1119
CORDON CD 1086
BATTERIE BA 48
ALIMENTATION
DY 88
GENERATEUR GN 58
MONTANT LG 2A
MONTANT
LG 3
CORDON CD 1086 (7 PIEDS)
(2,30 m)
3

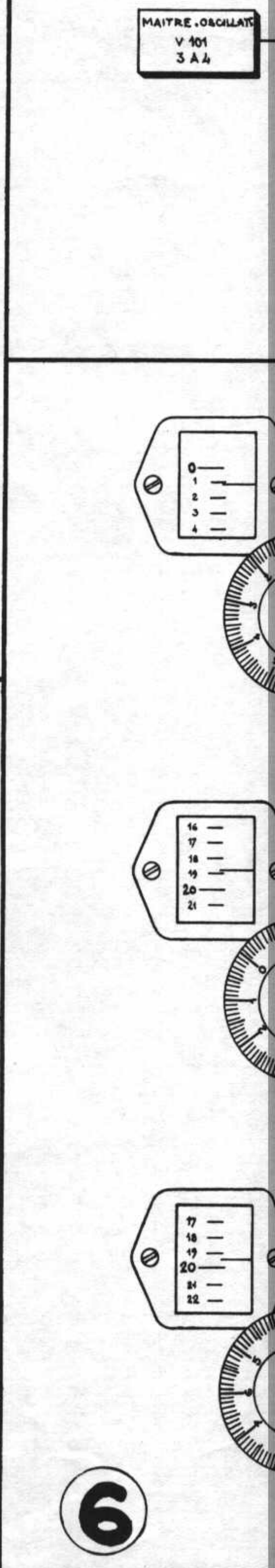
MAITRE . OSCILLATE
V 101
3 A 4
6

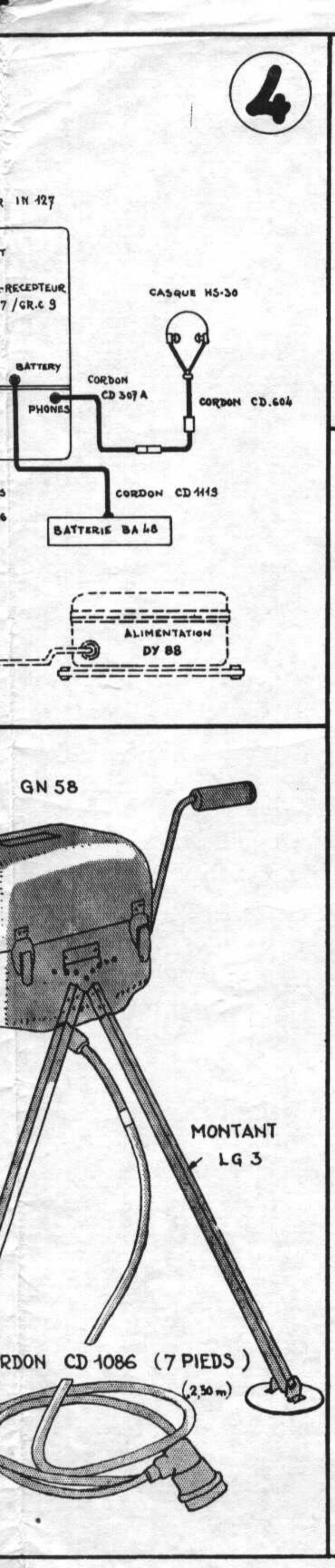
4
IN 127
RECEPTEUR
7 /GR.C 9
CASQUE HS-30
BATTERY
CORDON
CD 307 A
PHONES
CORDON CD.604
CORDON CD 1113
BATTERIE BA 48
ALIMENTATION
DY 88
GN 58
MONTANT
LG 3
RDON CD 1086 (7 PIEDS)
(2,30 m)

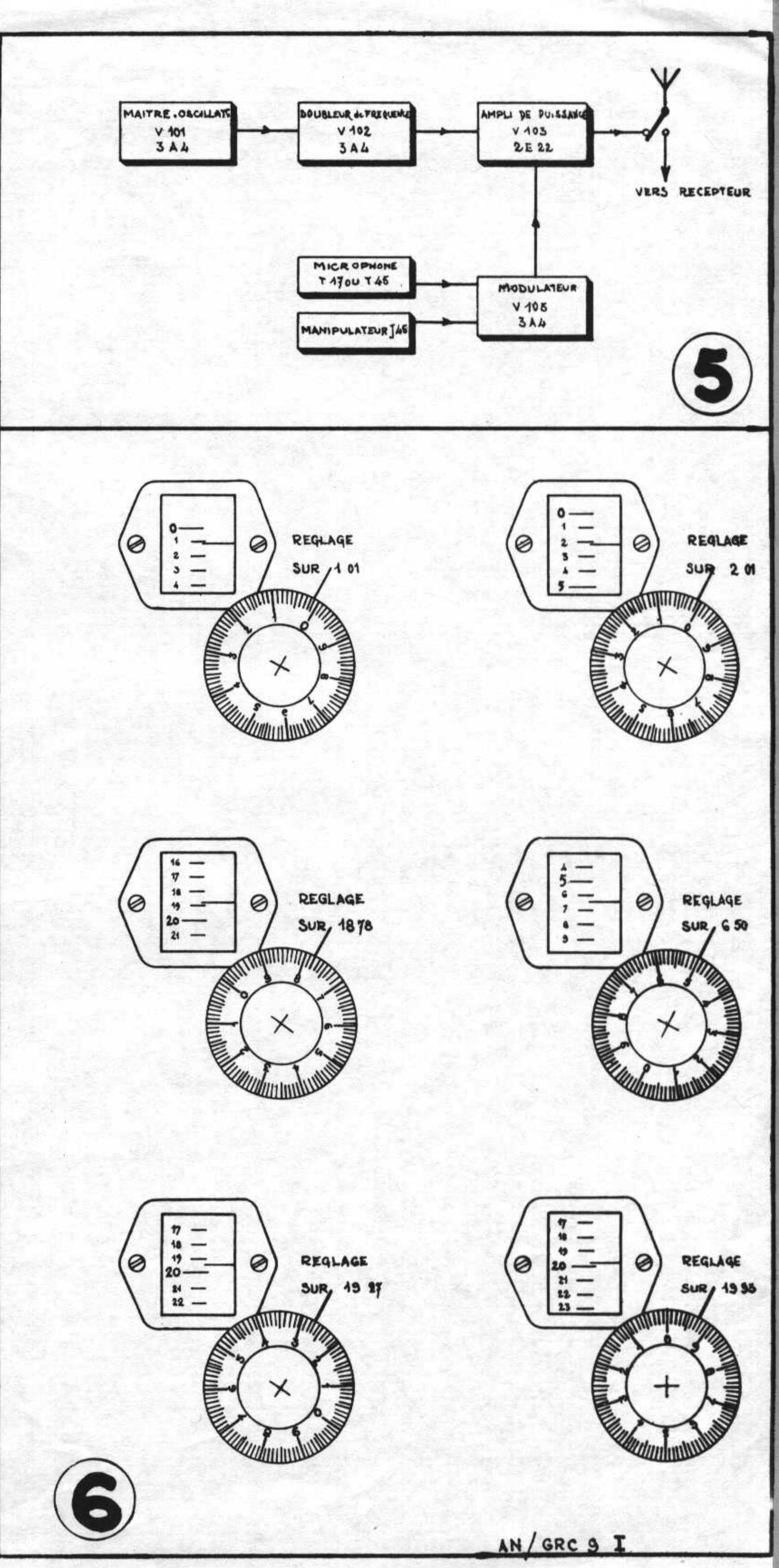
MAITRE OSCILLATEUR
V 101
3 A 4
DOUBLEUR de FREQUENCE
V 102
3 A 4
AMPLI DE PUISSANCE
V 103
2 E 22
VERS RECEPTEUR
MICROPHONE
T 17 OU T 45
MANIPULATEUR J 46
MODULATEUR
V 105
3 A 4
5
REGLAGE
SUR 1 01
REGLAGE
SUR 2 01
REGLAGE
SUR 18 78
REGLAGE
SUR 6 50
REGLAGE
SUR 19 27
REGLAGE
SUR 19 35
6
AN / GRC 9 I

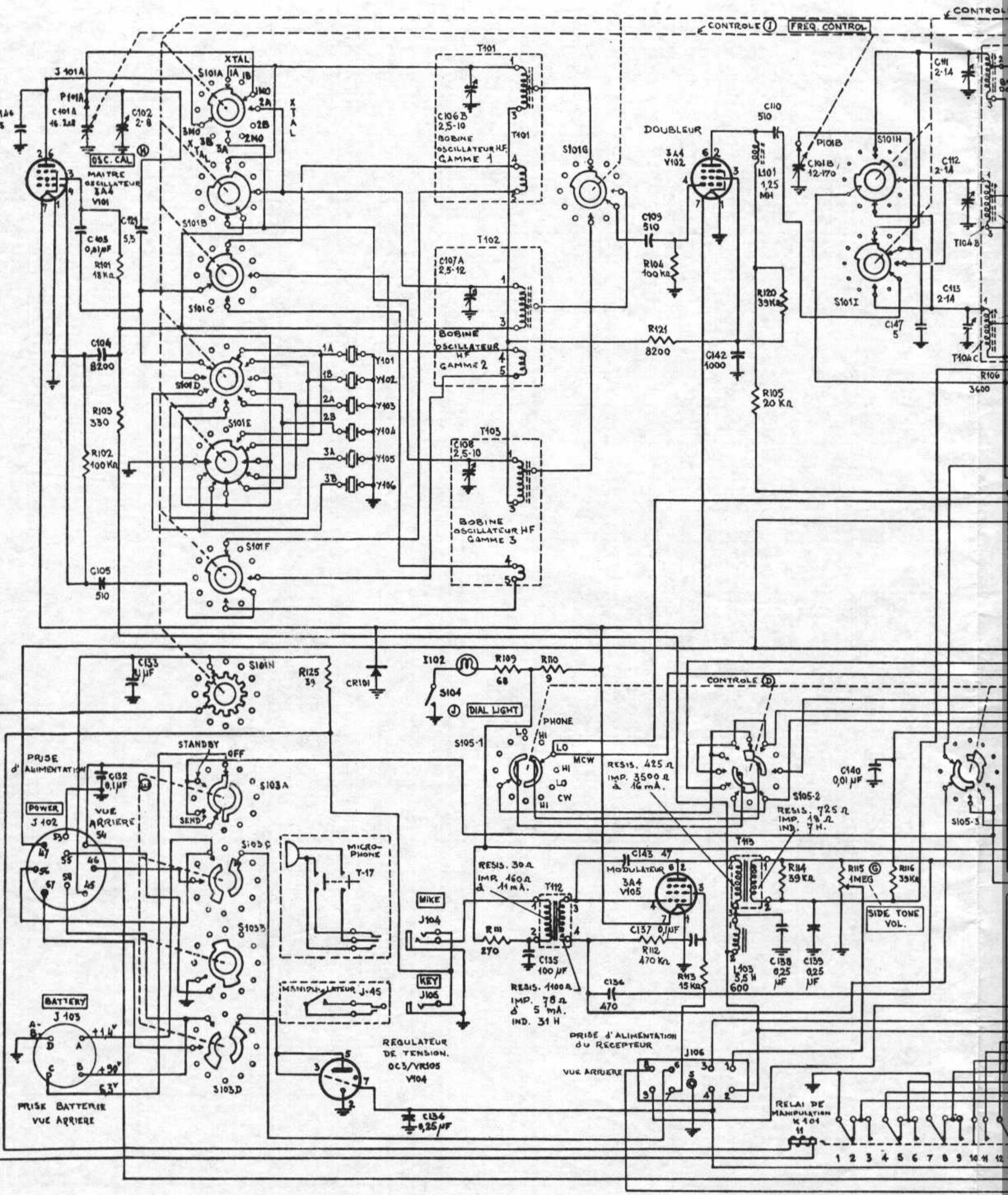

CONNECTEUR J. 102 ALIMENTATION EMETTEUR.			
BROCHE	VOLTS	BROCHE	VOLTS
54	+ 6,3V REGULE	47	+ 500V
57	105V EMISSION	58	105V ATTENTE
56	1,4V ATTENTE	45	+6,3V MANIPULATION - CONTROLE EMISSION.
46	1,4V EMISSION	55	
53	-A -B		

NOTES

A. L'EMETTEUR EST FIGURE SUR "OFF", "PHONIE", GAMME 1 CRISTAL A, MANIPULA

B. CONNEXTIONS DE J 106 :

1. SIGNAL D'ECOUTE LATERALE
2. CALAGE 105 V.
3. RECEPTEUR 105 V.
4. 105 V.
5. MASSE.
6. RECEPTEUR 1,4 V
7. TUBE DE CONTROLE DE PUISSANCE
8. } ANTENNE RECEPTEUR.
9. }

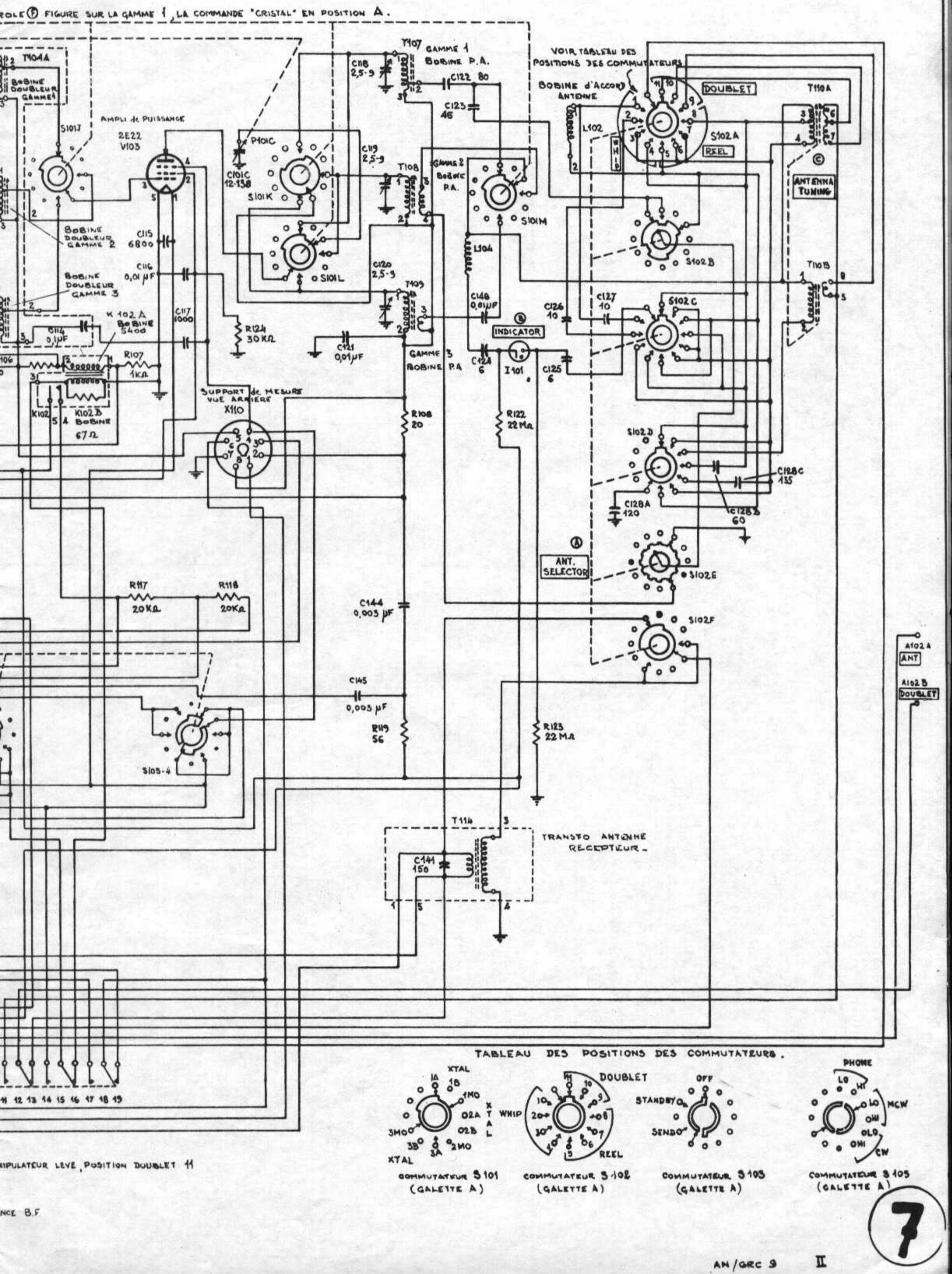
ROLE (F) FIGURE SUR LA GAMME 1, LA COMMANDE "CRISTAL" EN POSITION A.
T104A
BOBINE DOUBLEUR GAMME 1
S101J
AMPLI de PUISSANCE
2E22
V103
BOBINE DOUBLEUR GAMME 2
C115 6800
C116 0,01 µF
BOBINE DOUBLEUR GAMME 3
K102A BOBINE 5400
C114 0,1µF
C117 1000
R107 1KΩ
K102 B
K102B BOBINE 67Ω
P101C
C101C 12-138
S101K
S101L
R124 30KΩ
C121 0,01µF
T107
GAMME 1 BOBINE P.A.
C118 2,5-9
C122 80
C123 46
C119 2,5-9
T108
GAMME 2 BOBINE P.A.
S101M
C120 2,5-9
T109
GAMME 3 BOBINE P.A
R108 20
SUPPORT de MESURE VUE ARRIERE
X110
VOIR TABLEAU DES POSITIONS DES COMMUTATEURS
BOBINE d'ACCORD ANTENNE
L102
WHIP
DOUBLET
S102A
REEL
T110A
ANTENNA TUNING
S102B
T110B
L104
C148 0,01µF
C126 10
C127 10
S102C
INDICATOR
C124 6
I101
C125 6
R122 22MΩ
S102D
C128C 135
C128A 120
C128B 60
ANT. SELECTOR
S102E
R117 20KΩ
R118 20KΩ
C144 0,003 µF
S102F
A102A ANT
A102B DOUBLET
C145 0,003 µF
R119 56
R123 22MΩ
S105-4
T114
TRANSFO ANTENNE RECEPTEUR
C141 150
11 12 13 14 15 16 17 18 19
TABLEAU DES POSITIONS DES COMMUTATEURS.
XTAL
1A 1B 1MO 02A 02B 2MO 3A 3B 3MO
XTAL
WHIP
DOUBLET
REEL
OFF
STANDBY
SENDO
PHONE
LO HI
MCW
OHI OLO OHI
CW
COMMUTATEUR S 101 (GALETTE A)
COMMUTATEUR S 102 (GALETTE A)
COMMUTATEUR S 103 (GALETTE A)
COMMUTATEUR S 105 (GALETTE A)
MANIPULATEUR LEVE, POSITION DOUBLET 11
ANCE B.F
7
AN/GRC 9
II

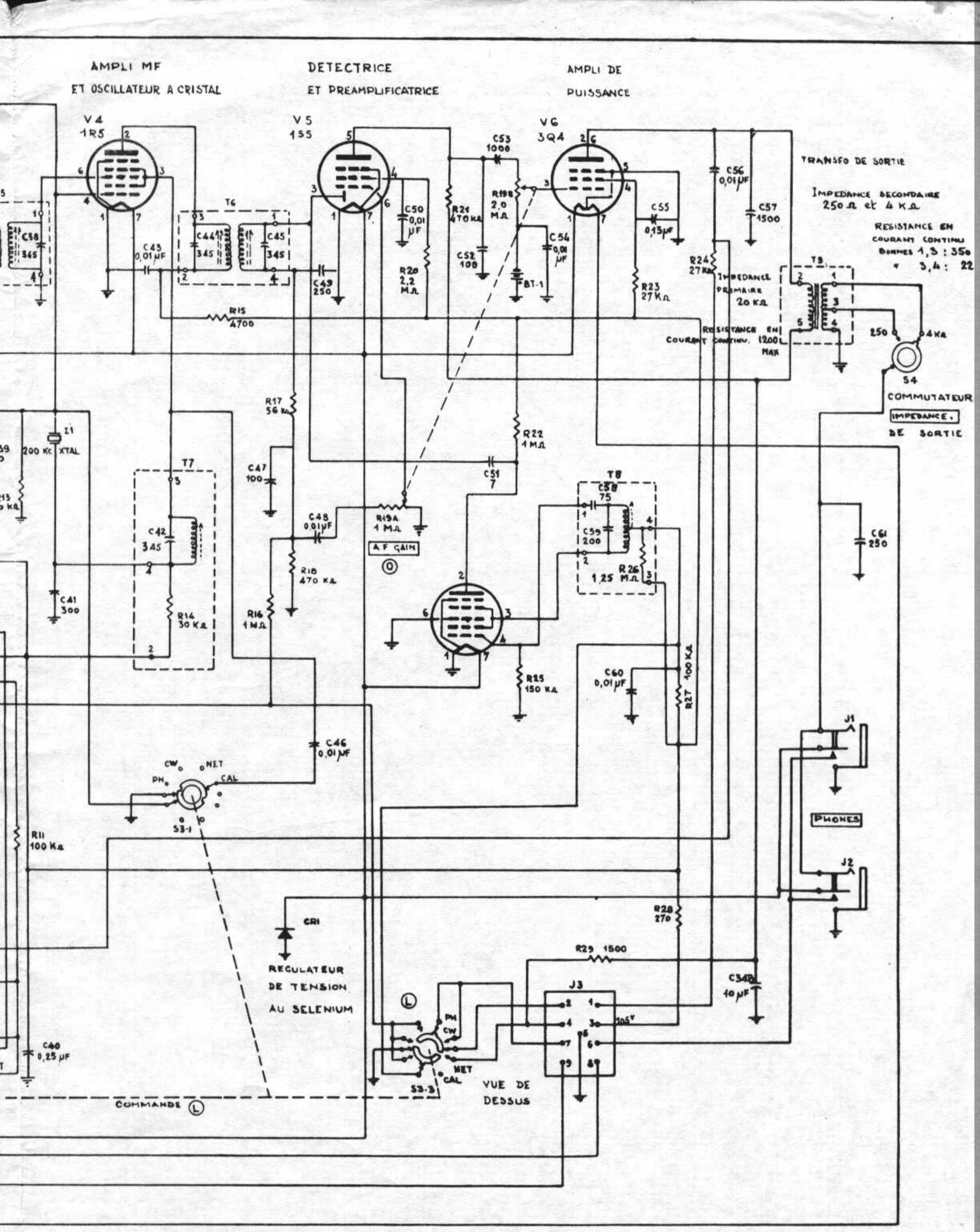

3 :
1. Ecoute latérale.
2. Calage + 105 V.
3. Recepteur + 105 V.
4. + 105 V.
5. - Masse.
6. Recepteur 1,4 -
7. Tube de controle B.F -
8. 9. Antenne recepteur -

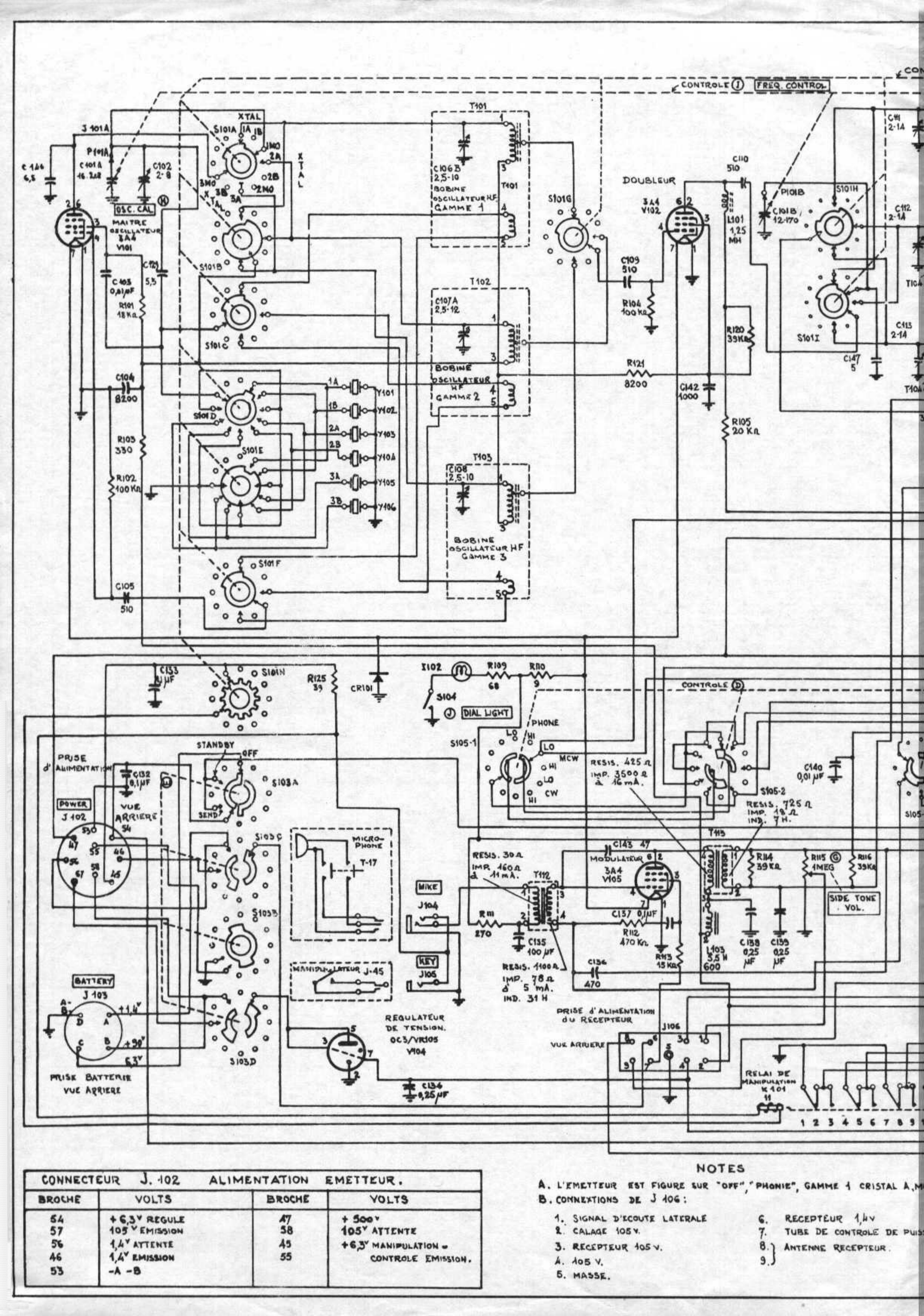

CONNECTEUR J. 102 ALIMENTATION EMETTEUR.			
BROCHE	VOLTS	BROCHE	VOLTS
54	+ 6,3V REGULE	47	+ 500V
57	105V EMISSION	58	105V ATTENTE
56	1,4V ATTENTE	45	+6,3V MANIPULATION - CONTROLE EMISSION.
46	1,4V EMISSION	55	
53	-A -B		

NOTES

A. L'EMETTEUR EST FIGURE SUR "OFF", "PHONIE", GAMME 1 CRISTAL A, M

B. CONNEXTIONS DE J 106 :

1. SIGNAL D'ECOUTE LATERALE
2. CALAGE 105 V.
3. RECEPTEUR 105 V.
4. 105 V.
5. MASSE.
6. RECEPTEUR 1,4 V
7. TUBE DE CONTROLE DE PUIS
8. } ANTENNE RECEPTEUR.
9. }

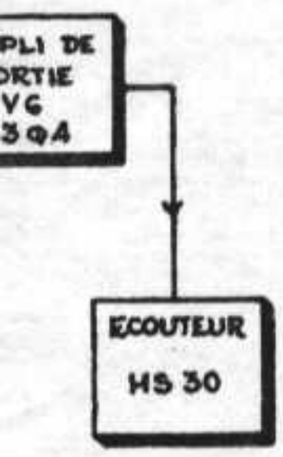

9

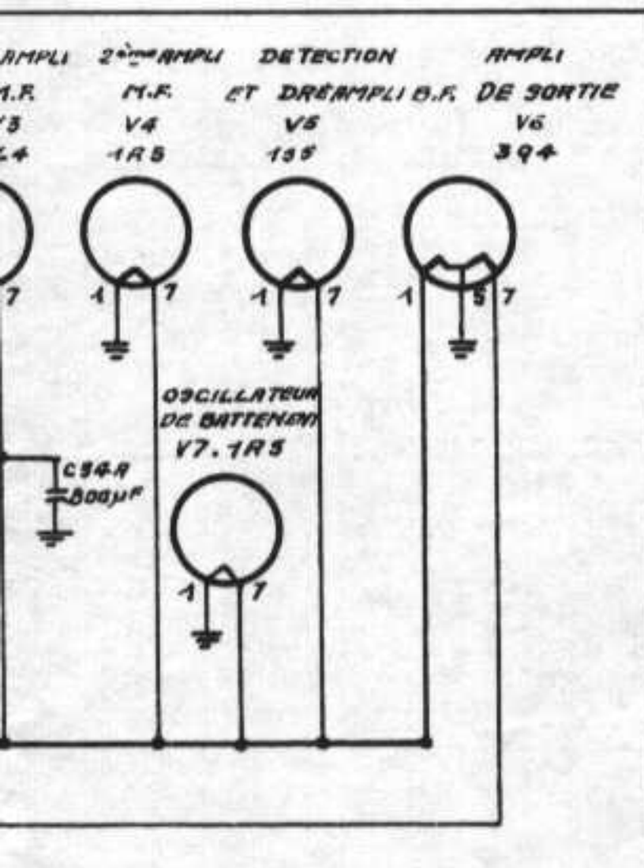

10

LES BROCHES 53 SONT
RELIÉES PAR BLINDAGE
METALLIQUE

11

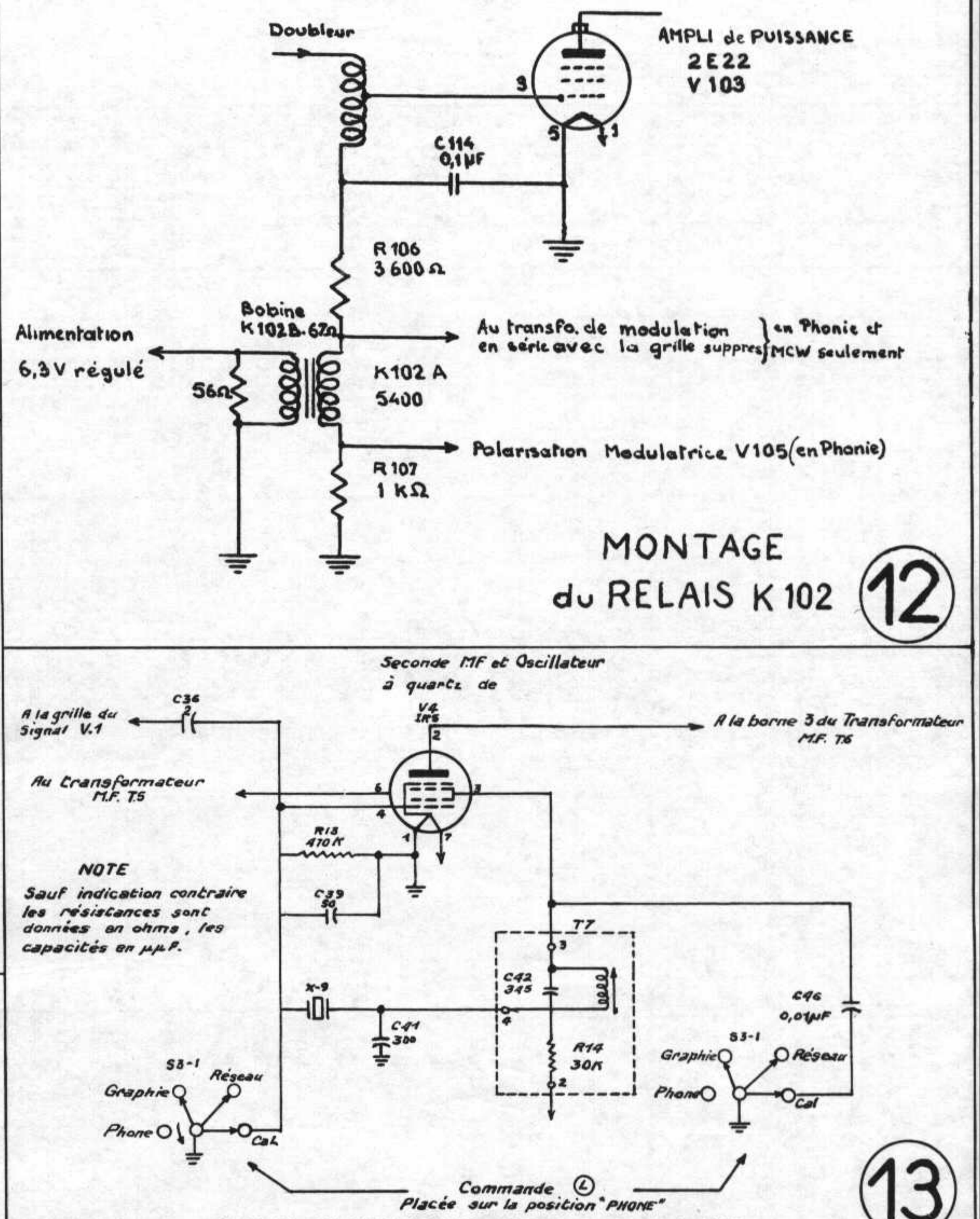

12

13

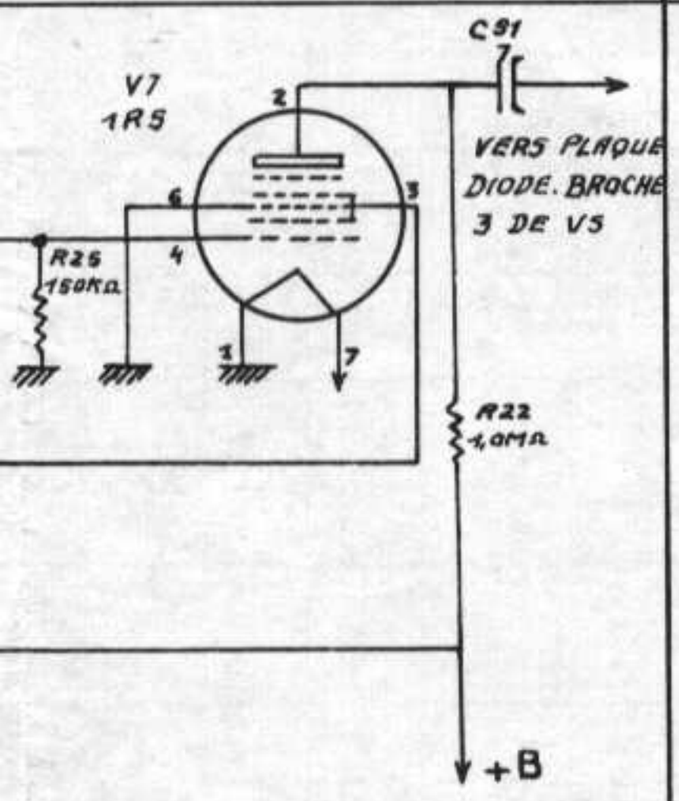

S TENSION AVC

R DE BATTEMENT-

14

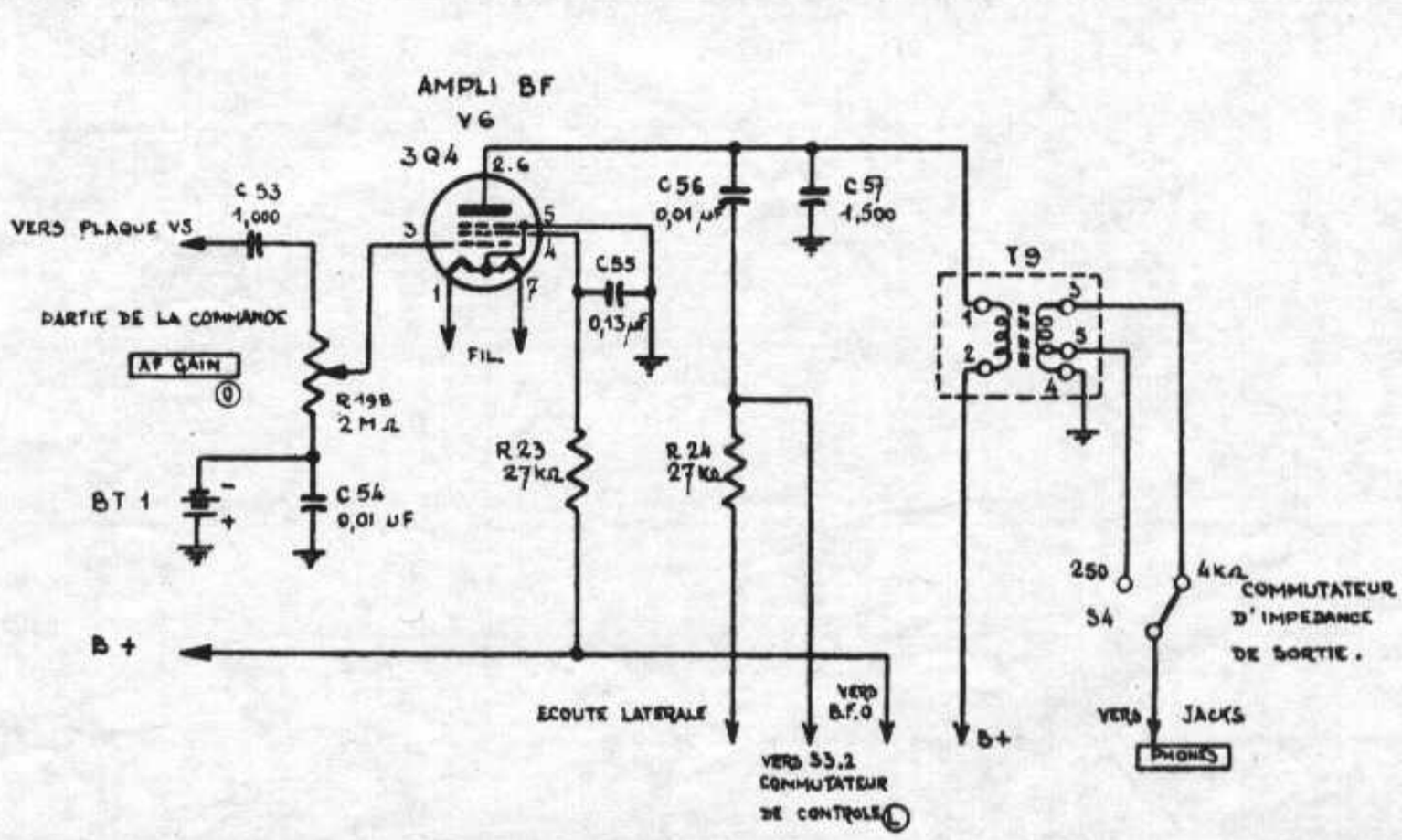

16

AN/GRC 9 IV

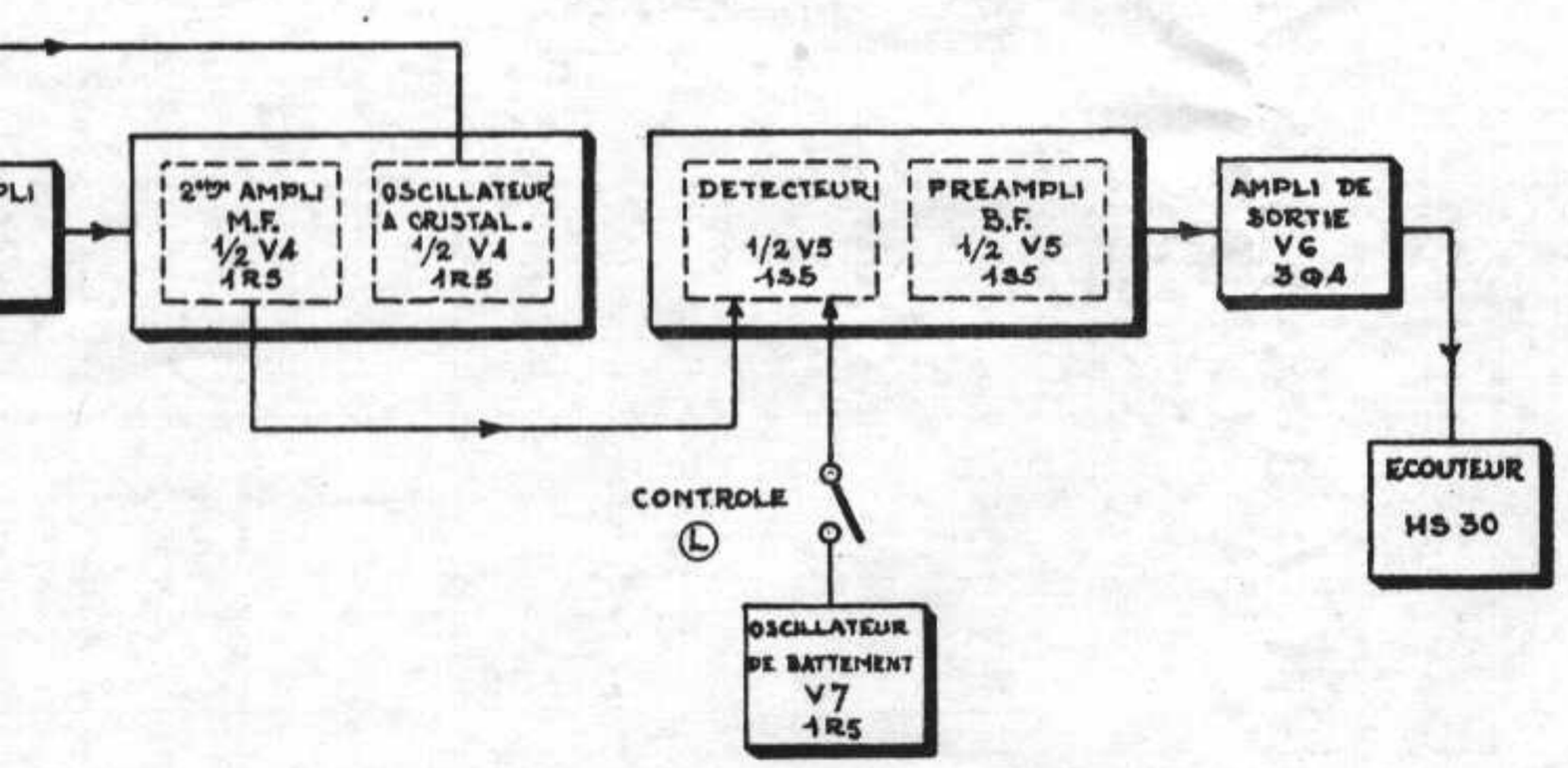

9

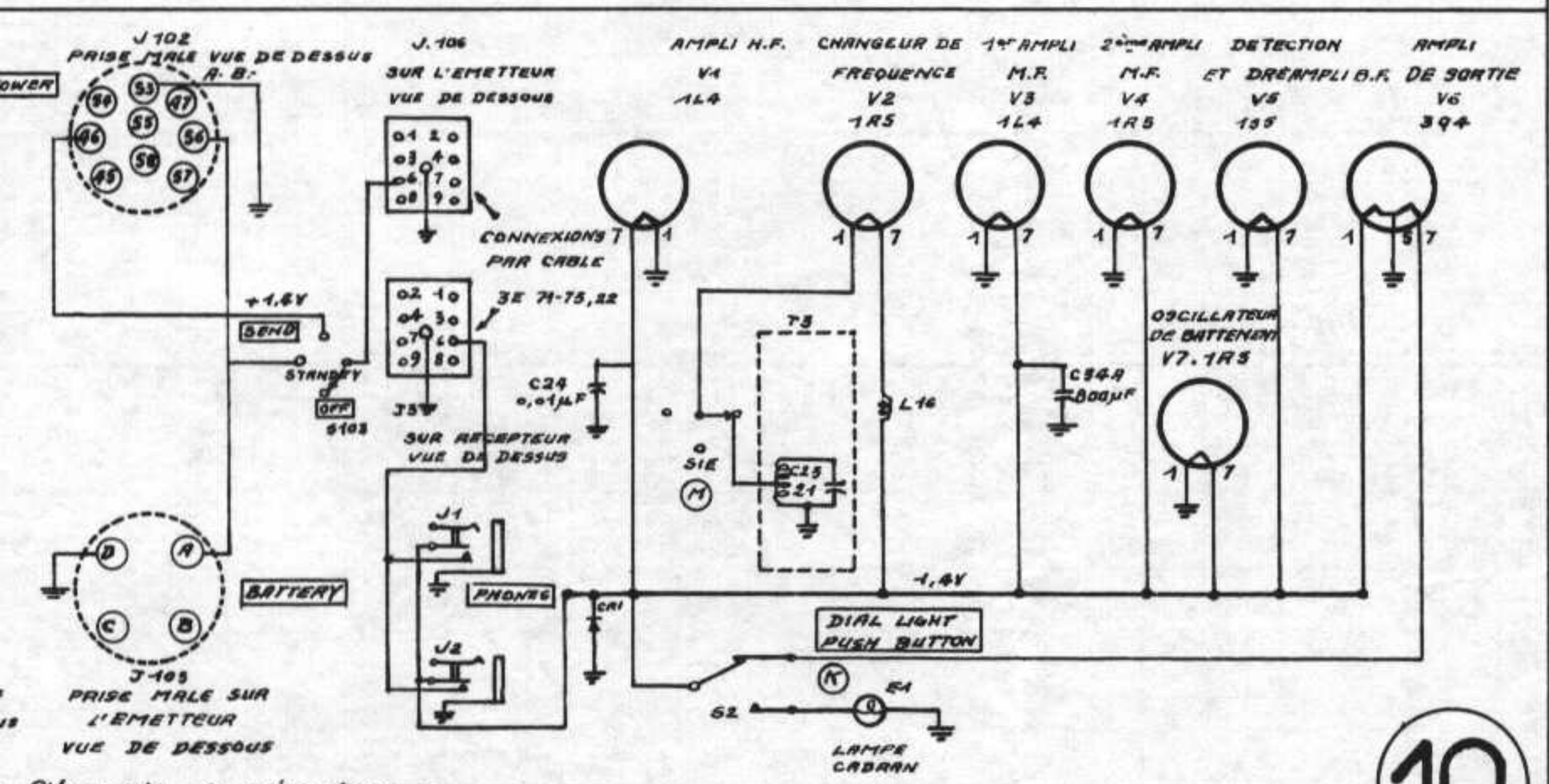

Filaments du récepteur.-

10

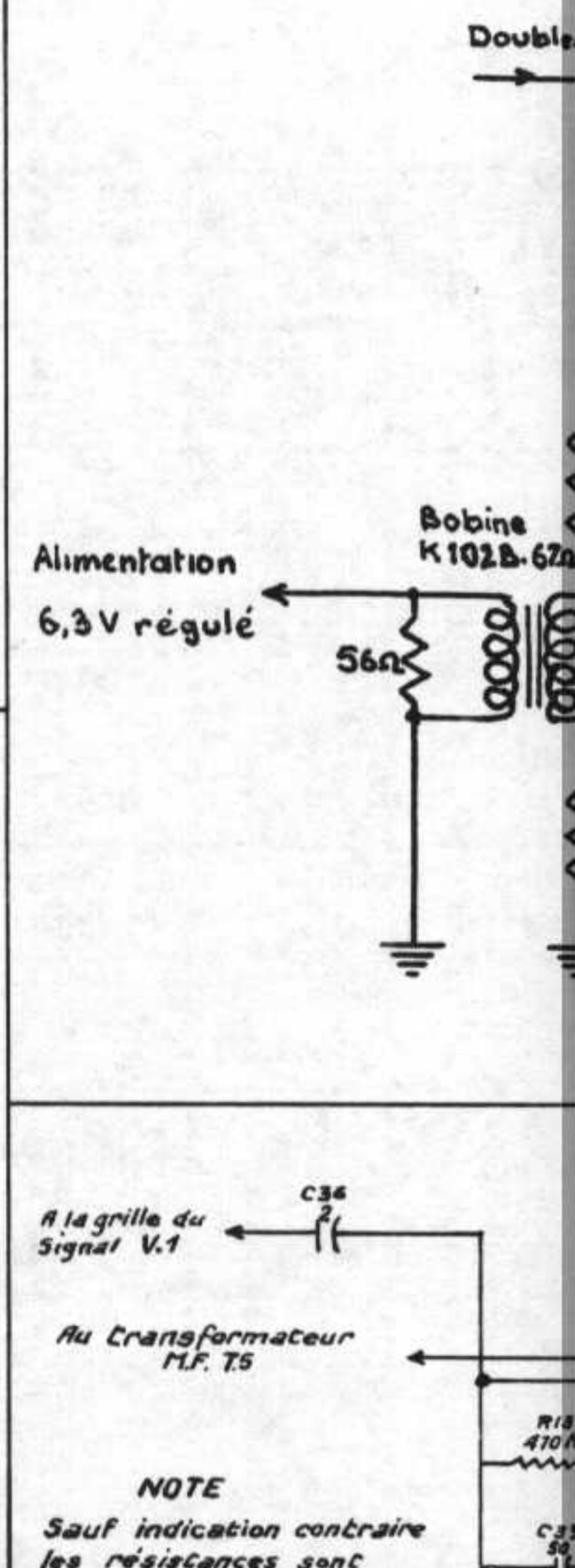

NOTE

Sauf indication contraire les résistances sont données en ohms, les capacités en µµF.

CIRCUIT DE

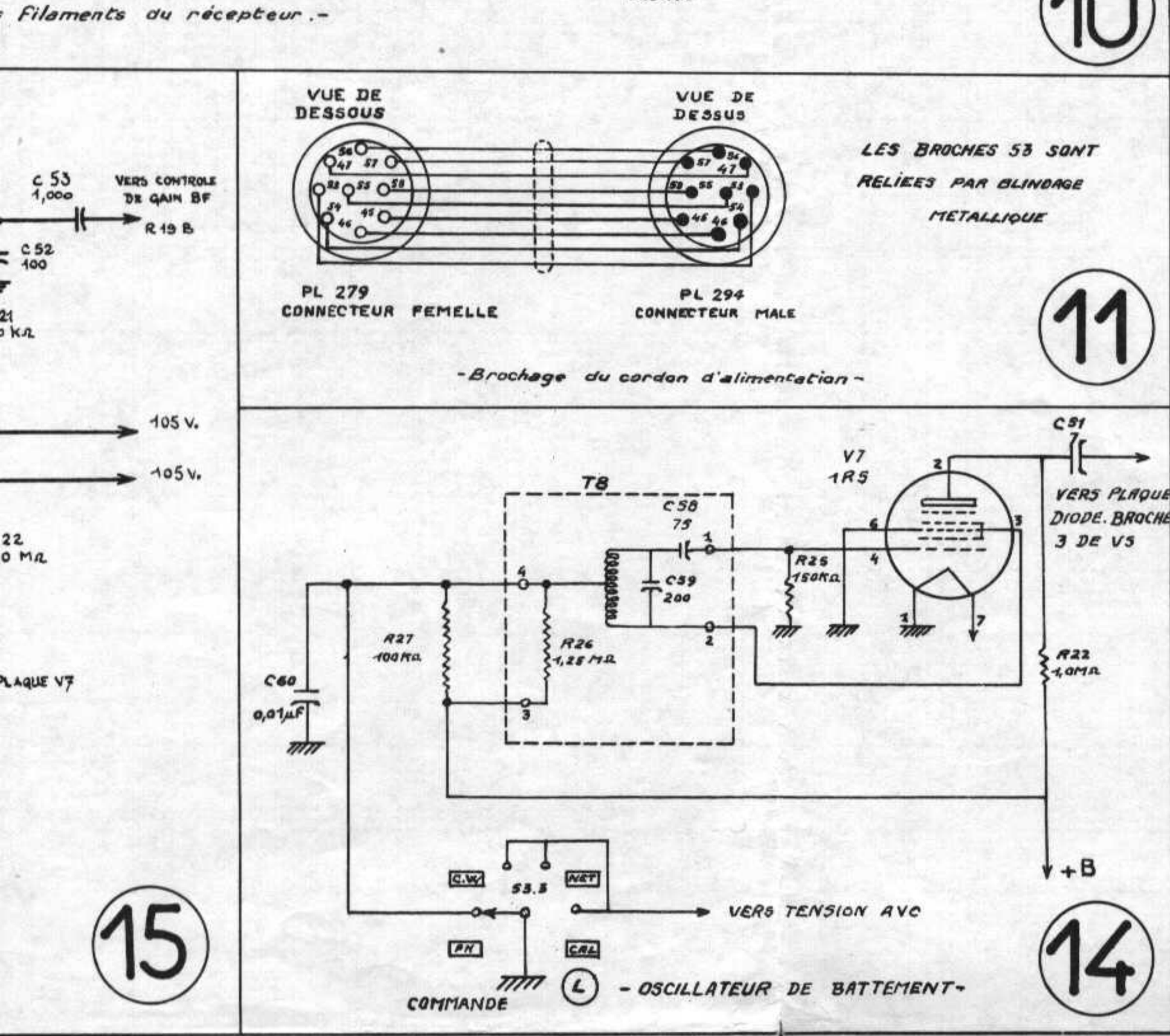

-Brochage du cordon d'alimentation-

11

14

15

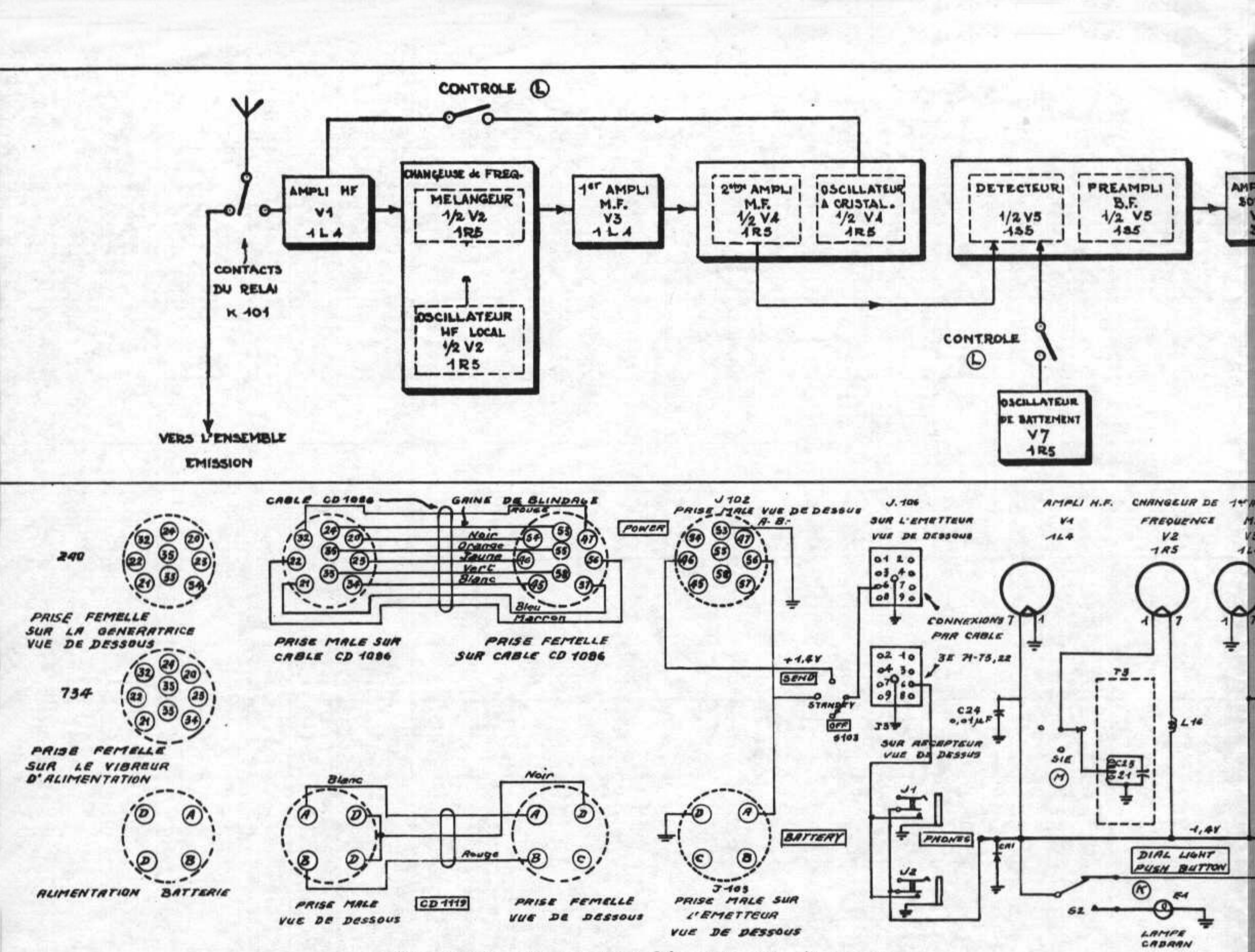

-Alimentation des circuits filaments du récepteur.-

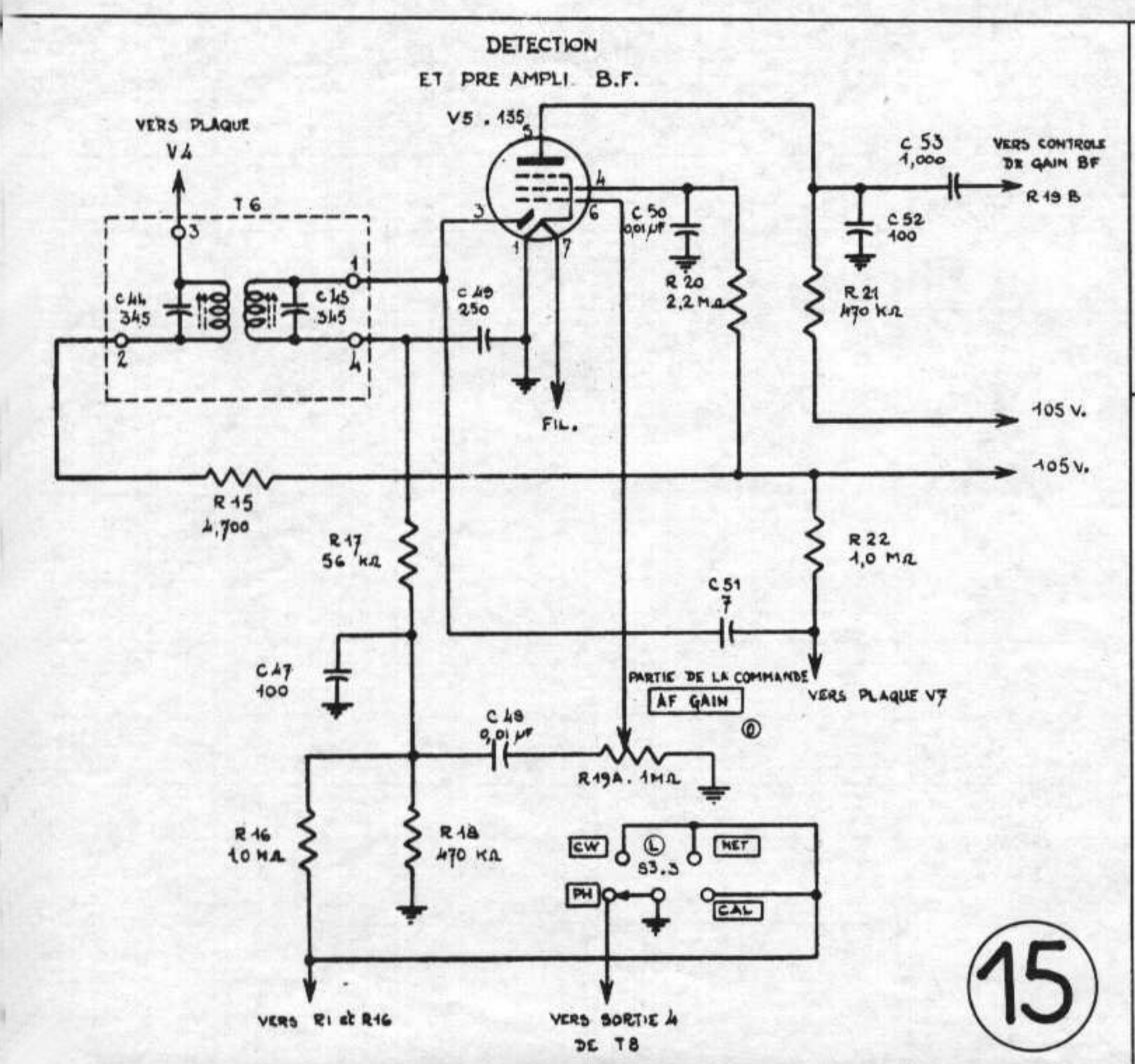

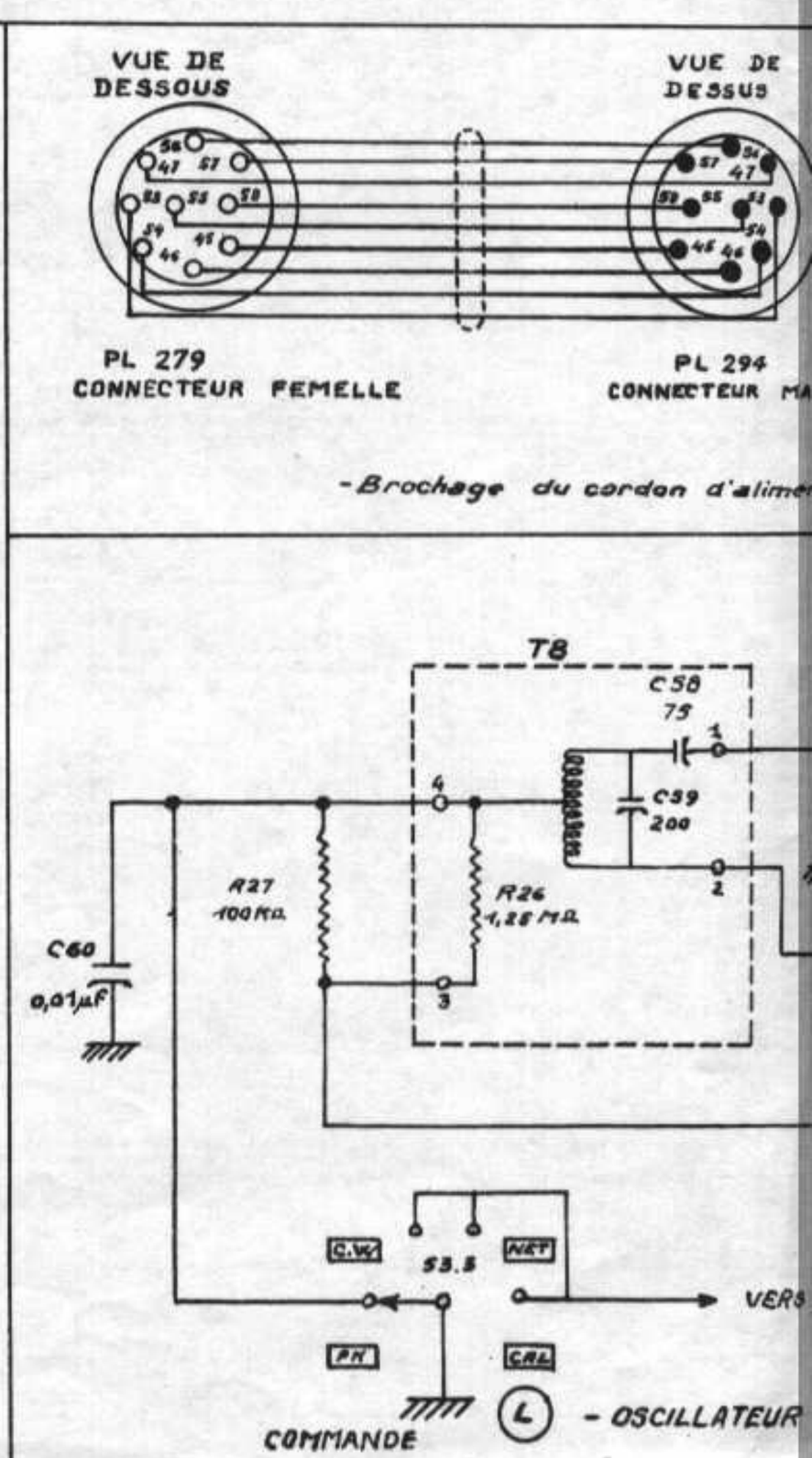

-Brochage du cordon d'alime

D 201
SHUNT
SERIE
SERIE
C 204 .01µF
C 207 .01µF
L 201 530µH
7
7
14
580
C 202 .1µF
C 203 .1µF
C 205 .01µF
C 206 .01µF
TRANS & RECEIVE
EMISS. et RECEPT.
F 202
C 243 .1µF
S 203
ARRÊT OFF
ENTRÉE
C 244 .1µF
C 210 .9µF
C 211 .9µF
C 212 .9µF
K 203
Rec 1 (DEMARR.)
D A C B
C 213 .25µF
J 201
S 201
6v
12v
24v
R 203 20Ω
R 202 10Ω
R 205 50Ω
R 204 31Ω
K 201 DEMARR. COMMUTAT.
(MISE EN ROUTE EMETT.)
K 202
S 210
L 202 7,5µH
C 21

Alimentation bat

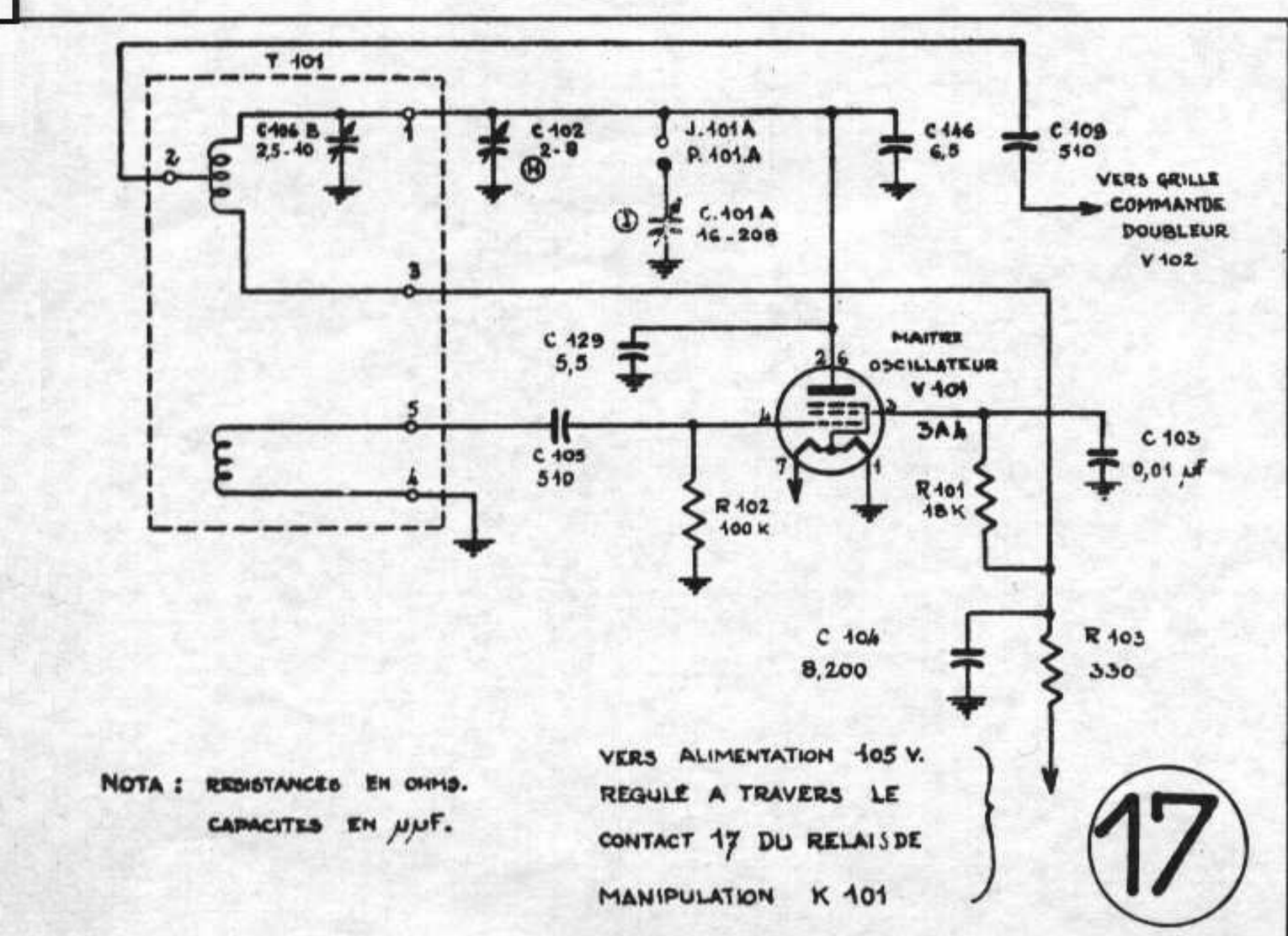

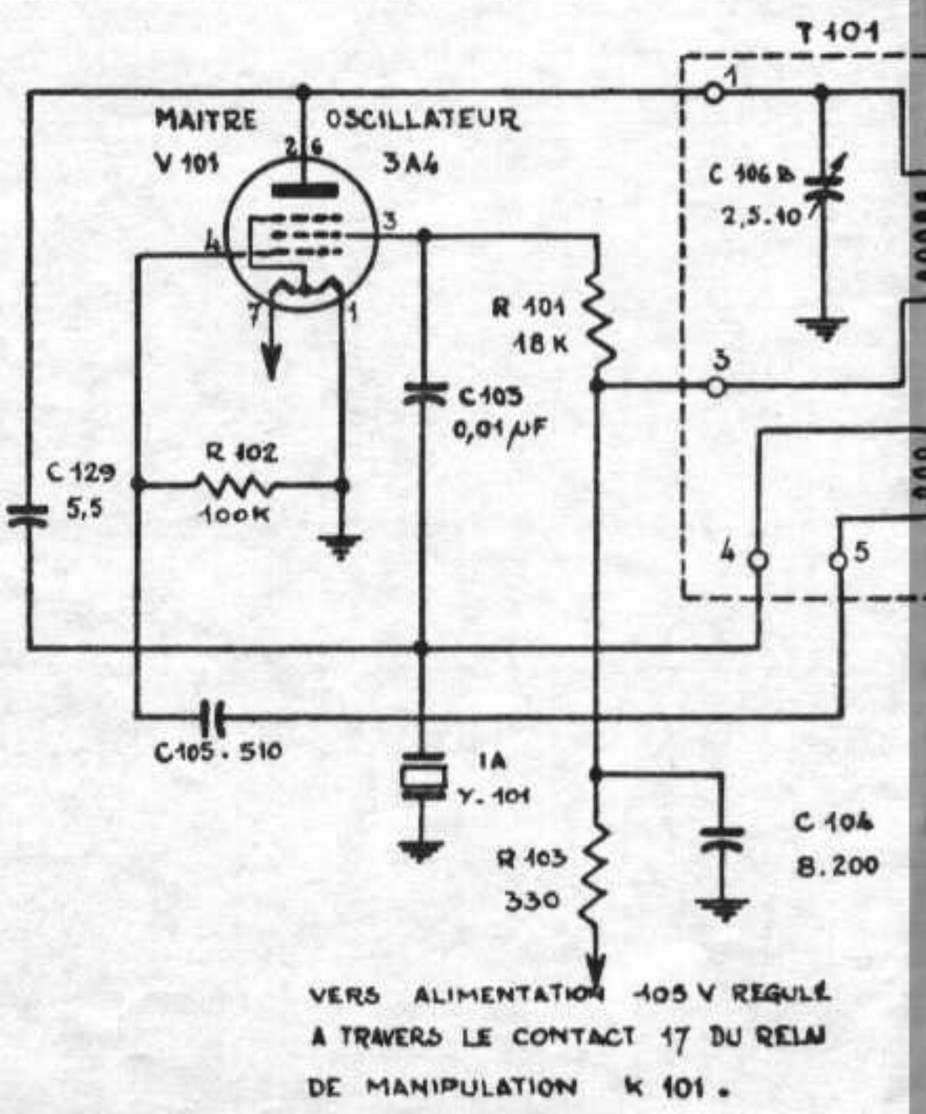

L 201
530 µH

C 209
2 µF

BALLAST

BALLAST

C 207
.01 µF

580

C 215
850 µF

R 210

C 216
.1 µF

R 209

R 208

R 211

R 215 750 Ω 1W

C 226 .01 µF

E 201

R 214
750 Ω
1W

C 240
5000

L 207
33 mH

R 212 800 Ω

T 201

C 242
.1 µF

C 229 A
45 µF

C 229 B
45 µF

K 203

Rec 1
(DEMARR.)

R 205 R 204
50 Ω 31 Ω

R 203 R 202
20 Ω 10 Ω

R 207 R 206
100 Ω 50 Ω

C 241 .05 µF

S2

S3

S1

S4

C 227
.5 µF

L 202 7.5 µH

C 217

S 210

S 211

Alimentation batterie DY-88/GRC-9.

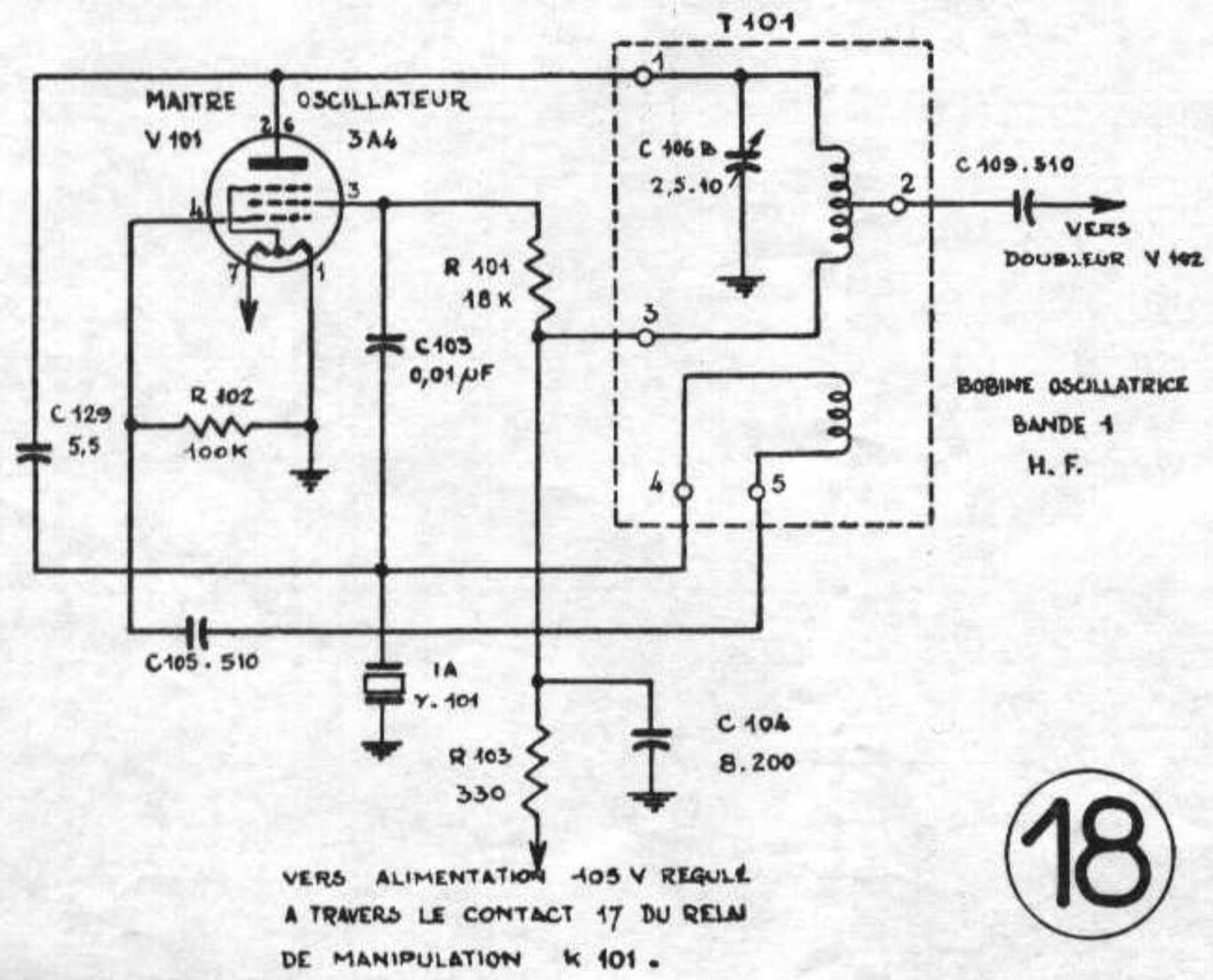

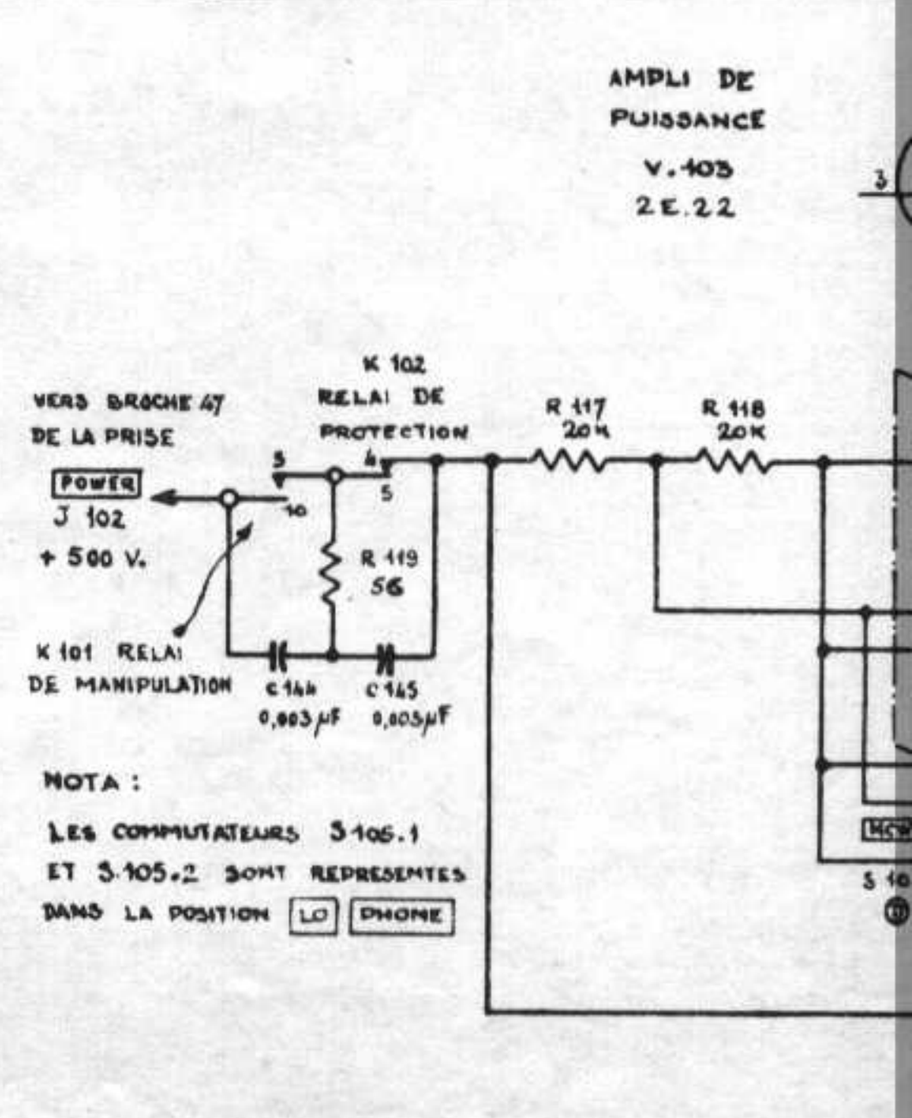

C 209 2µF
BALLAST
BALLAST
R 201 10 Ω
C 215 850µF
R 210
C 216 .1µF
R 209
R 208
C 214 850µF
130 Ω RES TERM. 1-9
K 204 Fil cont.
R 211 5 Ω
R 215 750 Ω 1W
C 226 .01 µF
R 214 750 Ω 1W
C 240 5000
L 207 3,3 mH
R 212 800 Ω
R 213 2200 1W
C 230 .1µF
T 201
C 242 .1µF
C 229 A 45µF
C 229 B 45µF
VIBREUR
+ 105 V RECEPT.
+ 1,4 V FIL +
+ 6,3 V FIL + EMETT.
+ 6,3 V MANIP
+ 580 V
R 207 100 Ω
R 206 50 Ω
C 241 .05µF
S3
S1
S4
C 227 .5µF
S 211
SHUNT
SERIE
J 202
SORTIE POWER OUT
DEMARR. EMETT.
C 231 .1µF
+ 105 V EMETT.

18

ie DY-88/GRC-9.

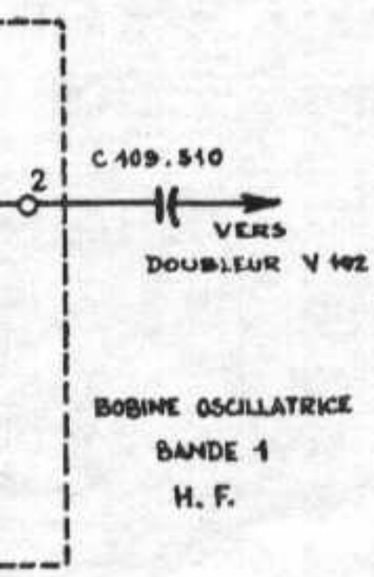

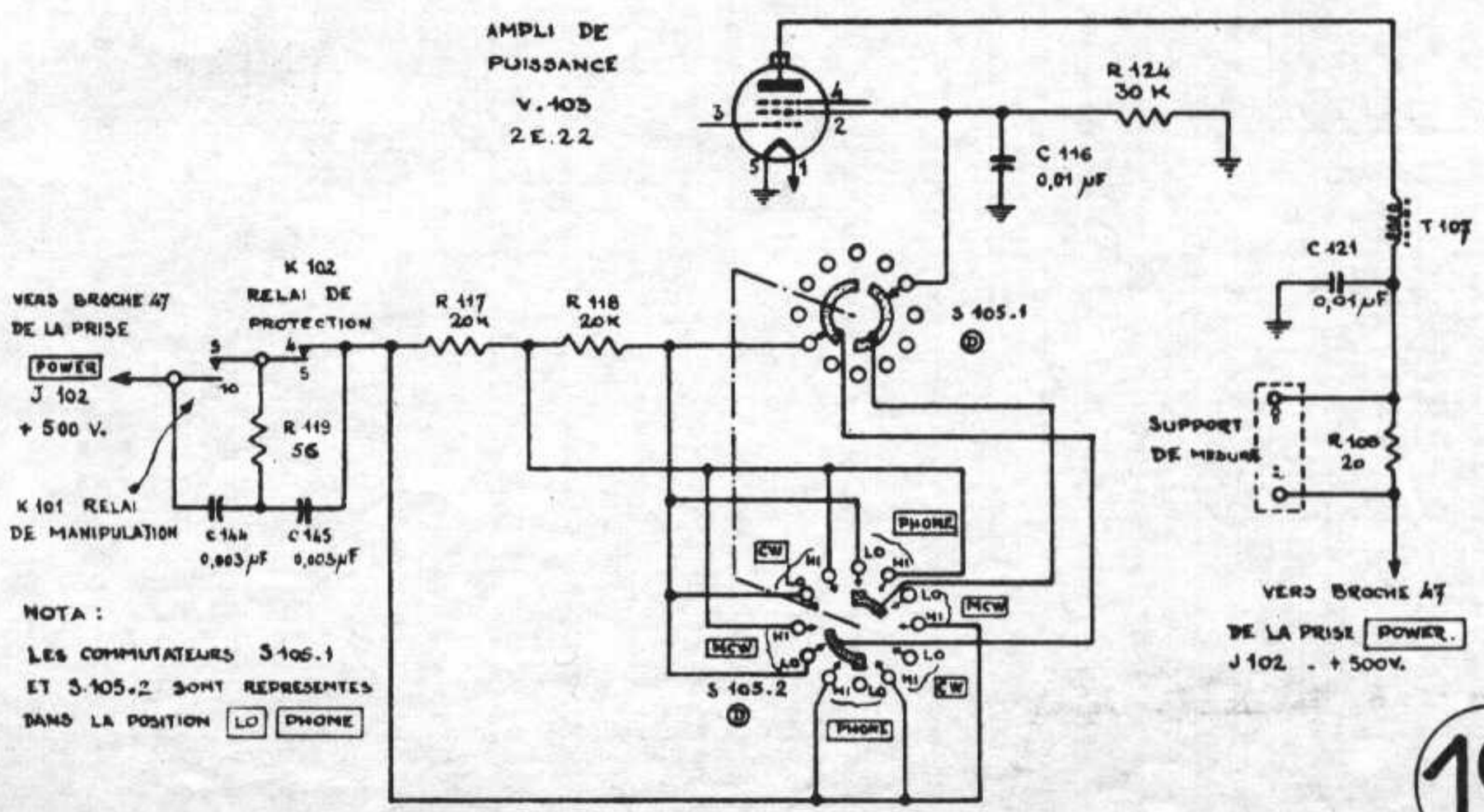

NOTA :
LES COMMUTATEURS S 105.1 ET S 105.2 SONT REPRESENTES DANS LA POSITION LO PHONE

19

AN/GRC 9 V

20

si l'on est en phonie, il faut appuyer sur la pédale du micro pour alimenter K101 → alimente le filament du PA

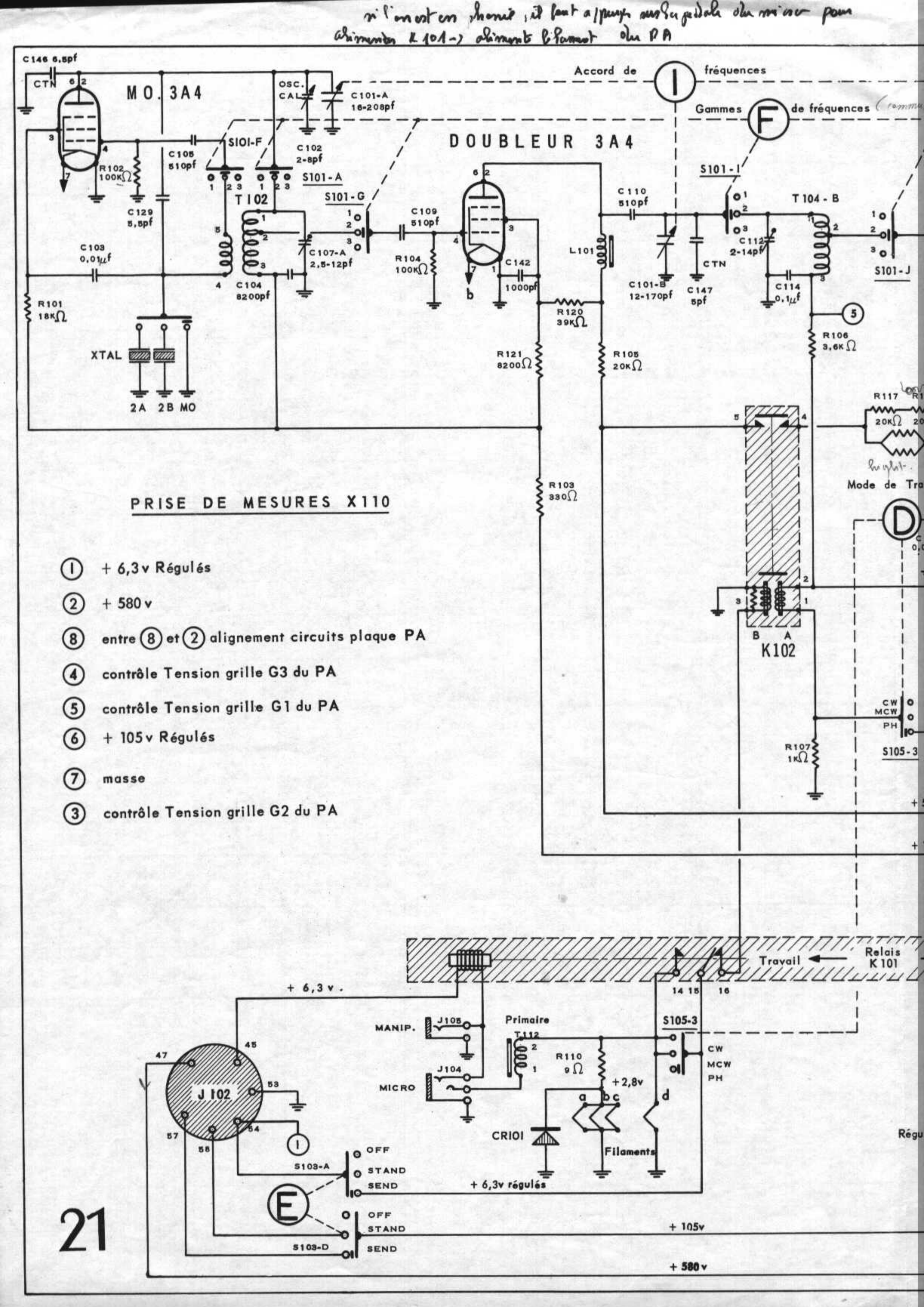

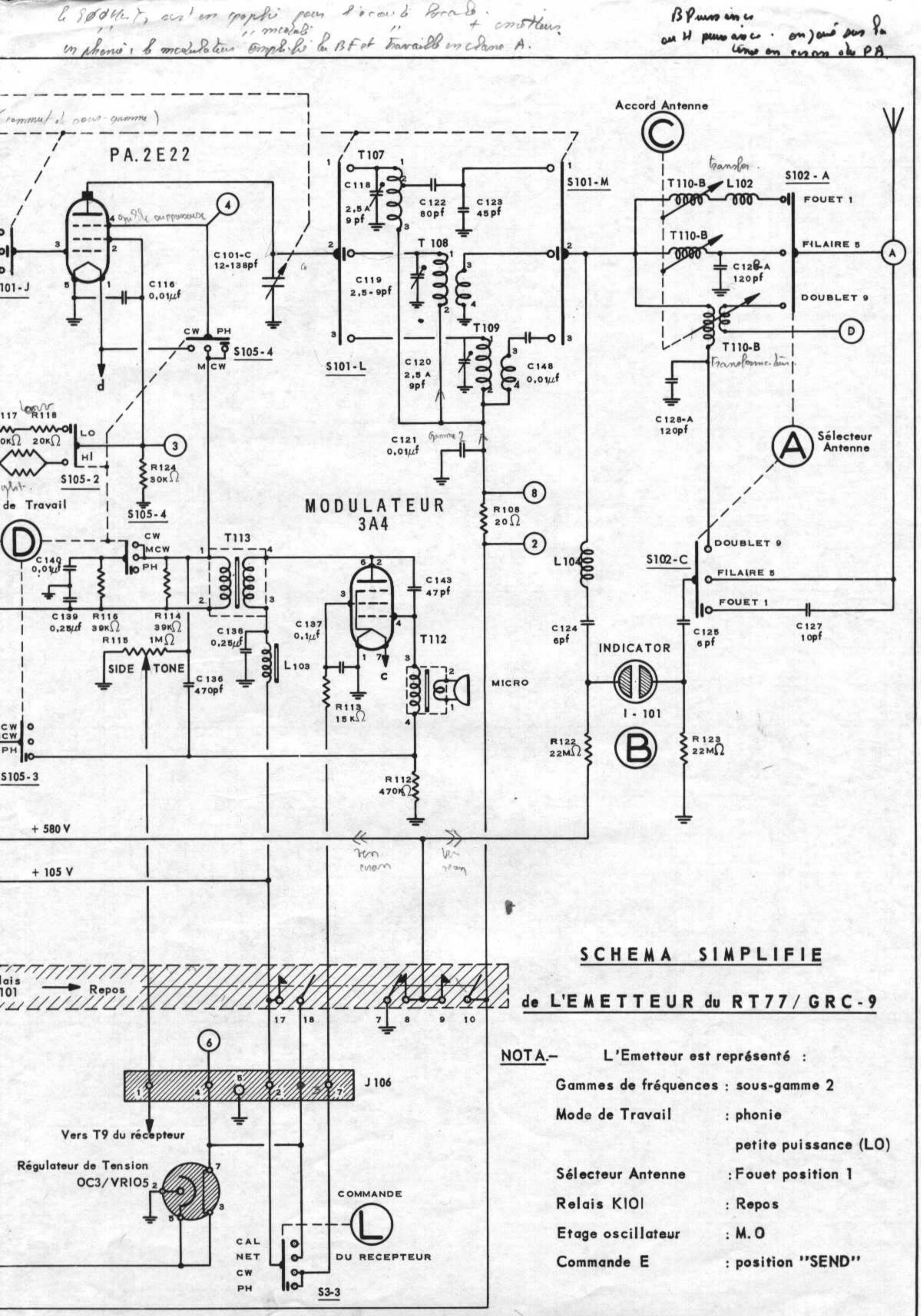

SCHEMA SIMPLIFIE

de L'EMETTEUR du RT77/GRC-9

NOTA.– L'Emetteur est représenté :

Gammes de fréquences	: sous-gamme 2
Mode de Travail	: phonie petite puissance (LO)
Sélecteur Antenne	: Fouet position 1
Relais K101	: Repos
Etage oscillateur	: M.O
Commande E	: position "SEND"

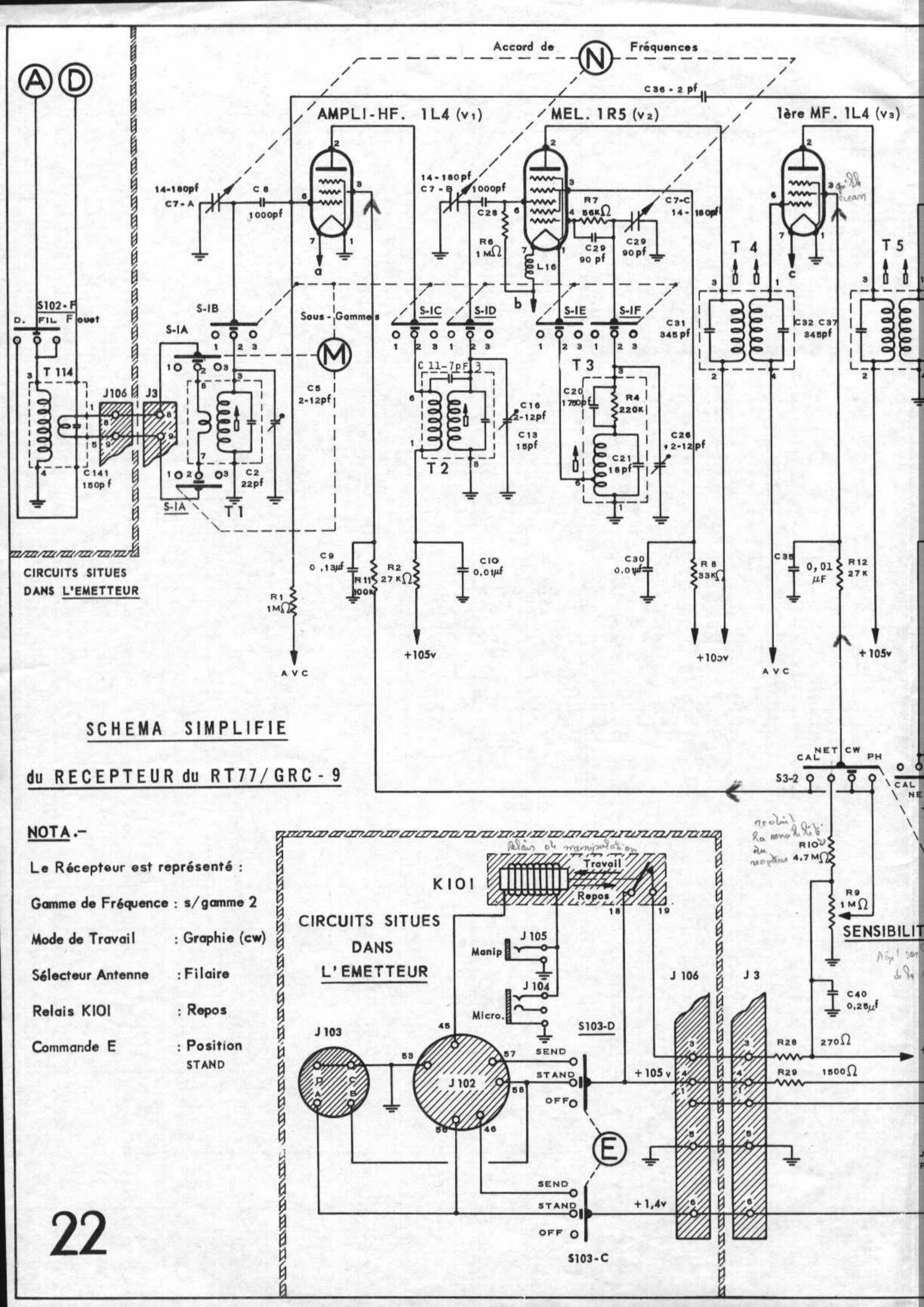

SCHEMA SIMPLIFIE

du RECEPTEUR du RT77/GRC-9

NOTA.-

Le Récepteur est représenté :

Gamme de Fréquence	: s/gamme 2
Mode de Travail	: Graphie (cw)
Sélecteur Antenne	: Filaire
Relais K101	: Repos
Commande E	: Position STAND

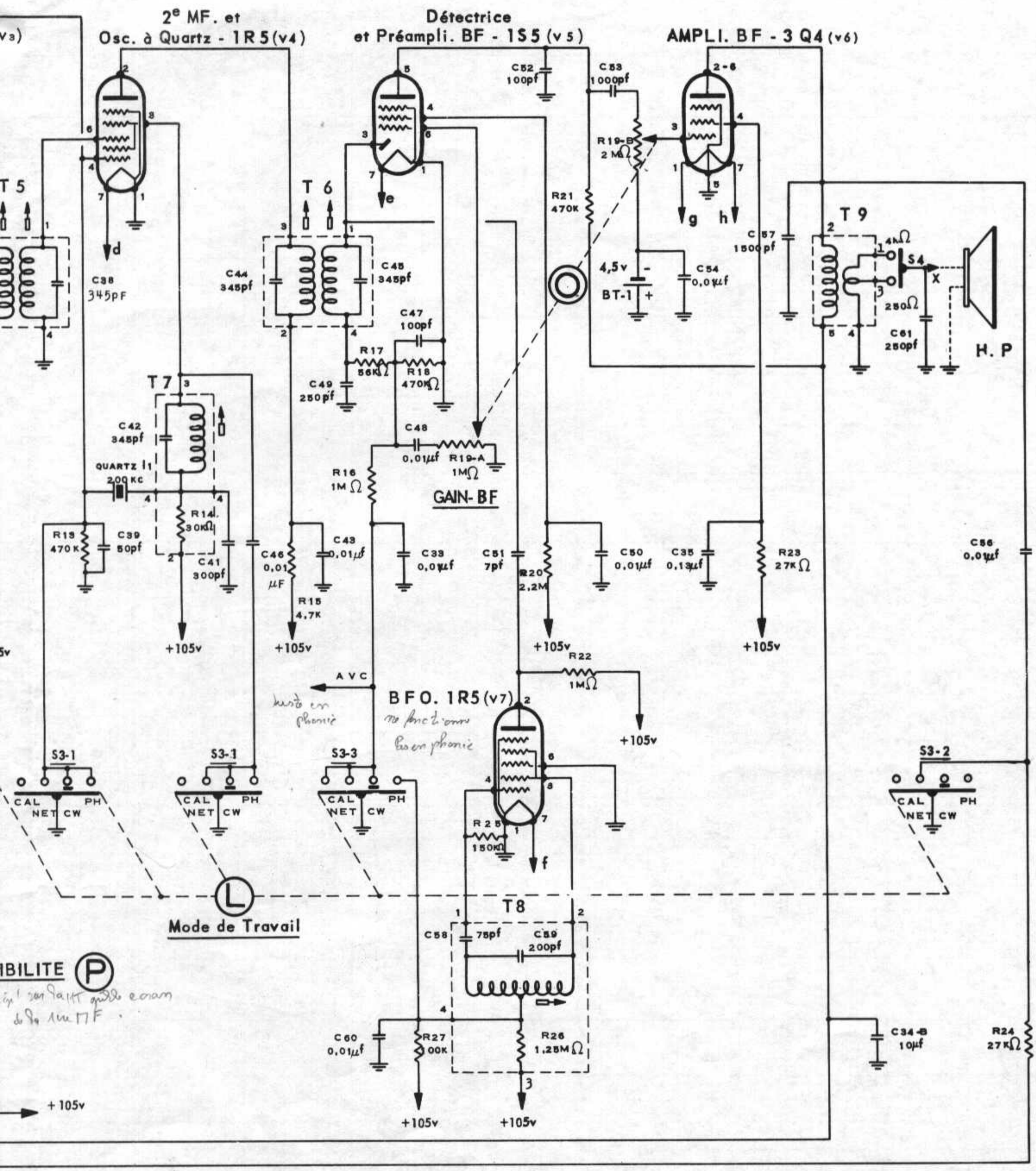
2e MF. et
Osc. à Quartz - 1R5 (v4)
Détectrice
et Préampli. BF - 1S5 (v5)
AMPLI. BF - 3Q4 (v6)
T 5
T 6
T 7
T 8
T 9
C38
345pF
C44
345pf
C45
345pf
C47
100pf
R17
56KΩ
R18
470KΩ
C49
250pf
C42
345pf
QUARTZ I1
200 KC
R14
30KΩ
R13
470K
C39
50pf
C41
300pf
C46
0,01
µF
C43
0,01µf
R15
4,7K
C48
0,01µf
R19-A
1MΩ
R16
1MΩ
GAIN-BF
C33
0,01µf
C52
100pf
C53
1000pf
R19-B
2MΩ
R21
470K
4,5v
BT-1
C54
0,01µf
C51
7pf
R20
2,2M
C50
0,01µf
C35
0,1µf
R23
27KΩ
C57
1500pf
C56
0,01µf
4KΩ
S4
X
250Ω
C61
250pf
H. P
+105v
AVC
BFO. 1R5 (v7)
R22
1MΩ
R25
150KΩ
S3-1
S3-3
S3-2
CAL
NET
CW
PH
Mode de Travail
C58
75pf
C59
200pf
C60
0,01µf
R27
100K
R26
1,25MΩ
C34-B
10µf
R24
27KΩ
J1 ou J2
JACK
PHONE
X (de S4)
CR1
C34-A
800µf
V1-V2-V3-V4-V5-V7
FILAMENTS
S2
C24
0,01µf
E1