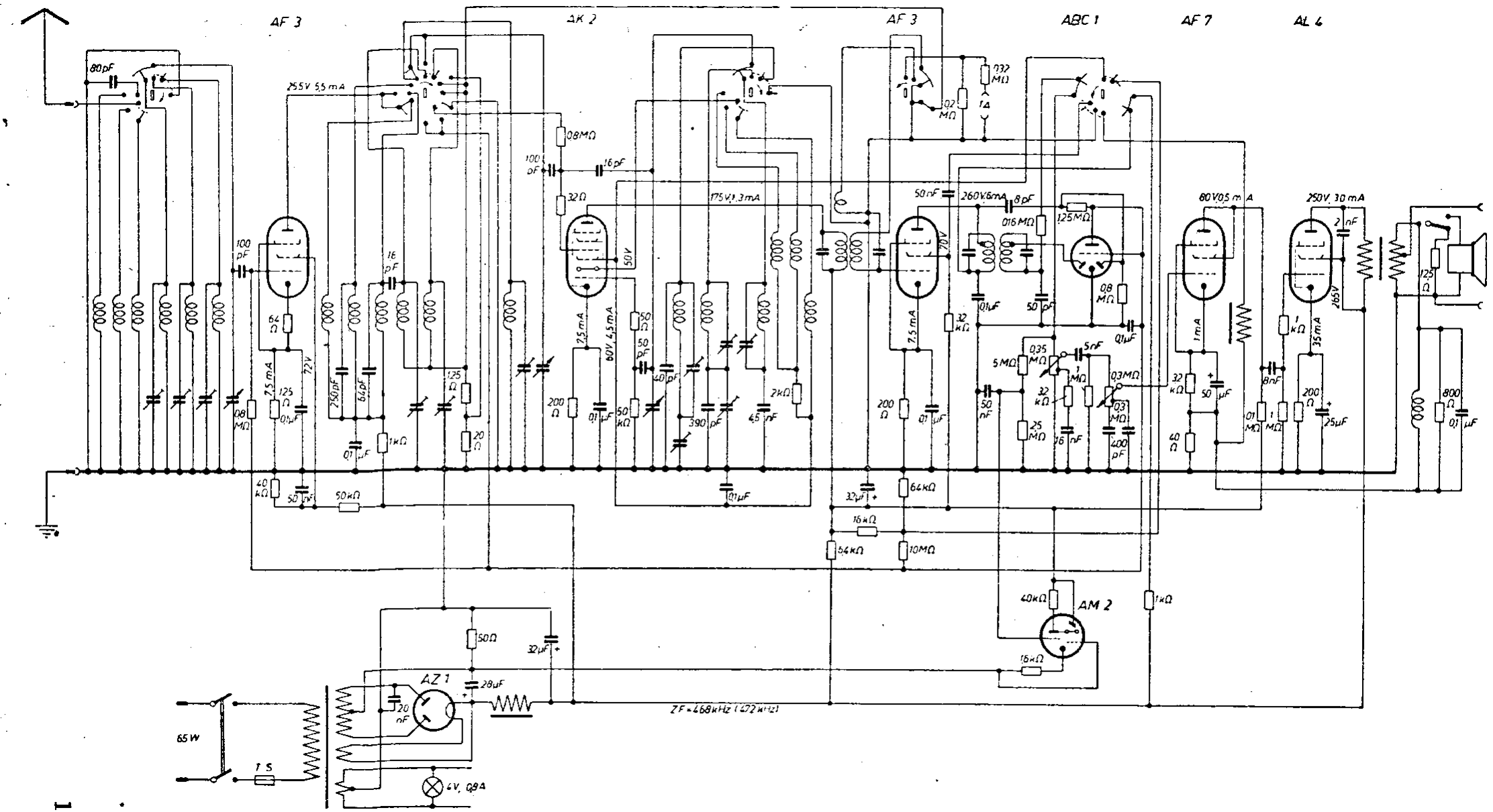
AF 3
AK 2
AF 3
ABC 1
AF 7
AL 4
AM 2
AZ 1
ZF = 468 kHz (472 kHz)
65 W
1 S
4V, 0,8A
255V, 5,5 mA
175V, 1,3 mA
260V, 6mA
60V, 0,5 mA
250V, 30 mA