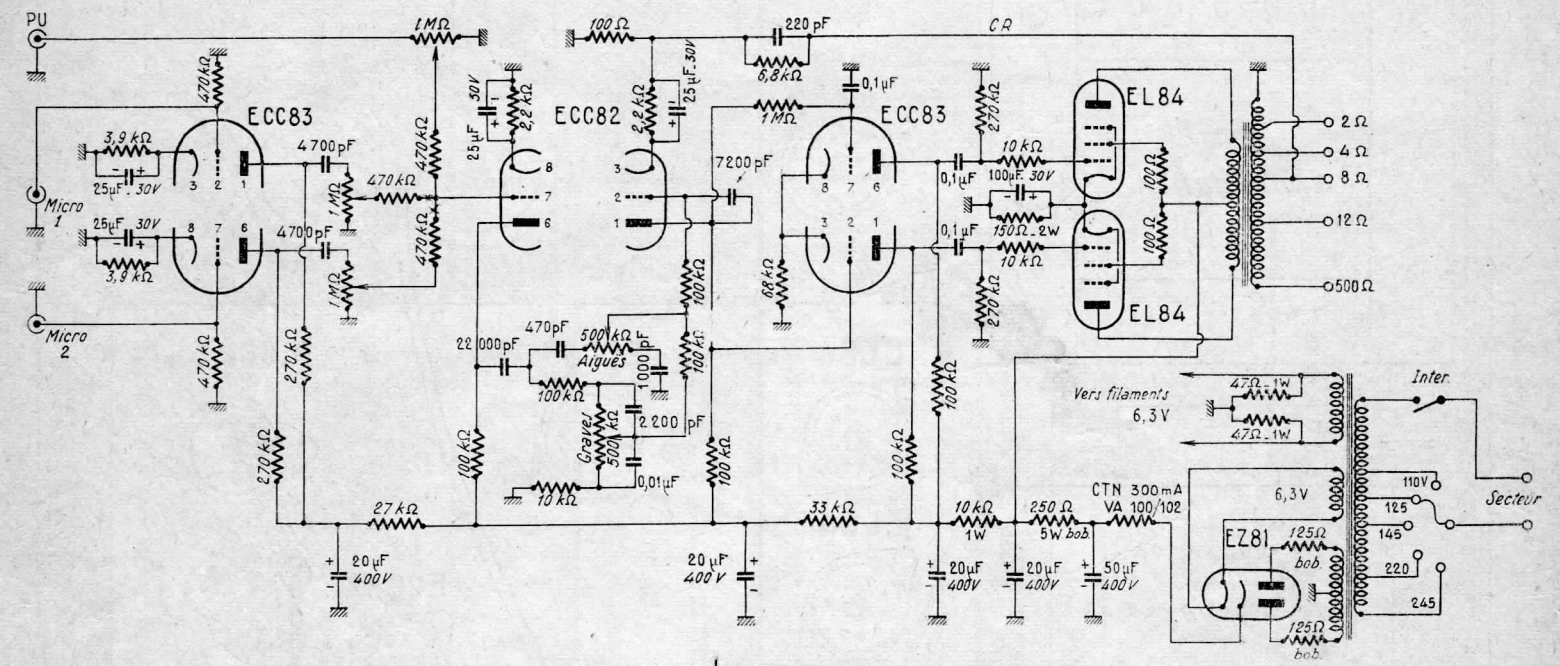

Fig. 1. - Schéma de principe de l'amplificateur. Les numéros en regard des électrodes des tubes ECC82 et ECC83 correspondent au câblage des cosses des supports de ces lampes.