Service
Service
Service sa

Diffusion exclusive des documentations techniques

SIÈGE SOCIAL : 249, Rue de Crimée
B.P. 26 - 75924 PARIS - CEDEX 19
TÉL. : 202-99-12

SOCIÉTÉ ANONYME AU CAPITAL DE 6.000.000 DE FRANCS – SIREN R.C. PARIS B 632 042 560

PHILIPS

TÉLÉVISEUR COULEUR
26 C 776/01

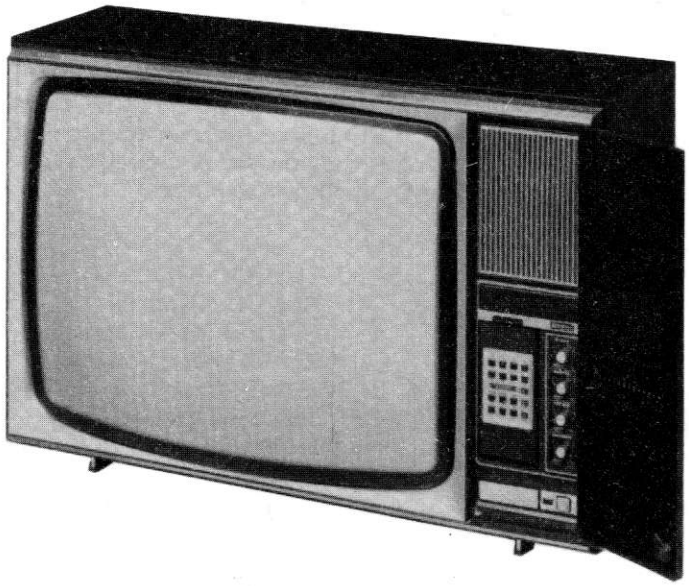

CARACTÉRISTIQUES GÉNÉRALES

Cet appareil est destiné à la réception des programmes français noir et blanc et couleur système L.
Il est équipé :

- D'un chassis TVC7
- D'un tube cathodique 110° autoconvergent à chauffage rapide
- D'un télécommande à distance infrarouge dont le boitier est encastrable en façade de l'appareil.
- D'un ensemble platine prise haut-parleur ; prise modulation et prise magnétoscope
- D'un commutateur de coupure couleur accessible par l'utilisateur.

FORMATION – BUREAU D'ÉTUDES : 249, rue de Crimée
MAGASINS – PIÈCES DÉTACHÉES : 191, boulevard Macdonald
75924 PARIS CÉDEX 19

Strictement confidentiel

Reproduction interdite

CARACTÉRISTIQUES ÉLECTRIQUES

Alimentation	: Secteur alternatif 50 Hz 100 à 140 V (position 127 V du carrousel) 190 à 245 V (position 220 V du carrousel)
Consommation	: 184 W
T H T	: 25 kV
Démagnétisation	: automatique
Puissance sortie son	: 2,3 W pour distorsion 10% à 1 kHz sur 8 Ω
Fréquence lignes	: 819 l. pour les programmes 4 et 7 : 625 l. pour les programmes 1.2.3.5.6.8.
Affichage des programmes	: afficheur 7 segments
Sensibilité vision	: UHF — VHF 87 dB
Sensibilité son	: UHF — VHF 95 dB
Canaux reçus	: UHF 21 à 69 VHF F2 à F4 (bande I) F6 à F12 (bande III pair) F5 à F11 (bande III impair)
Réjections adjacentes	: 24,3 MHz - 31,2 MHz - 41,25 MHz
prises pour	: haut-parleur ou casque Z = 8 Ω magnétophone magnétoscope
Commande à distance	: transmission par infrarouge

I – DIFFÉRENTS REPERES UTILISÉS :

1°) - **Repérage des platines et des sous-ensembles :**
Chaque platine ou sous-ensemble est repéré par un nombre comme indiqué ci-dessous.

11 - Platine FI.

12 - Platine Potentiomètres.

16 - Tiroir de réglage.

19 - Déflecteur.

20 - Support TRC.

21 - Platine base de temps trame + TL + ED.

22 - Platine base de temps ligne.

23 - Ens. carrousel.

24 - Platine alimentation.

25 - Platine chroma.

27 - Platine ligne magique.

30 - Platine touch control.

33 - Platine Ampli Audio.

37 - Interrupteur Marche/Arrêt.

38 - Platine prises Modulation HPS - Magnétoscope.

40 - Alimentation FI.

41 - Bobines de démagnétisation.

42 - Platine commande digitale.

67 - Platine correction.

2°) - **Repérage des connecteurs :**
Chaque connecteur d'une même platine a été repéré par un nombre.
Ce nombre est toujours ⩾ à 10.

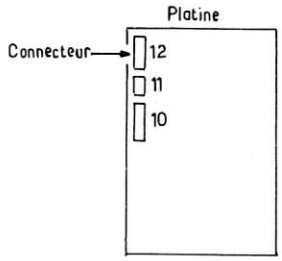

3°) - **Repérage des picots de connecteurs :**
Chaque picot de connecteur est repéré également par un nombre, le picot n° 1 étant toujours décalé par rapport aux autres.

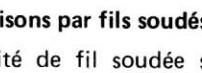

4°) - **Repérage des liaisons par fils soudés :**
Chaque extrémité de fil soudée sur une platine ou sur une partie d'un sous-ensemble est repérée par un chiffre précédé d'un point.
Exemple : .09

II – SCHÉMA DE PRINCIPE –

1°) - **Liaison entre 2 connecteurs :**

Exemple :

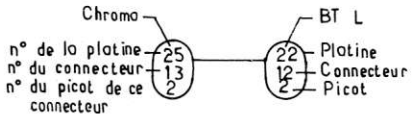

Le marquage pris pour exemple signifie qu'il existe une liaison entre la platine 25 (platine Chroma) et la platine 22 (Platine base de temps lignes) par l'intermédiaire du connecteur 13 picot 2 sur **la platine chroma et du connecteur 12 picot 2 sur la platine BTL.**

2°) - **Liaison réalisée par un connecteur et un fil soudé :**

Exemple :

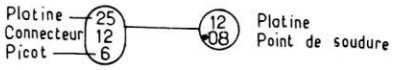

Cet exemple montre que le picot 6 du connecteur 12 de la platine 25 est réuni au point de soudure.08 de la platine 12.

III – PLAN de CABLAGE :

1°) - **Liaisons entre connecteurs –**

– Les platines et les sous-ensembles sont délimités par des pointillés. Le cercle de gros diamètre contient le N° de la platine ou du sous-ensemble.

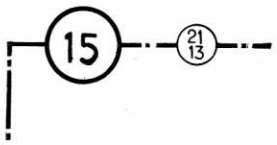

– Les cercles de petit diamètre contiennent 2 chiffres. Le chiffre du haut indique le N° de la platine ou du sous-ensemble vers lequel on doit se diriger.

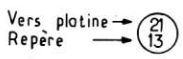

Le chiffre du bas est un repère donnant une localisation sur la platine vers laquelle on se dirige. **Il sera identique sur les 2 platines considérées.**

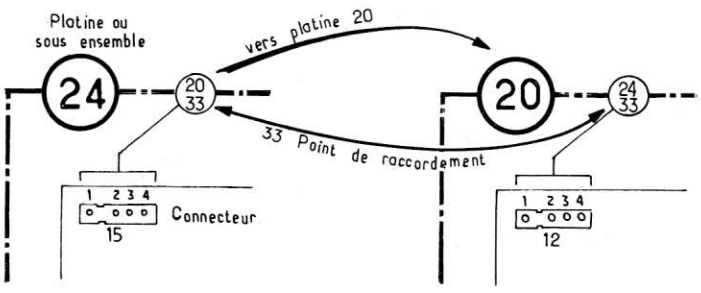

L'exemple ci-dessus nous montre que le connecteur 15 de la platine 24 est repéré sur la périphérie par un petit cercle marque

UTILISÉS

Cela veut dire que le connecteur 15 aboutit sur la platine 20 au cercle marqué (24/33) — Le repère 33 est identique sur les deux platines.

Inversement, le connecteur 12 de la platine 20 sort de cette dernière par un cercle marqué (24/33)

il faudra donc rechercher sur la platine 24 le cercle marqué (20/33)

2°) - **Liaisons par fils entre platines :**

Exemple :

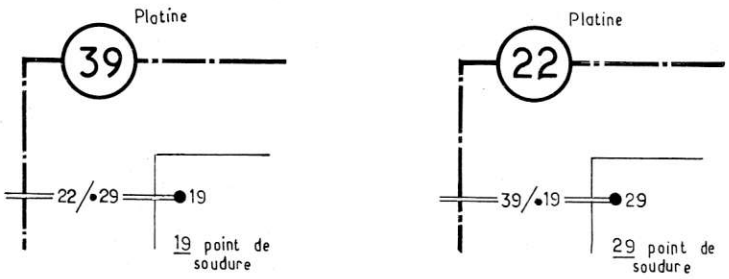

L'exemple ci-dessus indique que le point de soudure 19 situé sur la platine 39 est relié à la platine 22/ et plus précisément au point /.29 de cette dernière, d'où le marquage 22/. 29 sur le fil de sortie.

Inversement, le point 29 situé dans la platine 22 est relié au point 19 de la platine 39, d'où le marquage 39/. 19 -

---

REPÉRAGE DES ÉLÉMENTS

Dans les schémas, à côté de chaque élément se trouve une lettre et un chiffre (voir figure ci-dessous) exemple : la diode 596 BAX16 est repérée B1. Ceci veut dire que sur le plan de câblage cette diode pourra être localisée dans le carré dont les coordonnées sont B et 1. Le quadrillage et le repère sont représentés dans la même couleur que le circuit imprimé.

Nota : Sur les appareils les quadrillages seront sérigraphiés sur les principales platines.

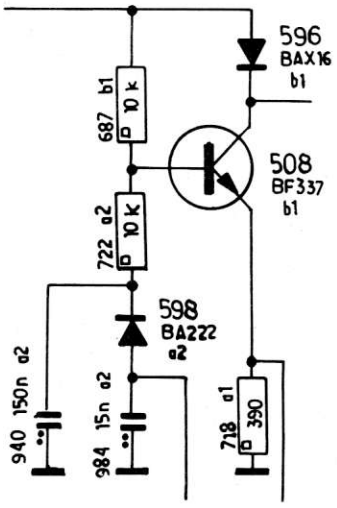

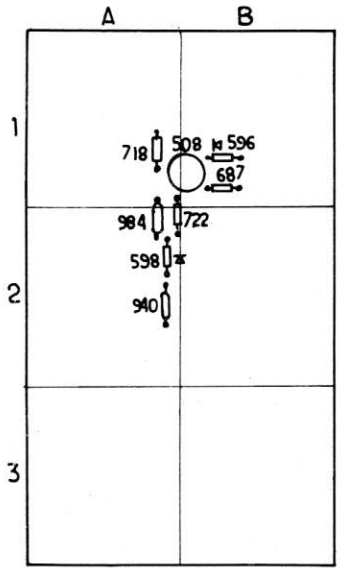

REMARQUE IMPORTANTE CONCERNANT LES TENSIONS ET OSCILLOGRAMMES INDIQUES DANS LES SCHEMAS ET CABLAGES

Les tensions ont été relevées avec un contrôleur 40000 Ω/V en 625 lignes par rapport à la masse secondaire (chassis). **SAUF POUR LA PARTIE ALIMENTATION PRIMAIRE** où elles ont été **PRISES AINSI QUE LES OSCILLOGRAMMES PAR RAPPORT A LA MASSE PRIMAIRE (RADIATEUR DU BU 126).**

Les tensions d'alimentation secondaires varient en fonction du standard utilisé 819 ou 625 lignes - exemple : 161 V en 819 l. devient 164 V en 625 l.

Les oscillogrammes ont été relevés en 625 lignes lumière - contraste et saturation au maximum, le signal d'antenne étant délivré par une mire PHILIPS type PM 5513.

I

DÉMONTAGE DU DOS - Fig. 1

1°

- Dégager les fils d'antenne si nécessaire
- Au moyen d'un tournevis, dégager les verrous **dans l'ordre indiqué** sur la figure 1.

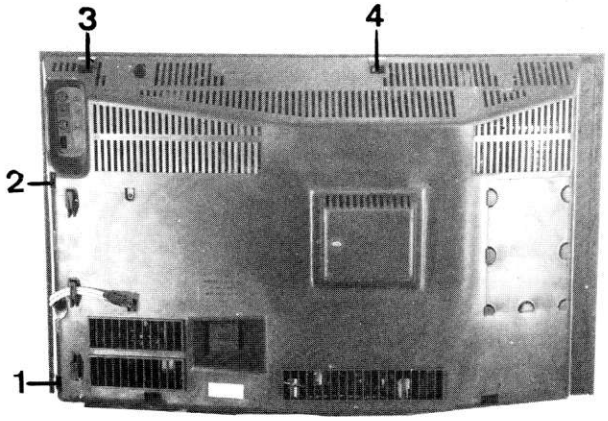

Fig : 1

OUVERTURE DES PLATINES

Alimentation - fig. 2

- Oter les 2 vis A.
- Oter le fil de masse B
- Tirer l'ensemble platine blindage vers l'arrière
- Oter le blindage

2°

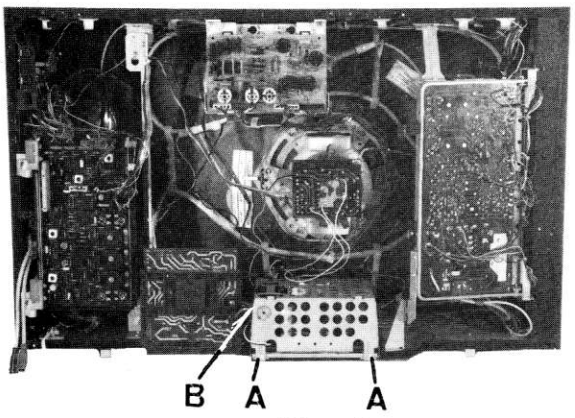

Fig : 2

3°

4°

Bloc chroma FI - fig. 3 - fig 4

- Dégager les verrous A. puis faire pivoter le bloc vers la gauche - fig. 3
- Dégager les verrous B. pour séparer les deux platines - fig. 4
- Débrancher la liaison de masse en haut du blindage FI puis faire pivoter le blindage FI - fig. 4

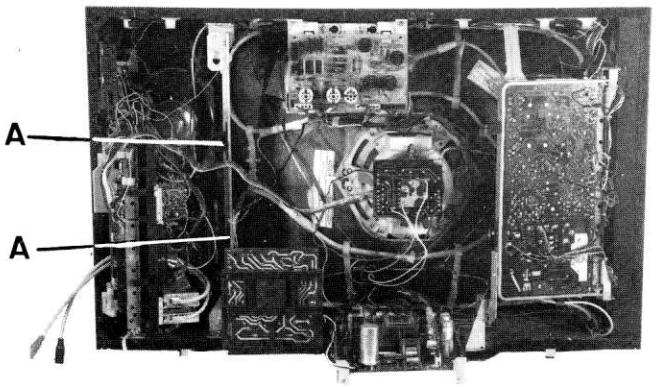

Fig : 3

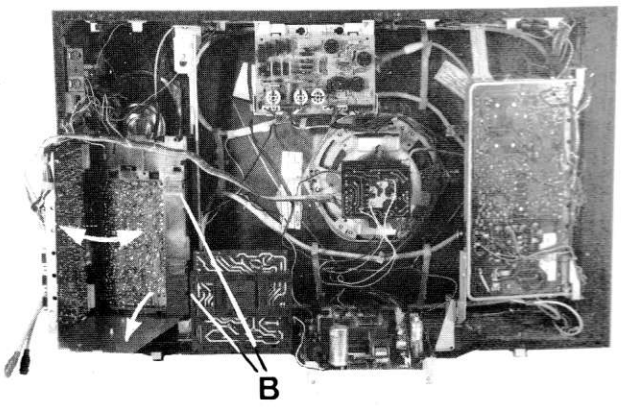

Fig : 4

Bloc bases de temps - fig. 5, 6 et 7

- Dégager les 2 verrous A. puis faire pivoter le bloc vers la droite - fig. 5
- Desserrer la vis B. fig. 6
- Dégager le verrou C. fig. 6, puis ouvrir les deux platines fig. 7

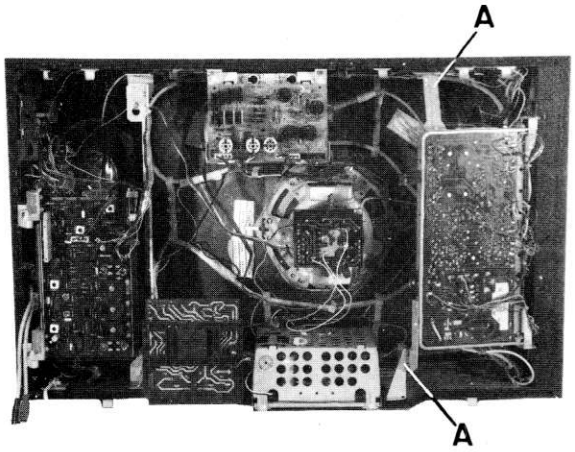

Fig : 5

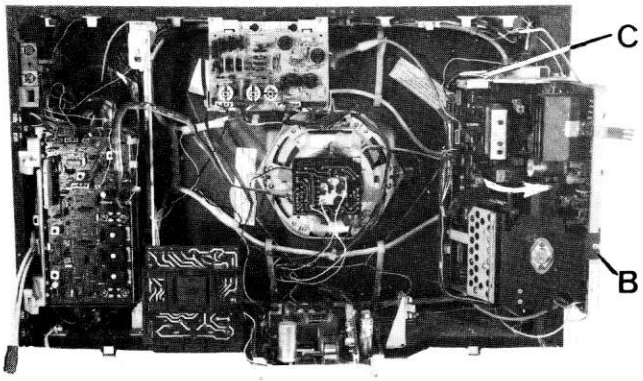

Fig : 6

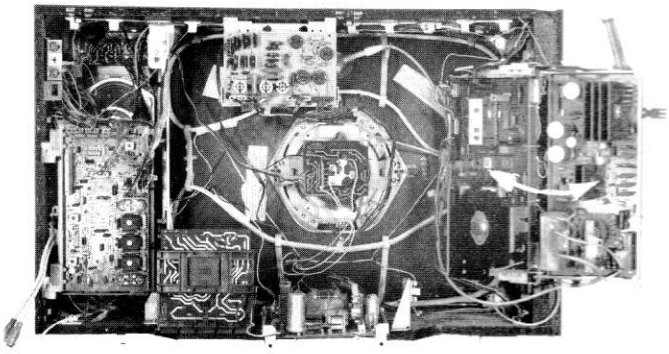

Fig : 7

SCHÉMA SYNOPTIQUE

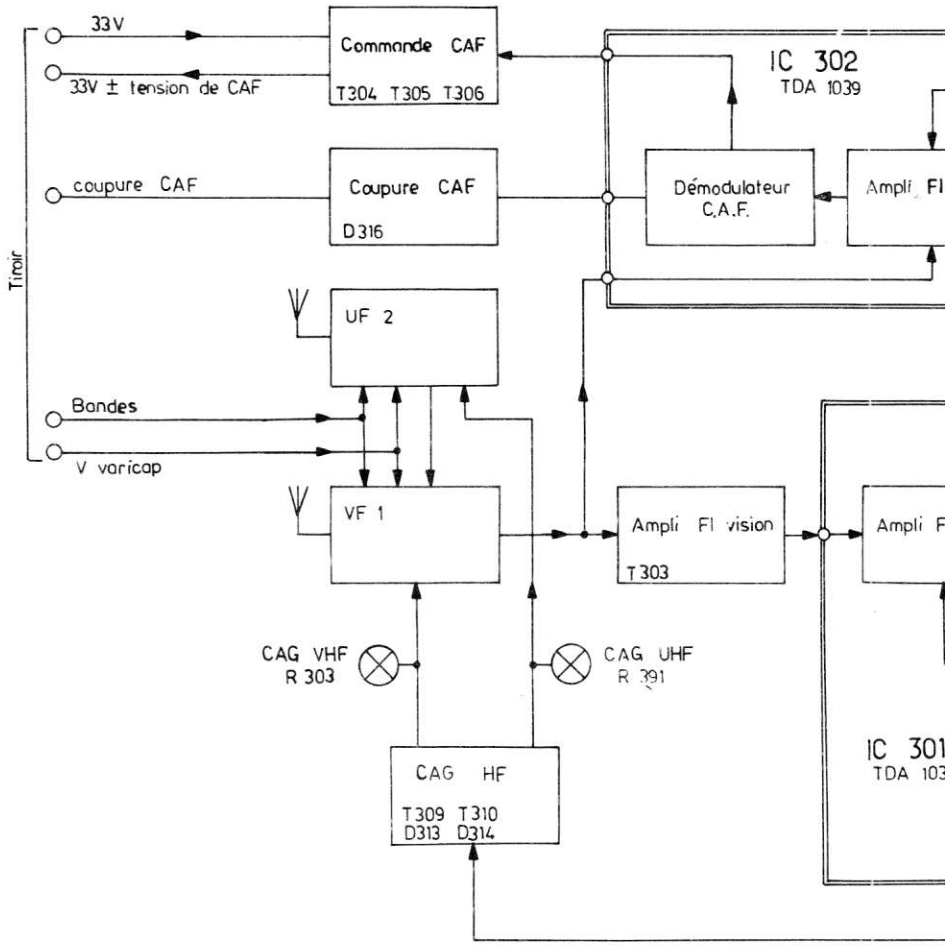

SCHÉMA DES CIRCUITS IN

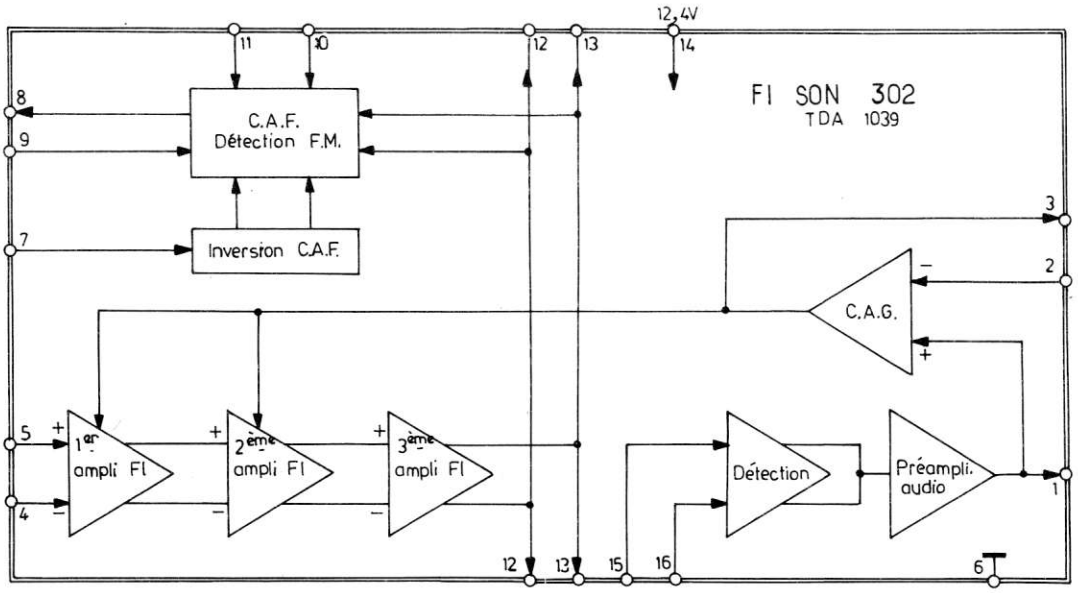

QUE PLATINE FI

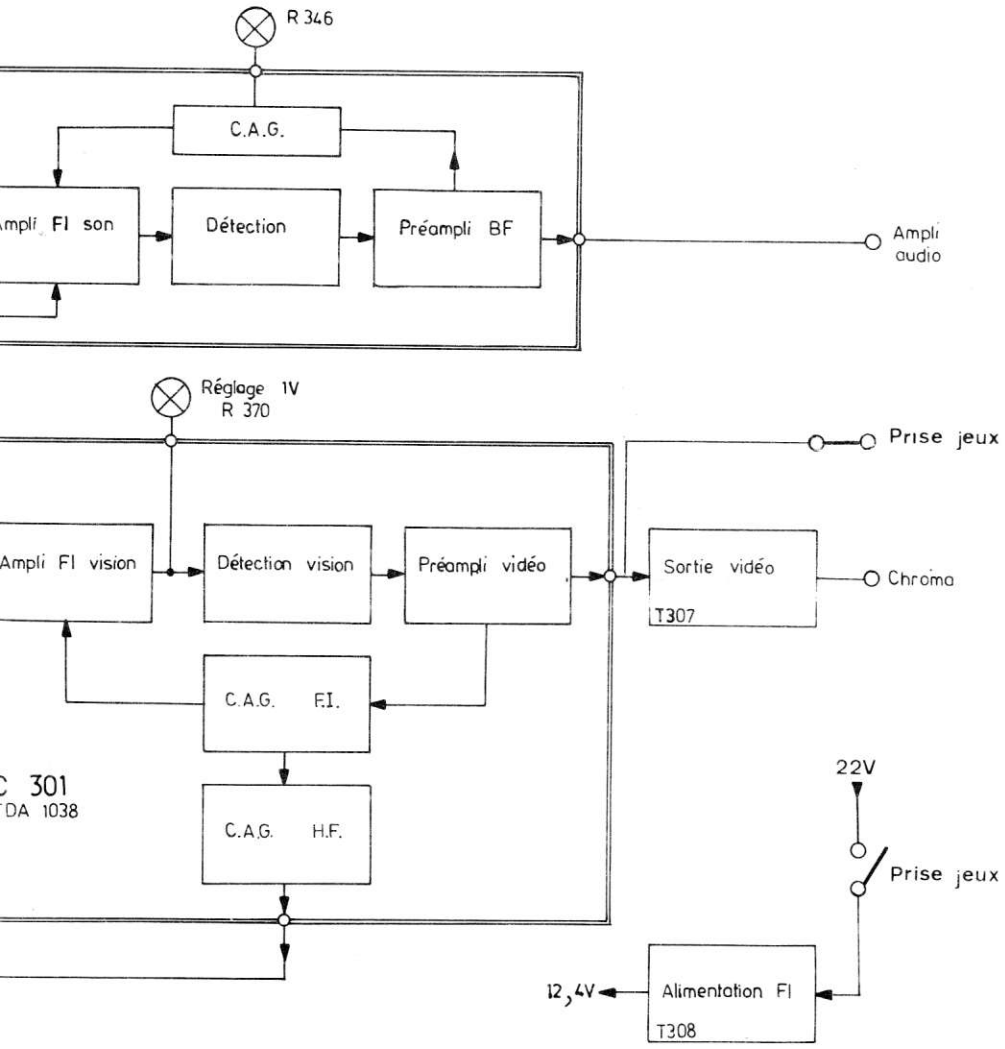

S INTÉGRÉS 301 - 302

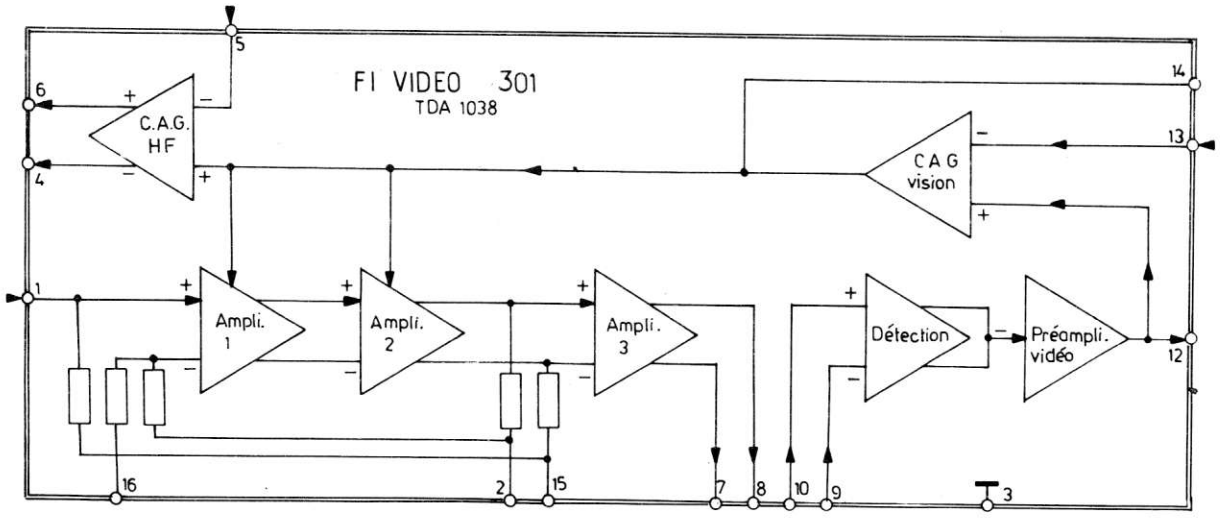

SCHÉMA SYNOPTIQUE BLOC A

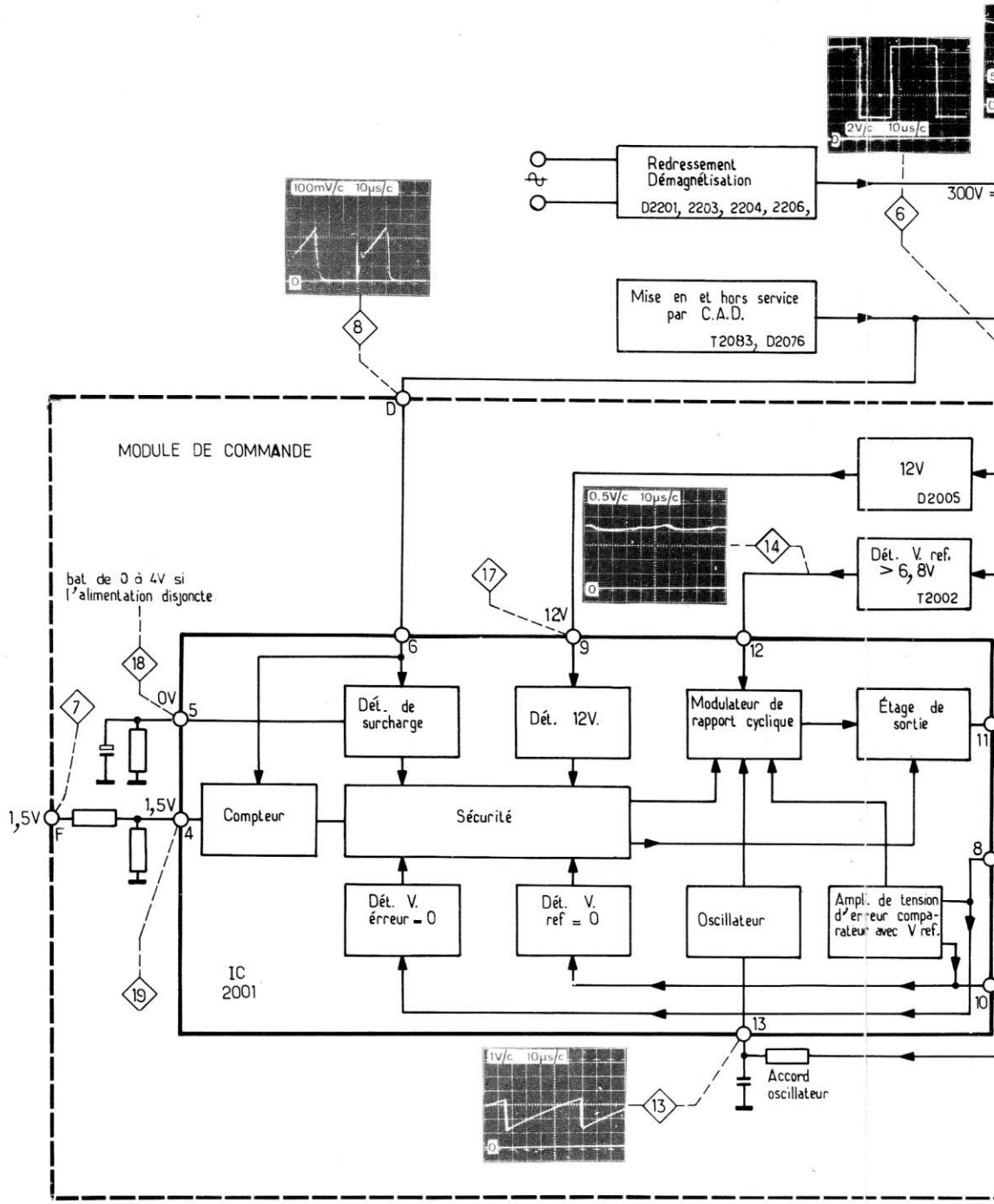

E BLOC ALIMENTATION

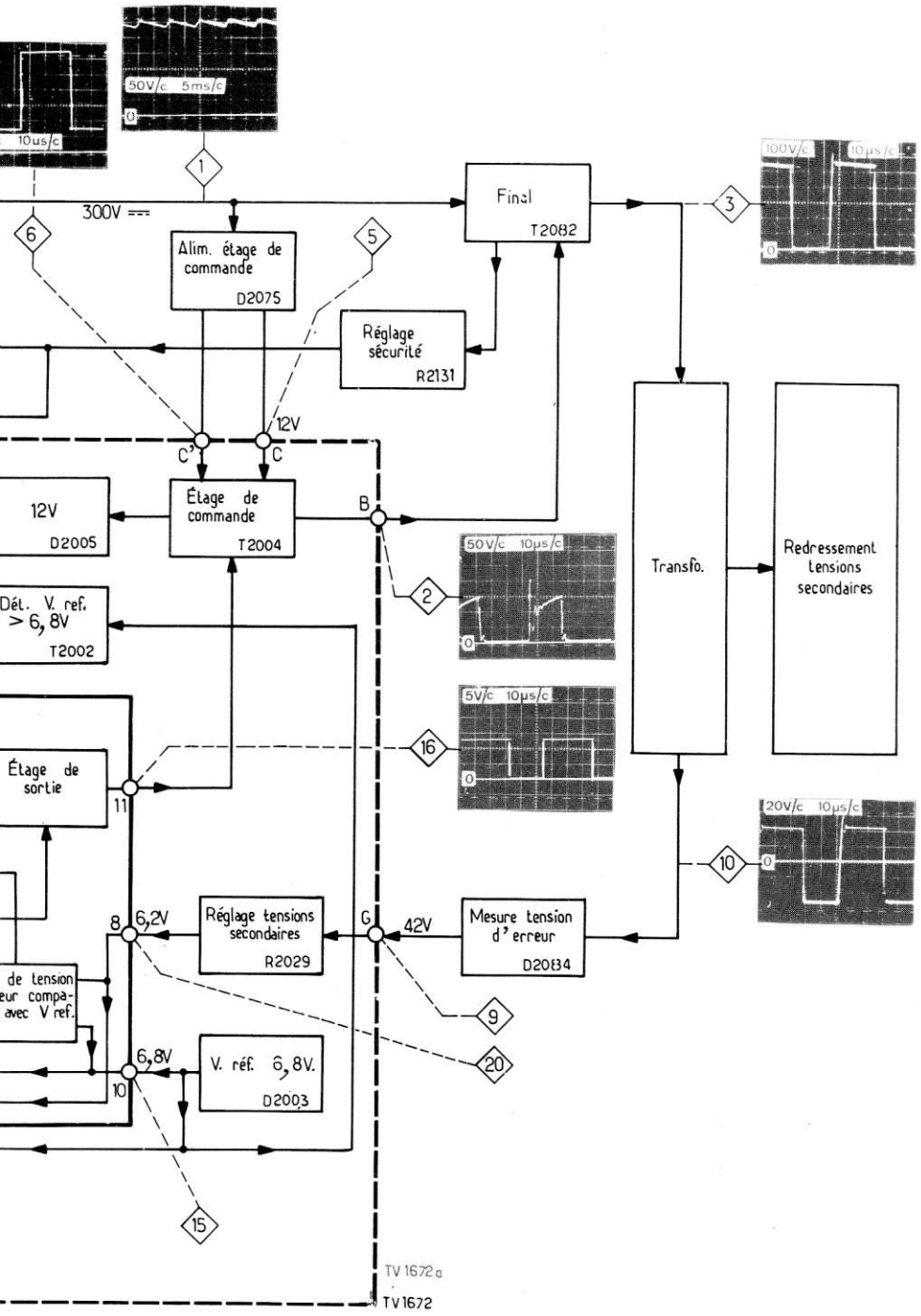

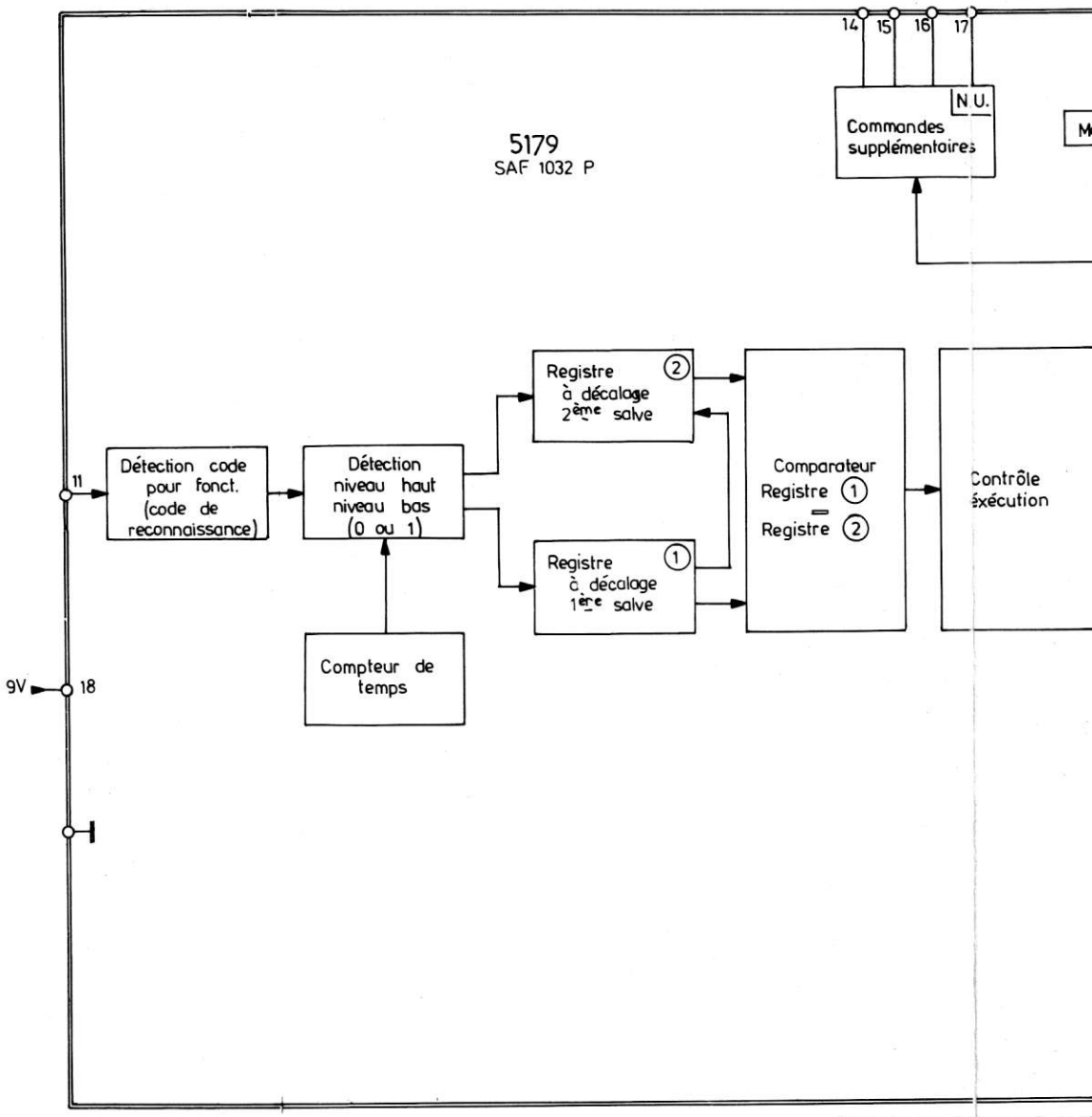

ÉMETTEUR INFRA-ROUGE

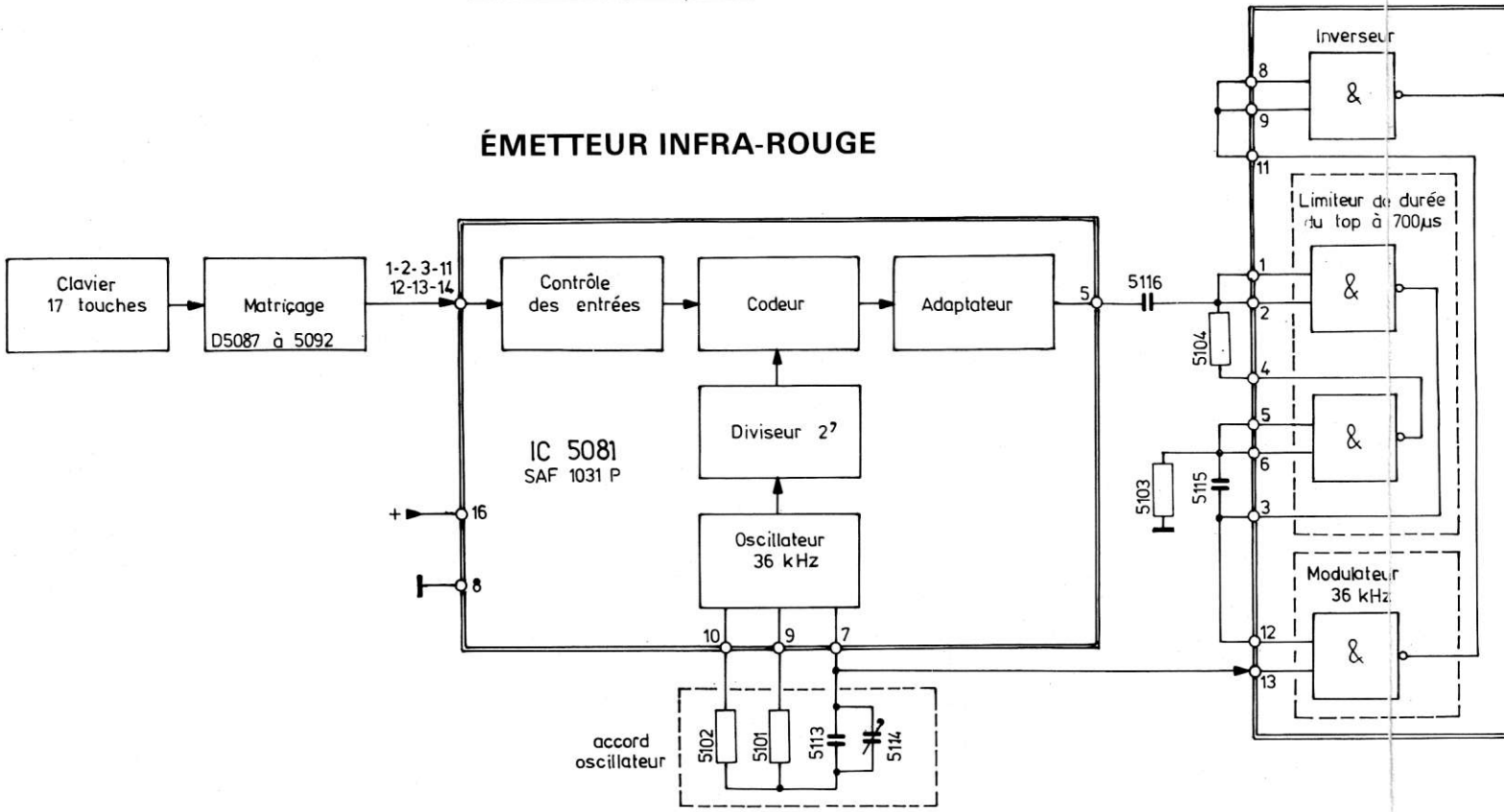

SCHÉMA SYNOPTIQUE COMMANDE A DISTANCE A INFRA-ROUGE
CIRCUIT INTÉGRÉ DÉCODEUR SAF 1032 P

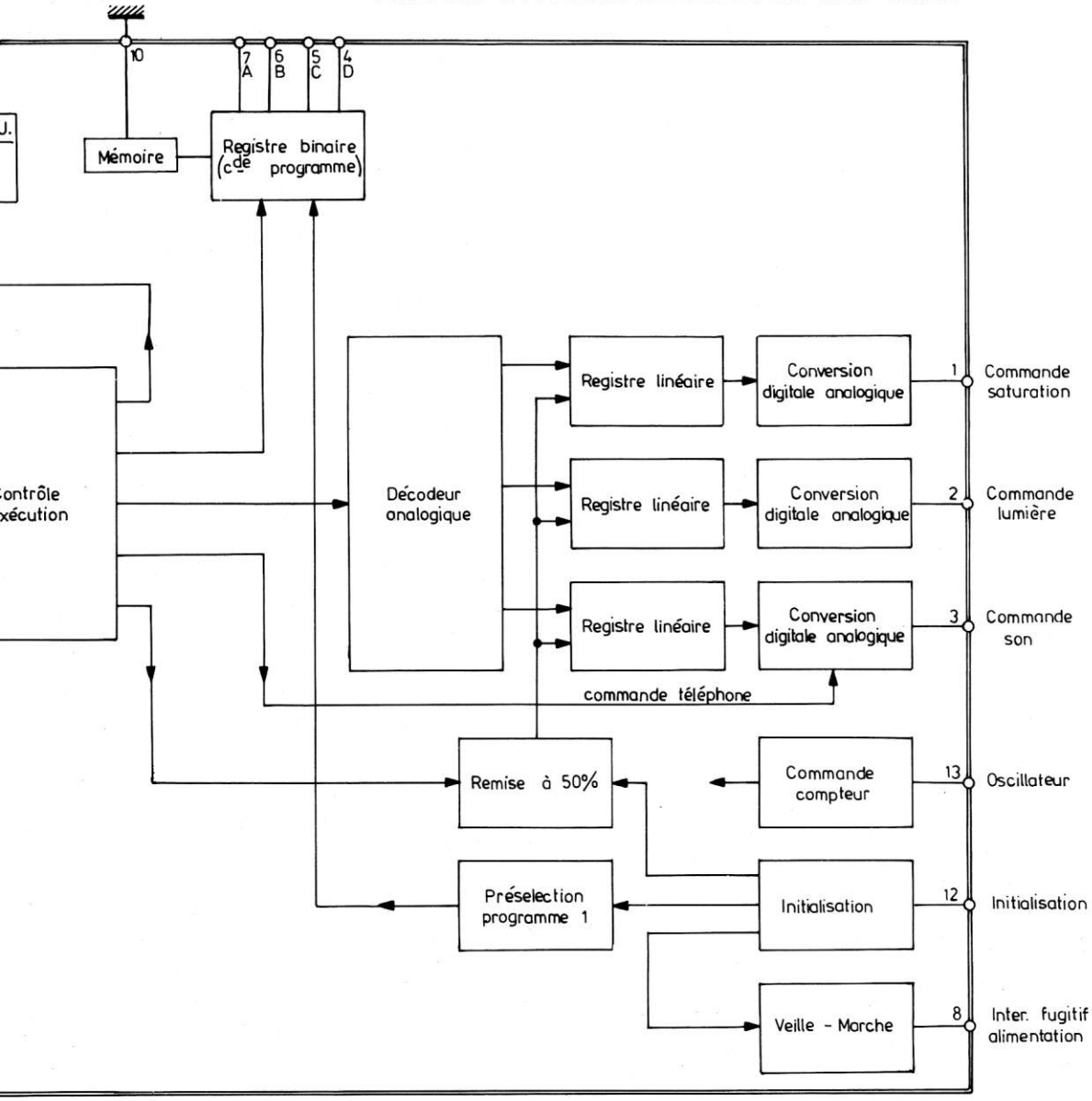

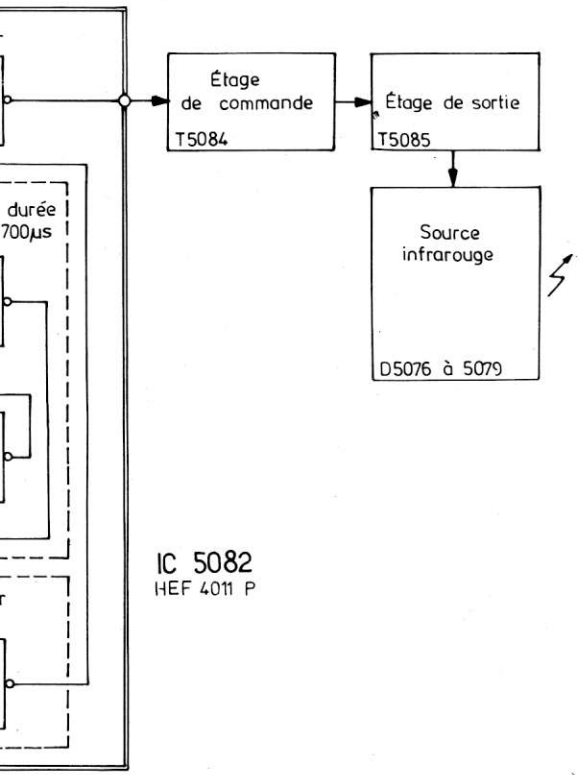

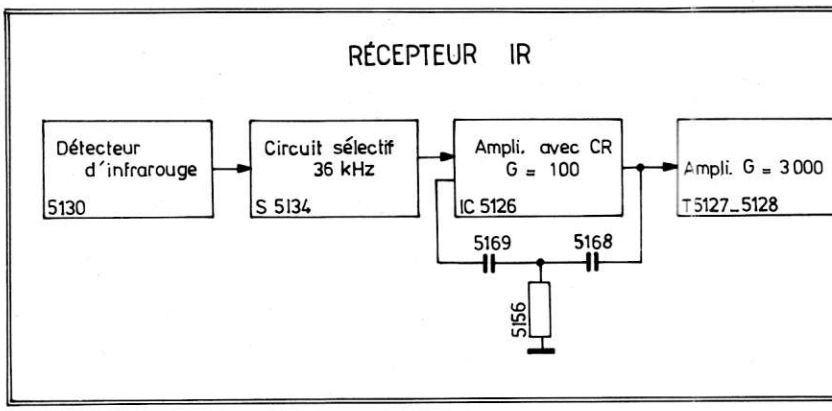

ENSEMBLE RÉCEPTEUR INFRA-ROUGE-DÉCODEUR

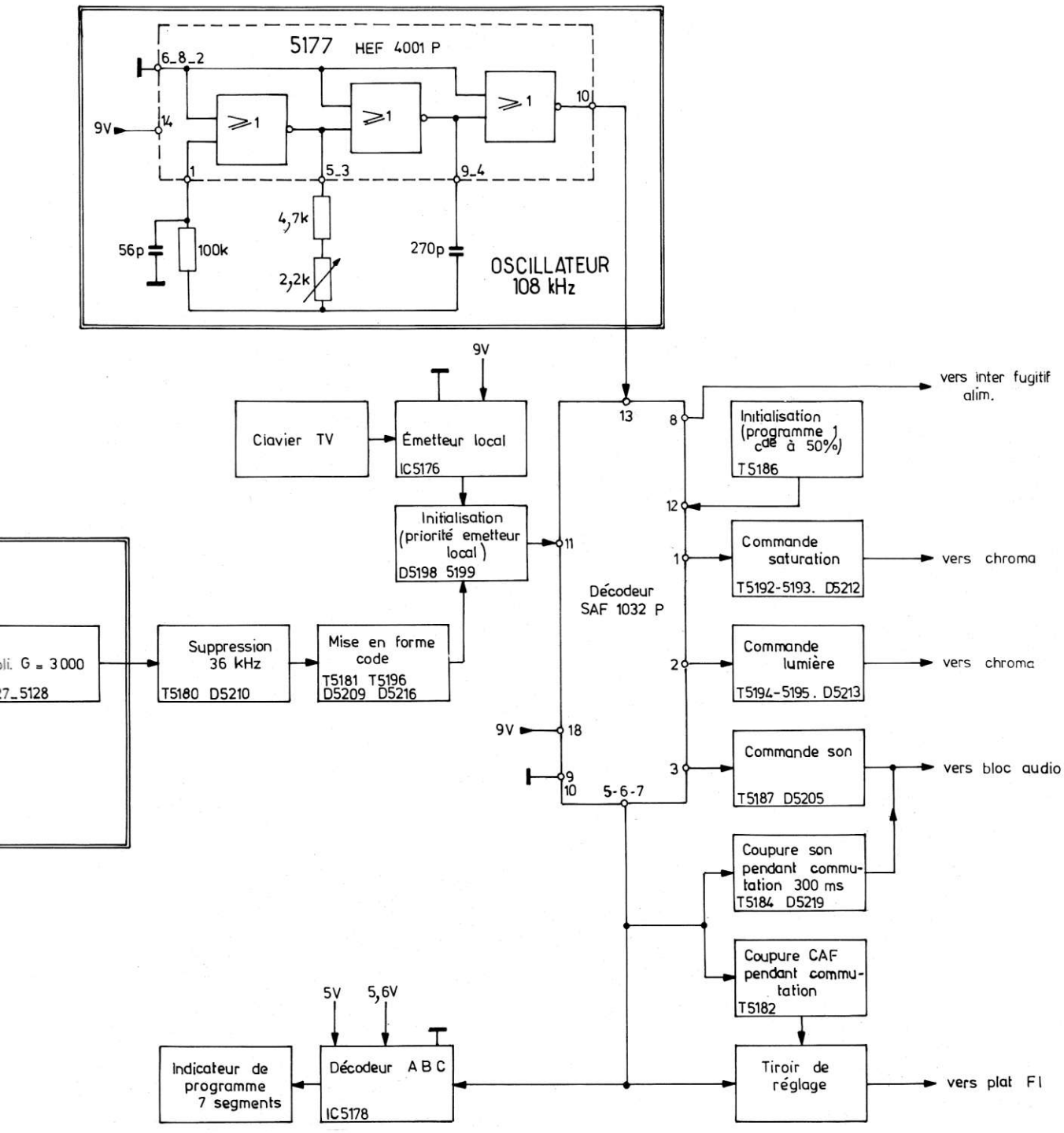

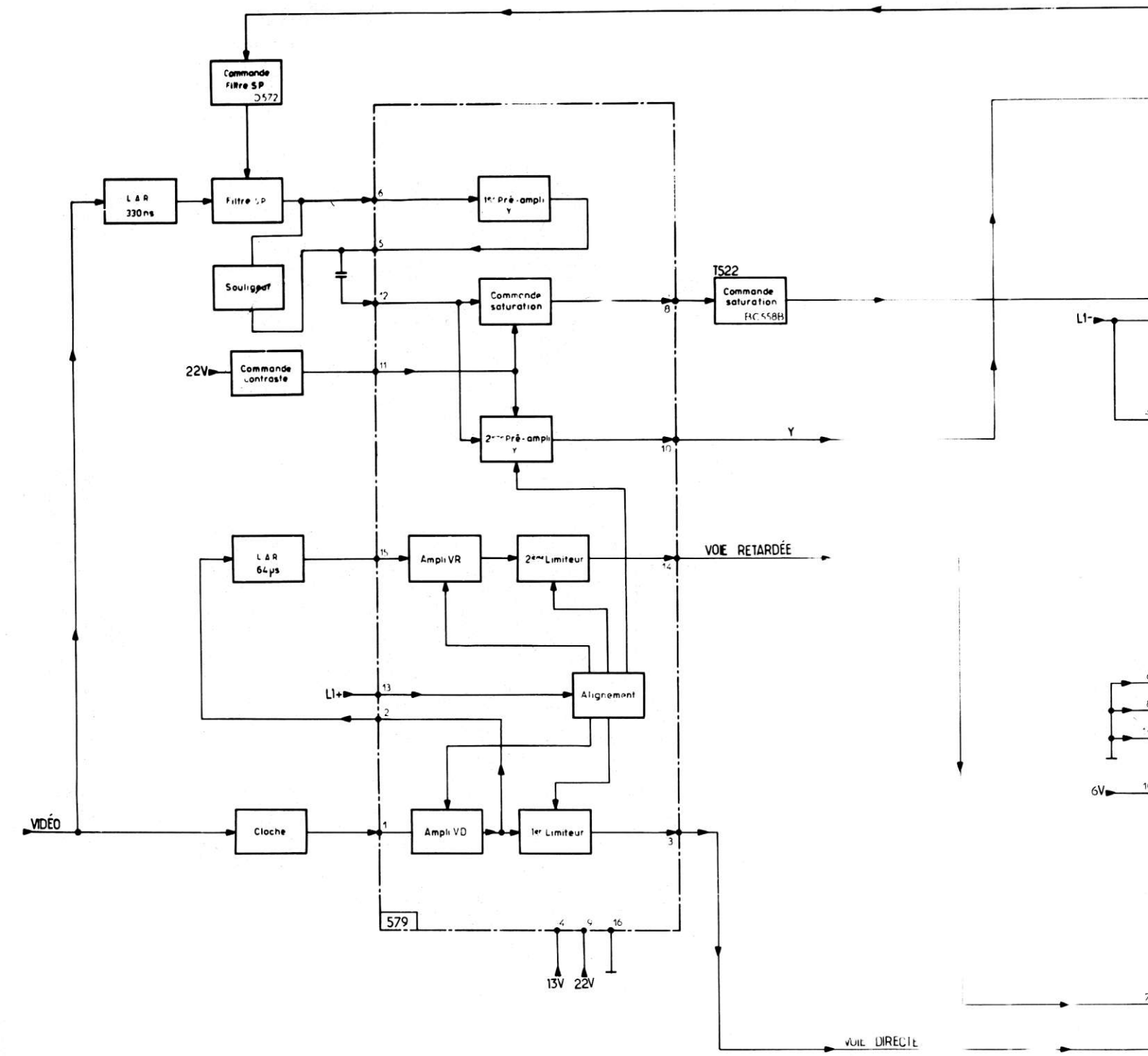
Commande Filtre S.P
D572
L A R
330ns
Filtre S.P
1er Pré-ampli Y
Souligneur
Commande saturation
T522
Commande saturation
BC558B
22V
Commande contraste
2ème Pré-ampli Y
Y
L A R
64µs
Ampli VR
2ème Limiteur
VOIE RETARDÉE
L1+
Alignement
VIDÉO
Cloche
Ampli VD
1er Limiteur
579
13V
22V
L1-
6V
VOIE DIRECTE

SCHEMA SYNOPTIQUE PLATINE CHROMINANCE A 4 CIRCUITS INTÉGRÉS

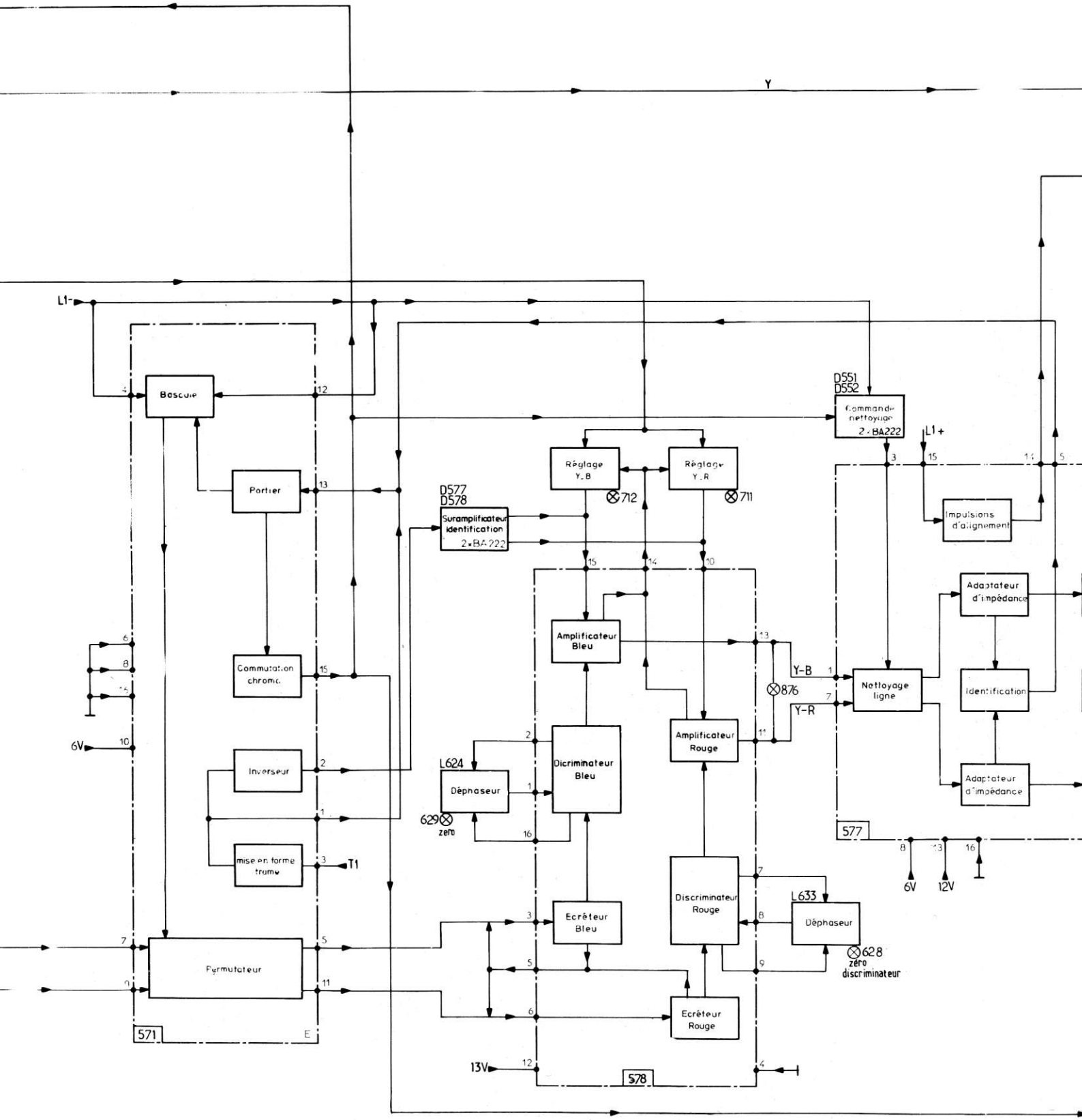

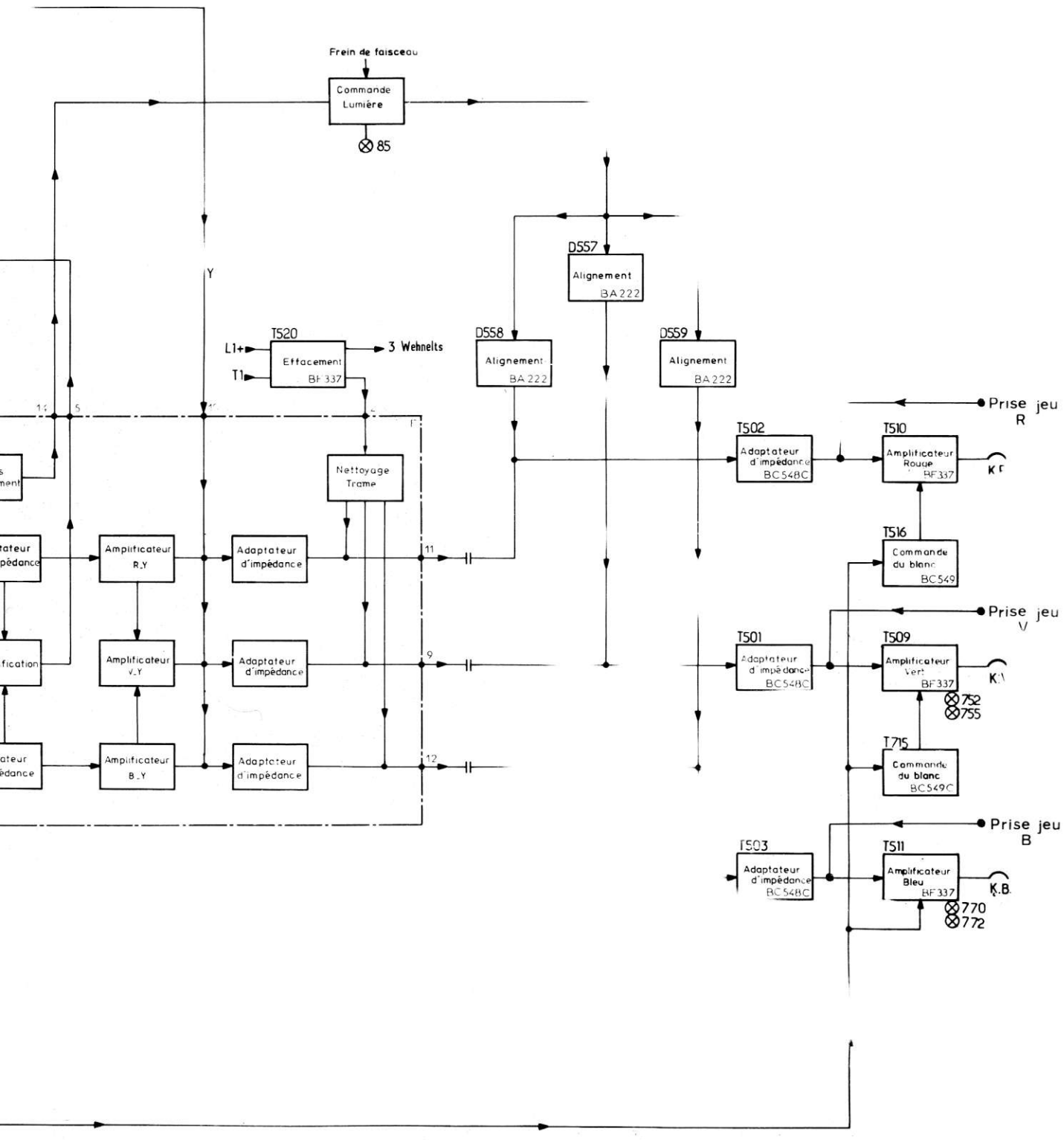
Frein de faisceau
Commande Lumière
⊗ 85
Y
T520
L1+
T1
Effacement BF 337
3 Wehnelts
D557
Alignement BA 222
D558
Alignement BA 222
D559
Alignement BA 222
Nettoyage Trame
Amplificateur R_Y
Amplificateur V_Y
Amplificateur B_Y
Adaptateur d'impédance
Adaptateur d'impédance
Adaptateur d'impédance
11
9
12
T502
Adaptateur d'impédance BC548C
T501
Adaptateur d'impédance BC548C
T503
Adaptateur d'impédance BC548C
T510
Amplificateur Rouge BF337
K R
T516
Commande du blanc BC549
T509
Amplificateur Vert BF337
K V
⊗ 752
⊗ 755
T715
Commande du blanc BC549C
T511
Amplificateur Bleu BF337
K B
⊗ 770
⊗ 772
Prise jeu R
Prise jeu V
Prise jeu B

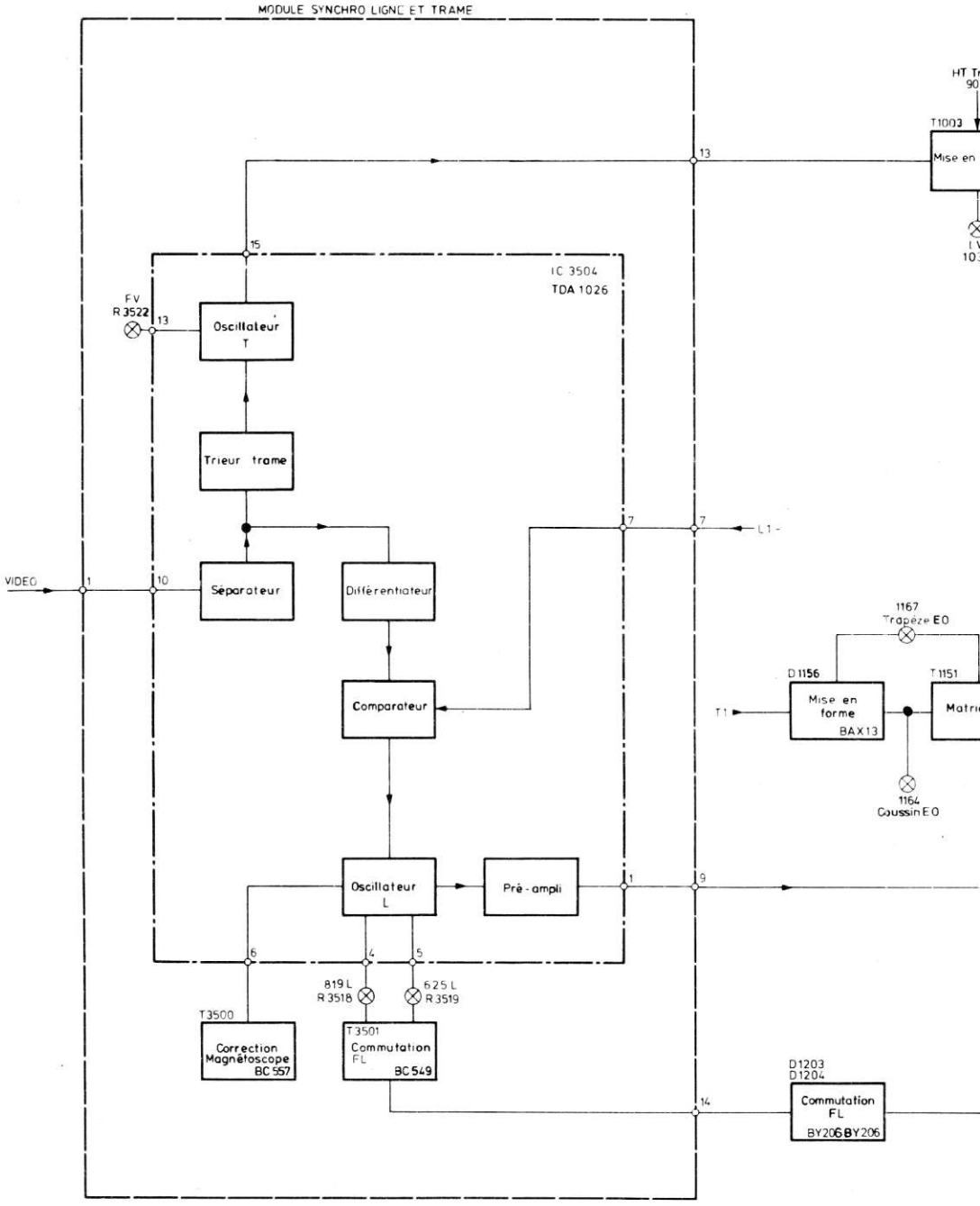
MODULE SYNCHRO LIGNE ET TRAME
IC 3504
TDA 1026
FV
R 3522
Oscillateur
T
Trieur trame
VIDEO
Séparateur
Différentiateur
Comparateur
Oscillateur
L
Pré - ampli
819 L
R 3518
625 L
R 3519
T3500
Correction
Magnétoscope
BC 557
T3501
Commutation
FL
BC 549
T1003
Mise en
L1 -
1167
Trapèze EO
D1156
Mise en
forme
BAX13
T1151
T1
1164
Coussin EO
D1203
D1204
Commutation
FL
BY206 BY206

SCHÉMA SYNOPTIQUE BASES DE TEMPS CORRECTIONS

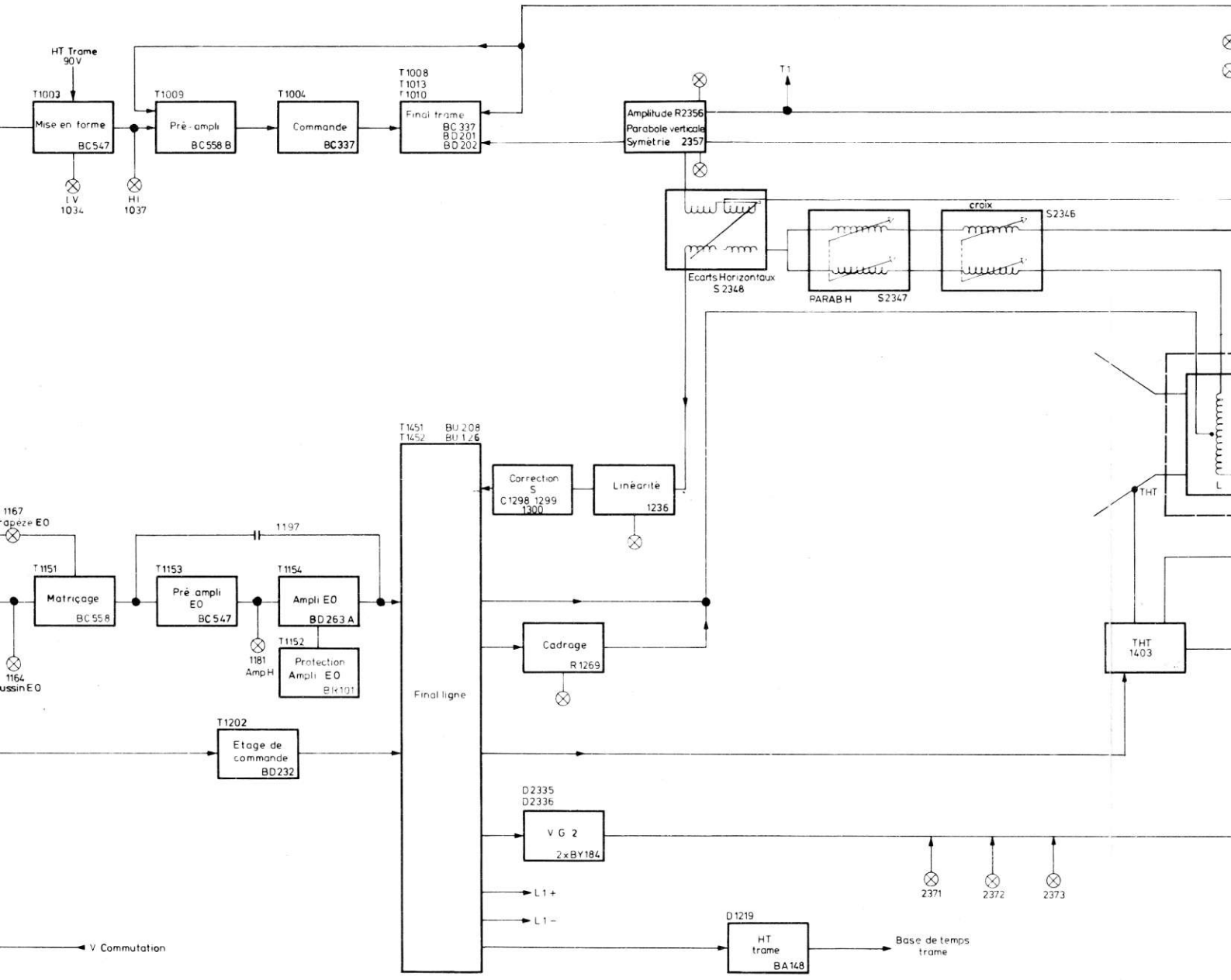

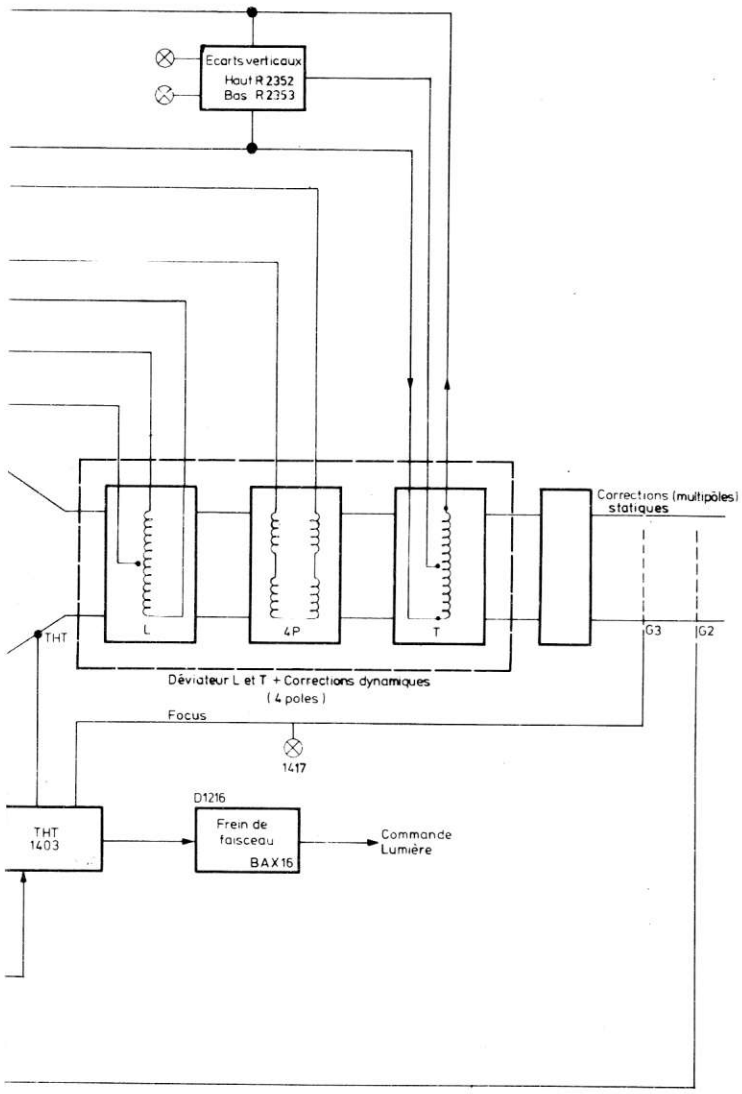
Ecarts verticaux
Haut R 2352
Bas R 2353
Corrections (multipôles) statiques
L
4P
T
G3
G2
THT
Déviateur L et T + Corrections dynamiques
(4 poles)
Focus
1417
D1216
THT
1403
Frein de faisceau
BAX16
Commande Lumière

PLATINE CHROMINANCE Côté cuivre

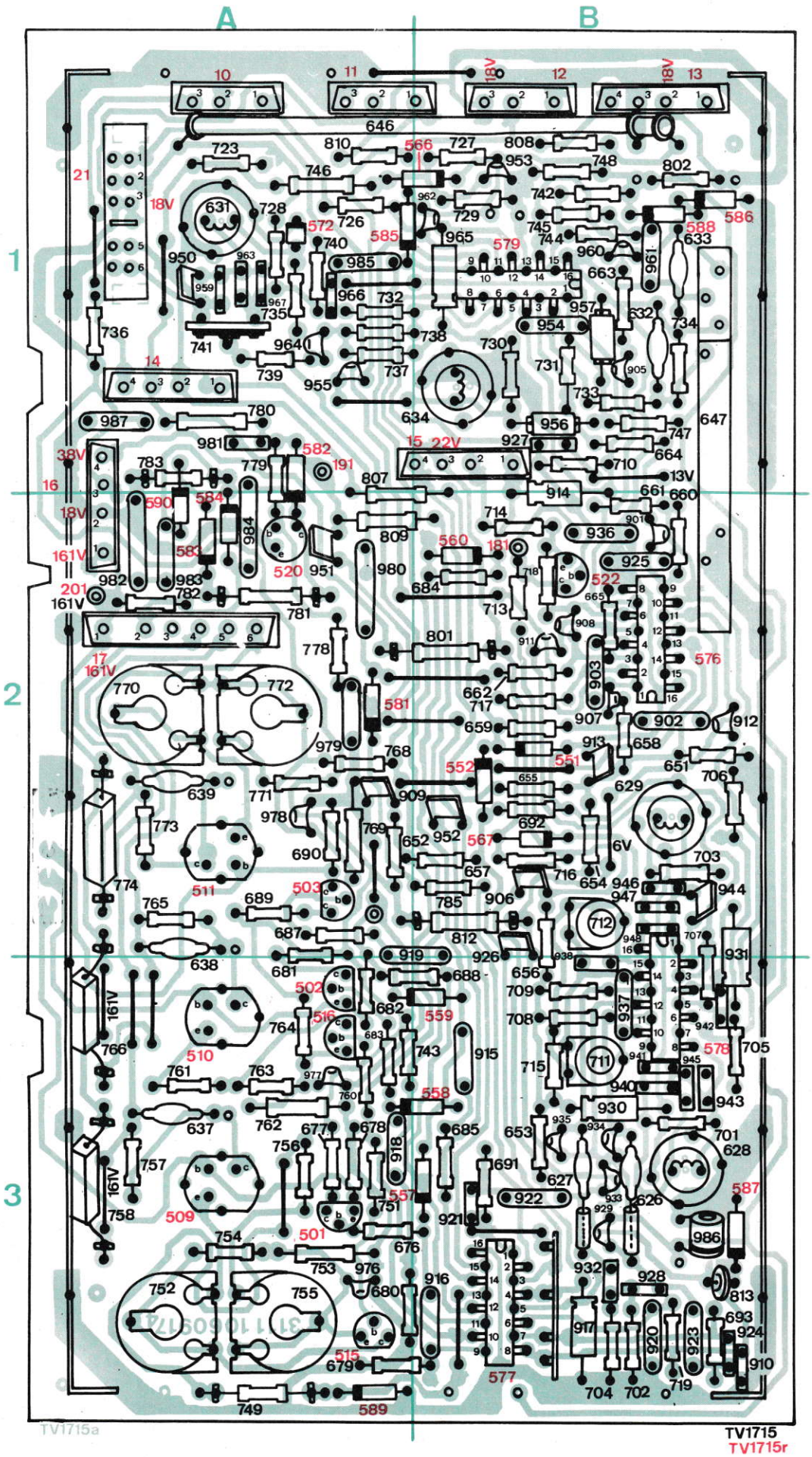

PLATINE CHROMINANCE COTÉ

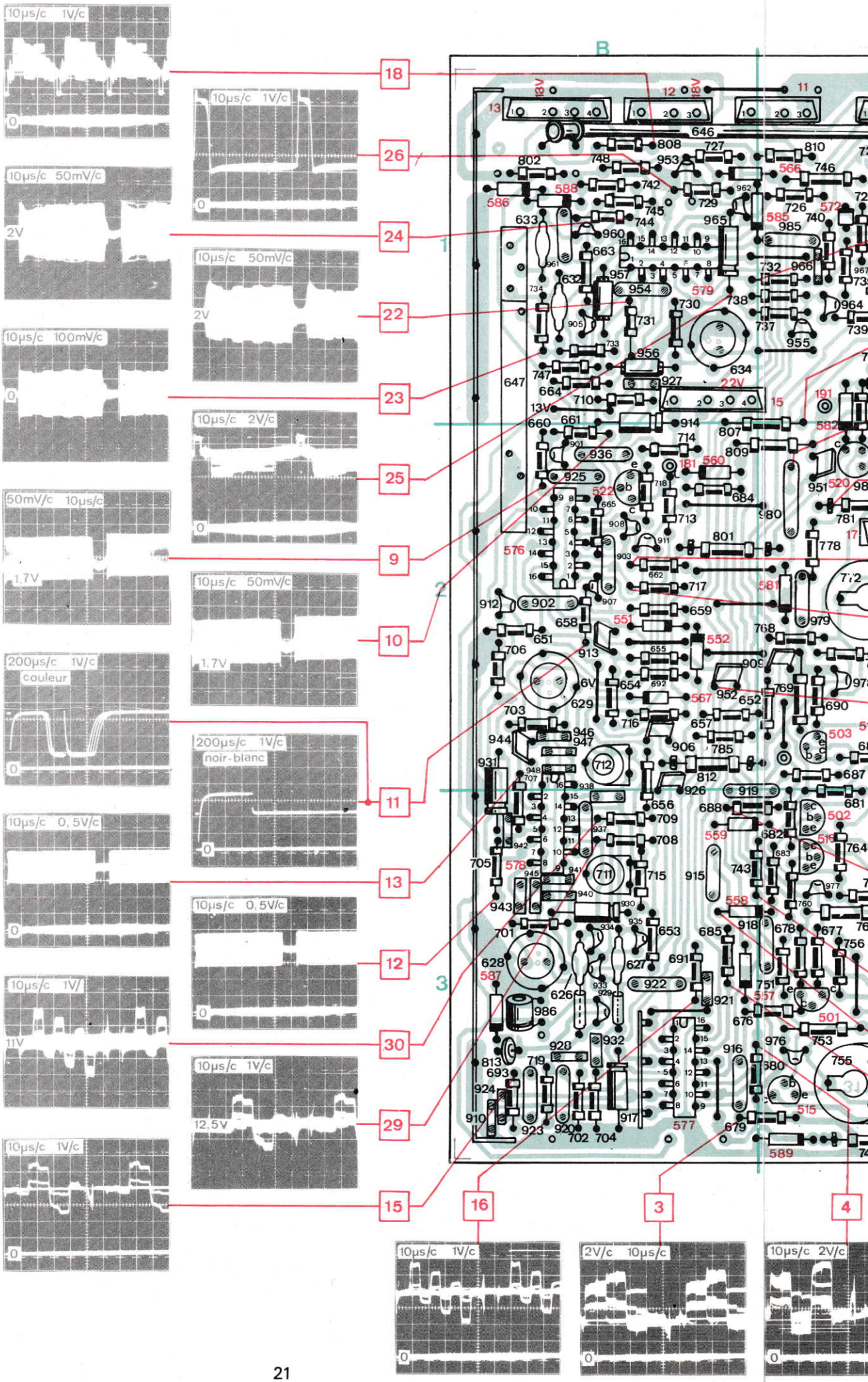

CE COTÉ ÉLÉMENTS

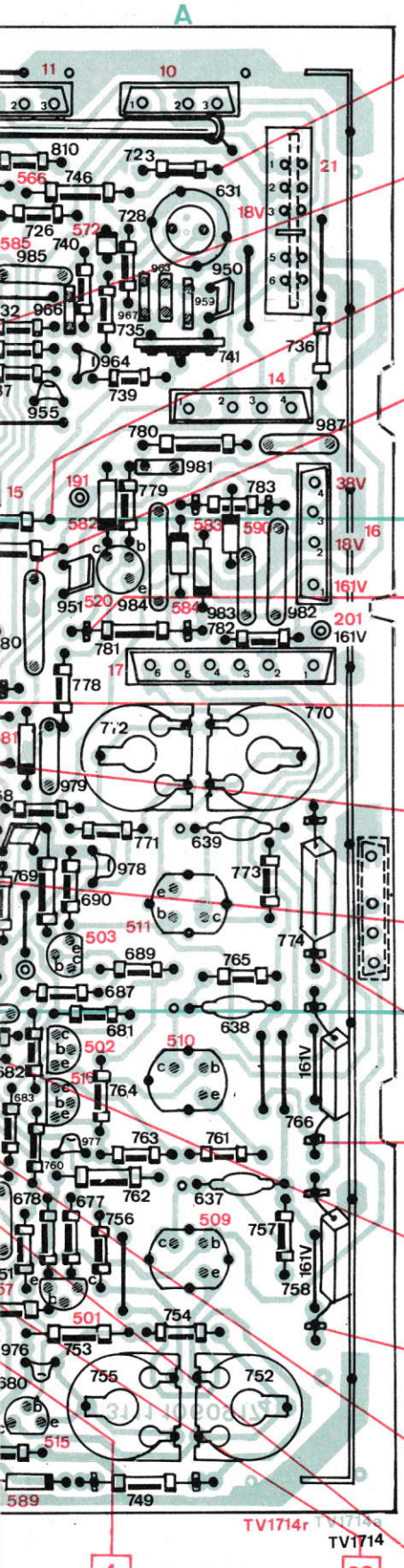

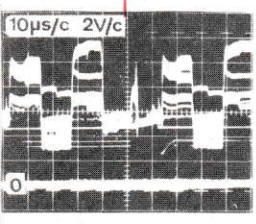

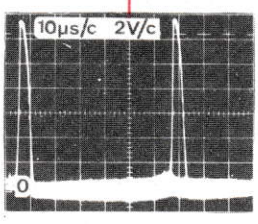

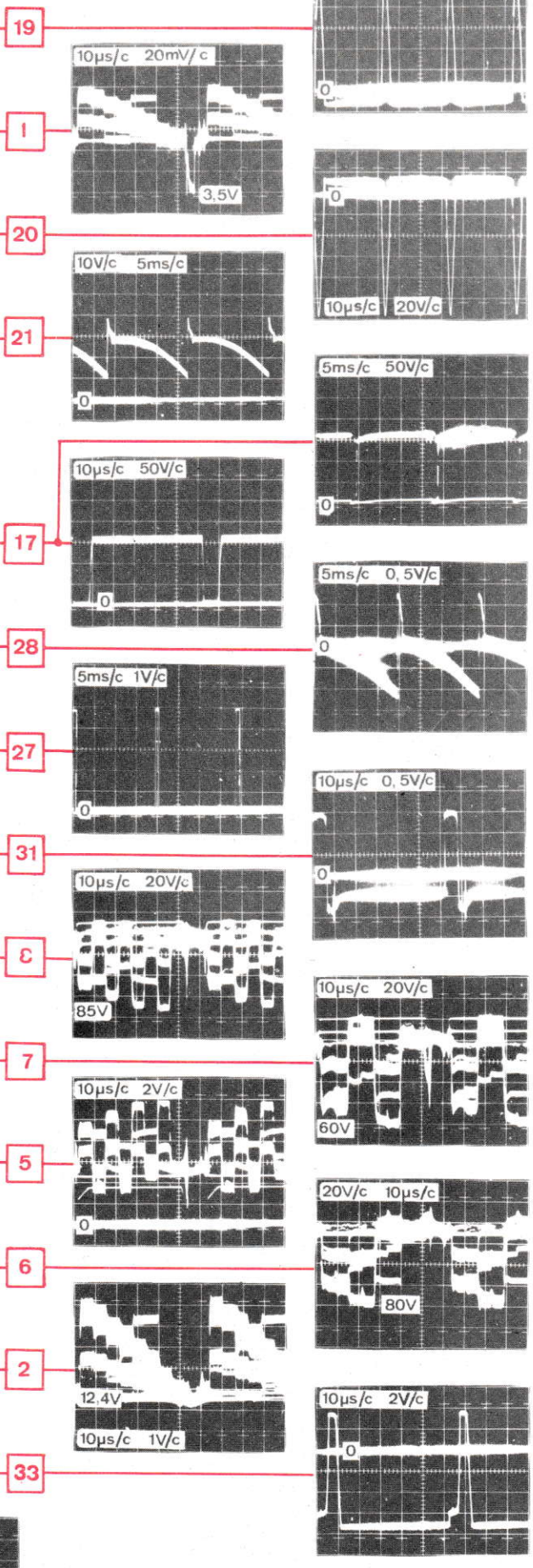

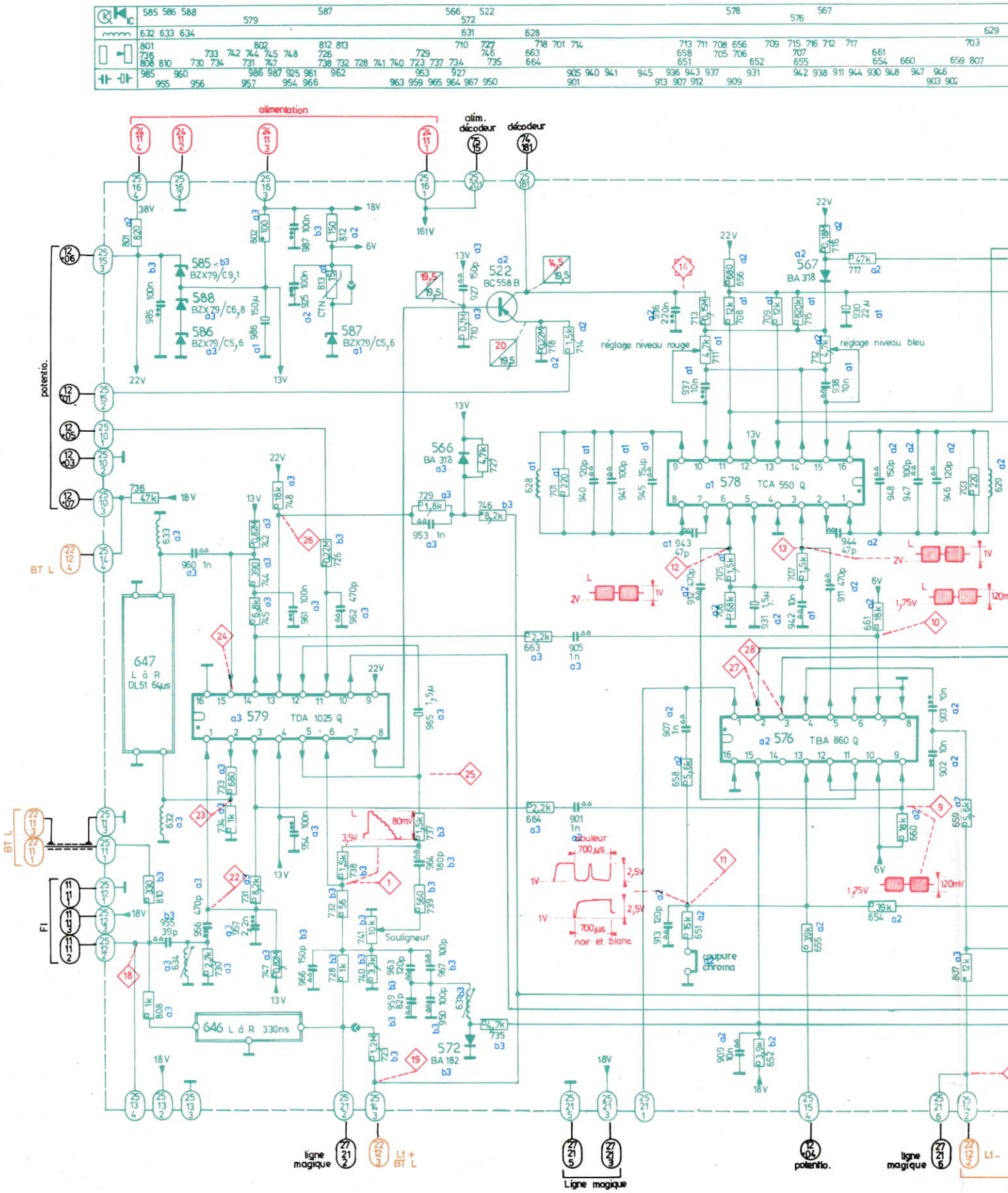
alimentation
alim. décodeur
décodeur
potentio.
réglage niveau rouge
réglage niveau bleu
BT L
FI
647 L à R DL51 64µs
579 TDA 1025 Q
576 TBA 860 Q
578 TCA 550 Q
646 L à R 330ns
572 BA 182
566 BA 318
567 BA 318
522 BC 558 B
585 BZX79/C9,1
588 BZX79/C6,8
586 BZX79/C5,6
587 BZX79/C5,6
Souligneur
sonnerie
700µs
coupure chroma
ligne magique
Ligne magique
L1 +
L1 -

HROMINANCE

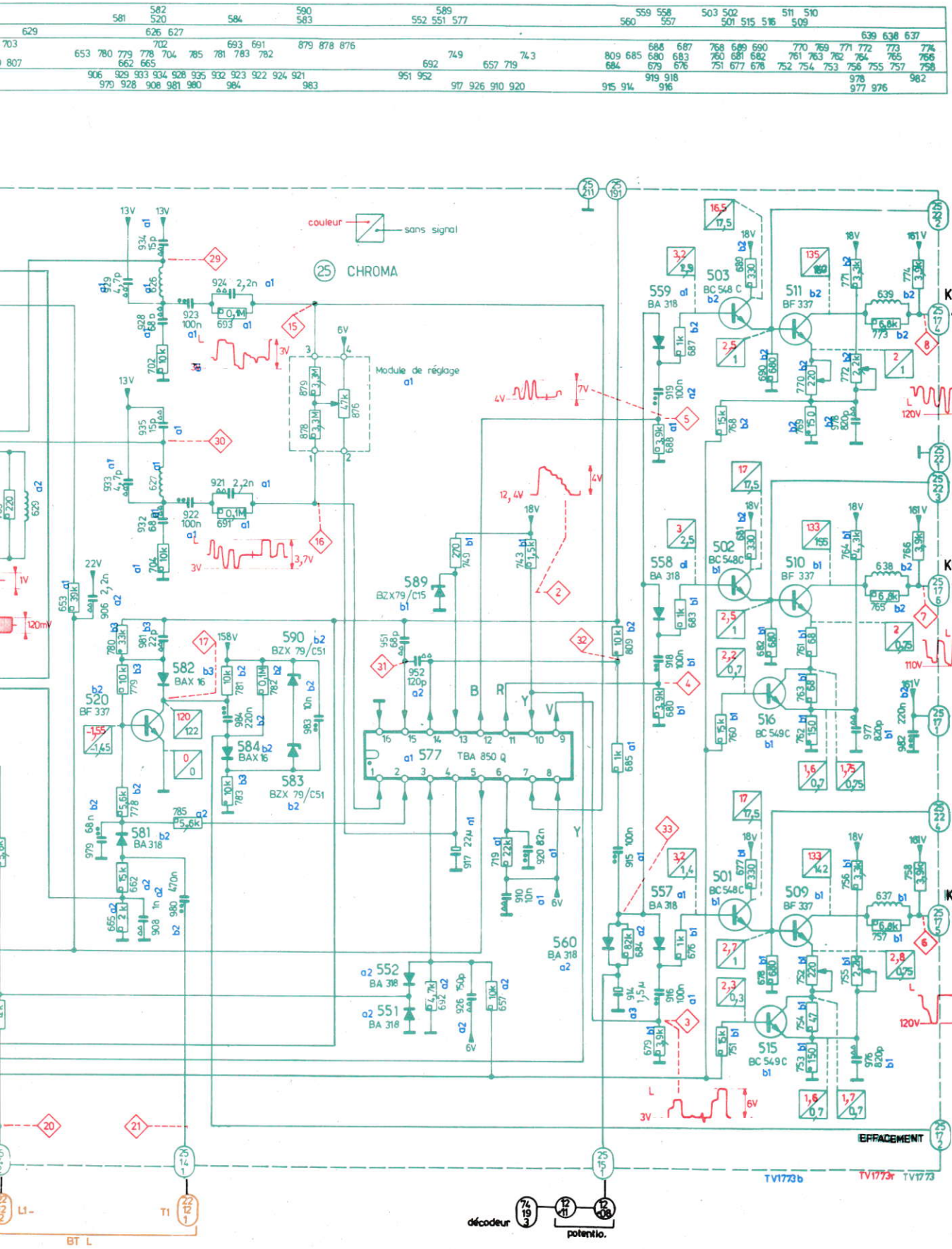
couleur
sans signal
25 CHROMA
Module de réglage a1
503 BC 548 C
511 BF 337
559 BA 318
502 BC 548 C
510 BF 337
558 BA 318
501 BC 548 C
509 BF 337
557 BA 318
516 BC 549 C
515 BC 549 C
589 BZX79/C15
590 BZX 79/C51
582 BAX 16
583 BZX 79/C51
584 BAX 16
581 BA 318
520 BF 337
577 TBA 850 Q
560 BA 318
552 BA 318
551 BA 318
KB
KR
KV
EFFACEMENT
TV1773b
TV1773r
TV1773
décodeur
potentio.
BT L
T1

TENSIONS RELEVÉES SUR LES CIRCUITS INTÉGRÉS

(sans signal : en noir)
(avec signal : en rouge)

578
TCA 550 Q

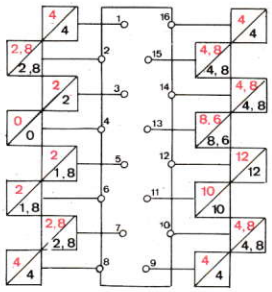

579
TDA 1025 Q

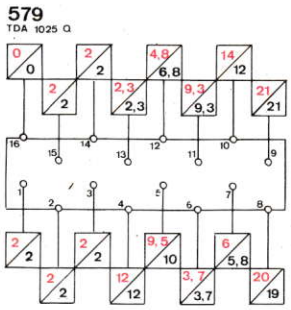

576
TBA 860 Q

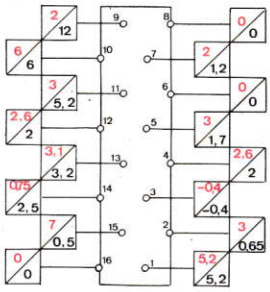

577
TBA 850 Q

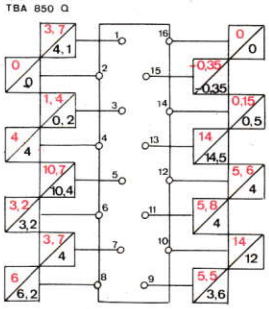

SCHÉMA BLOC BALAYAGE A REDRESSE

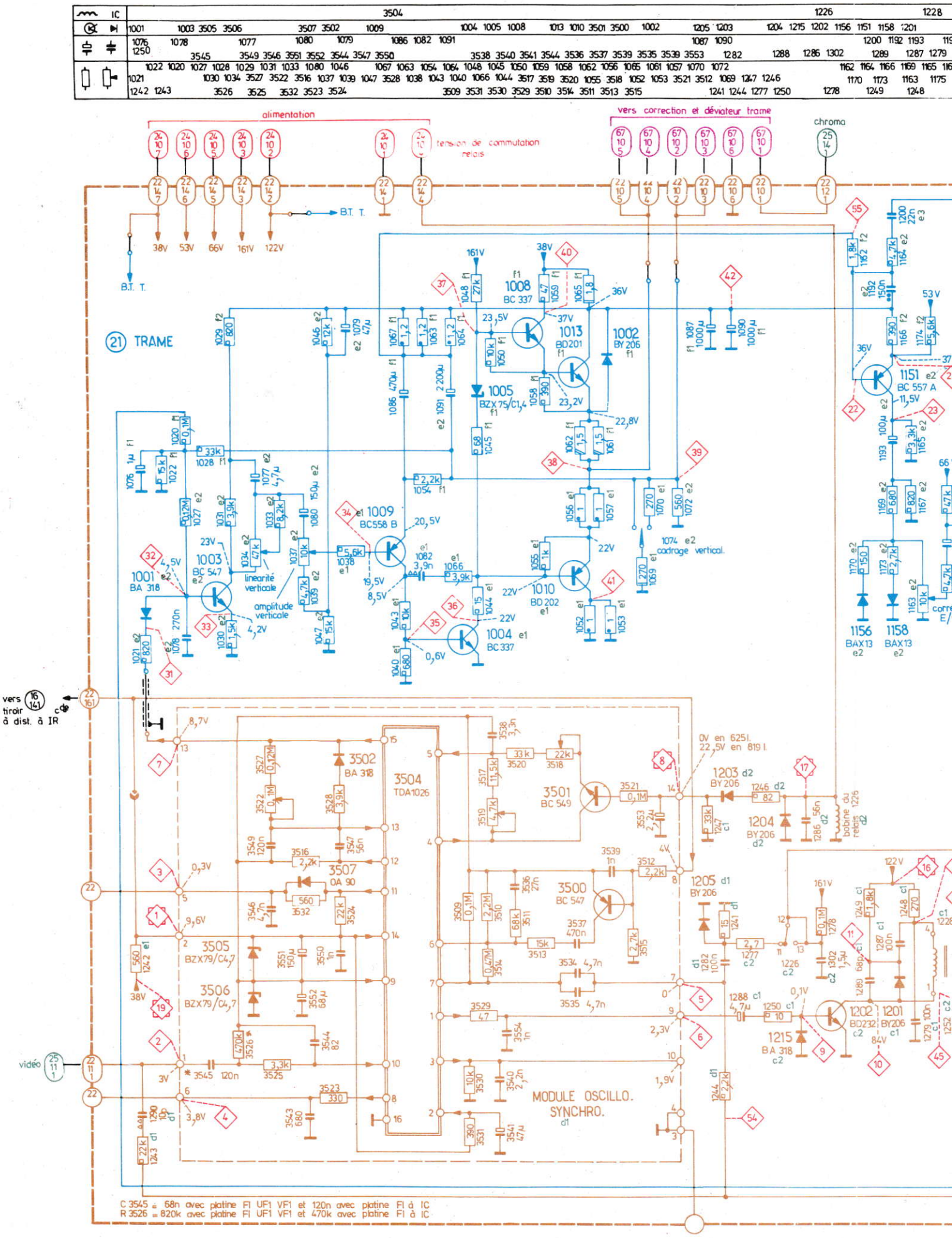

EDRESSEMENT FRACTIONNÉ

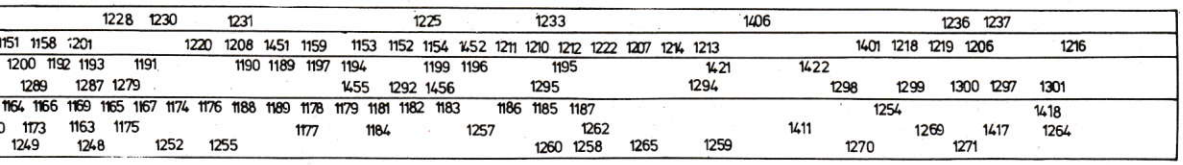

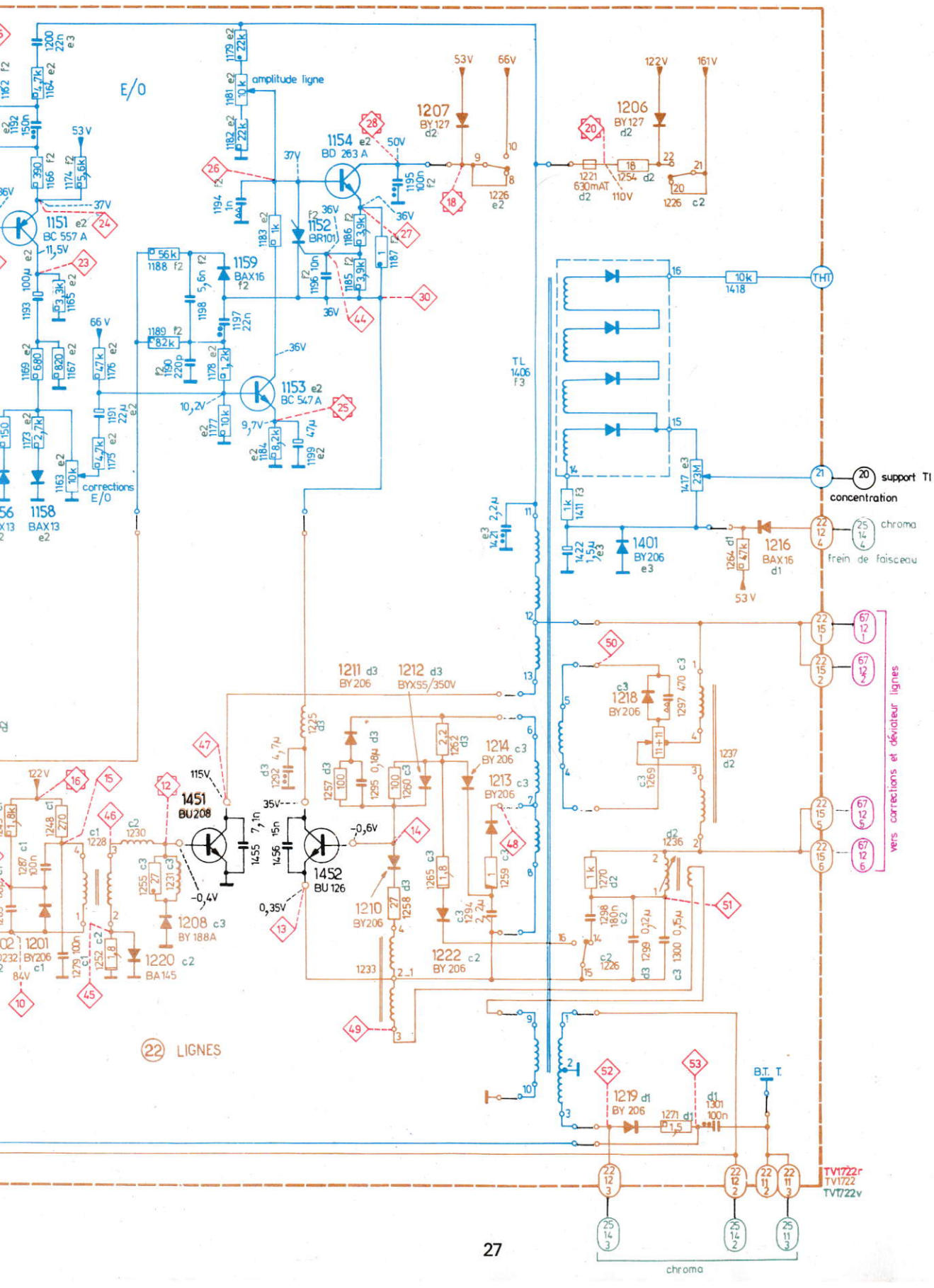

PLATINE CORRECTIONS

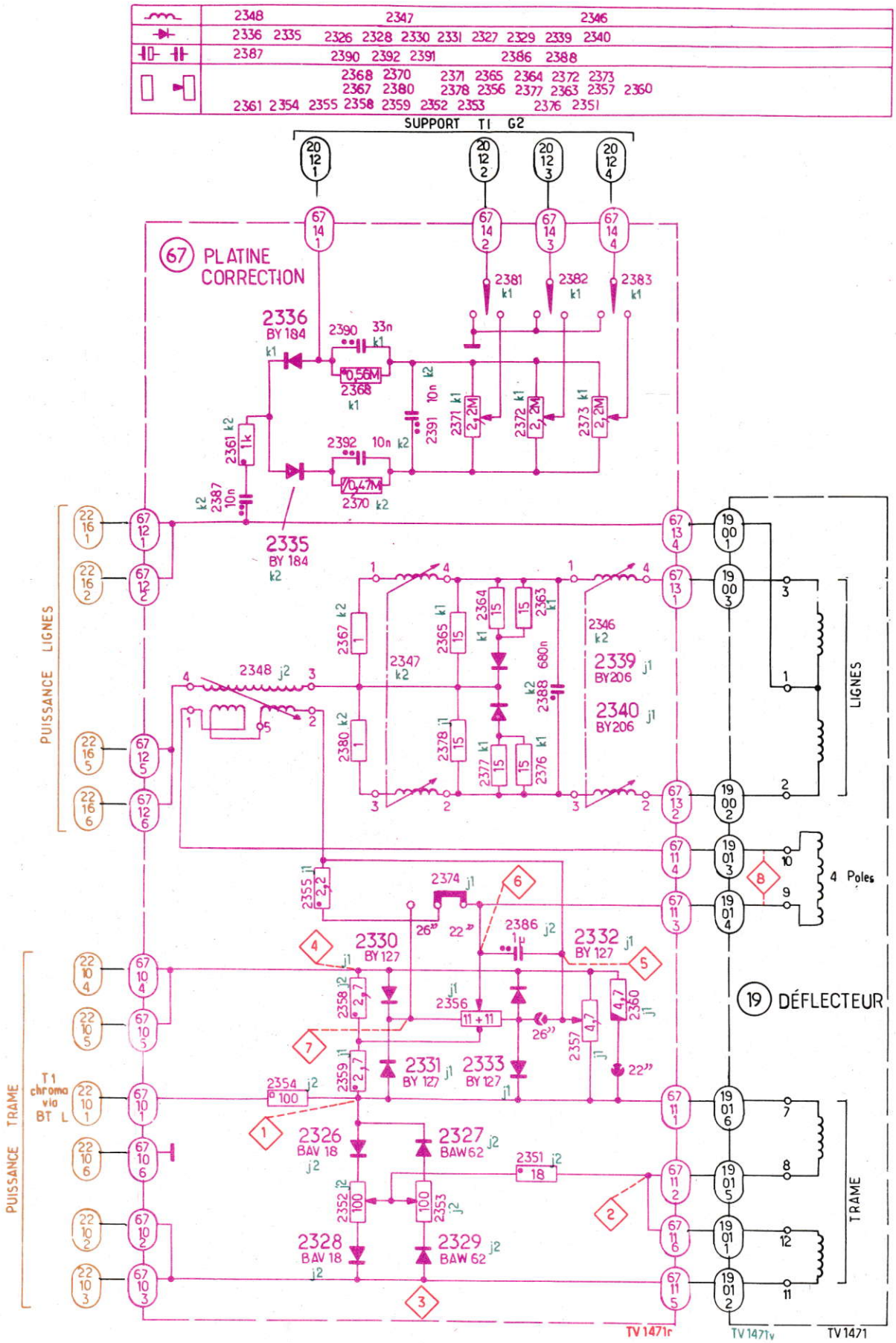

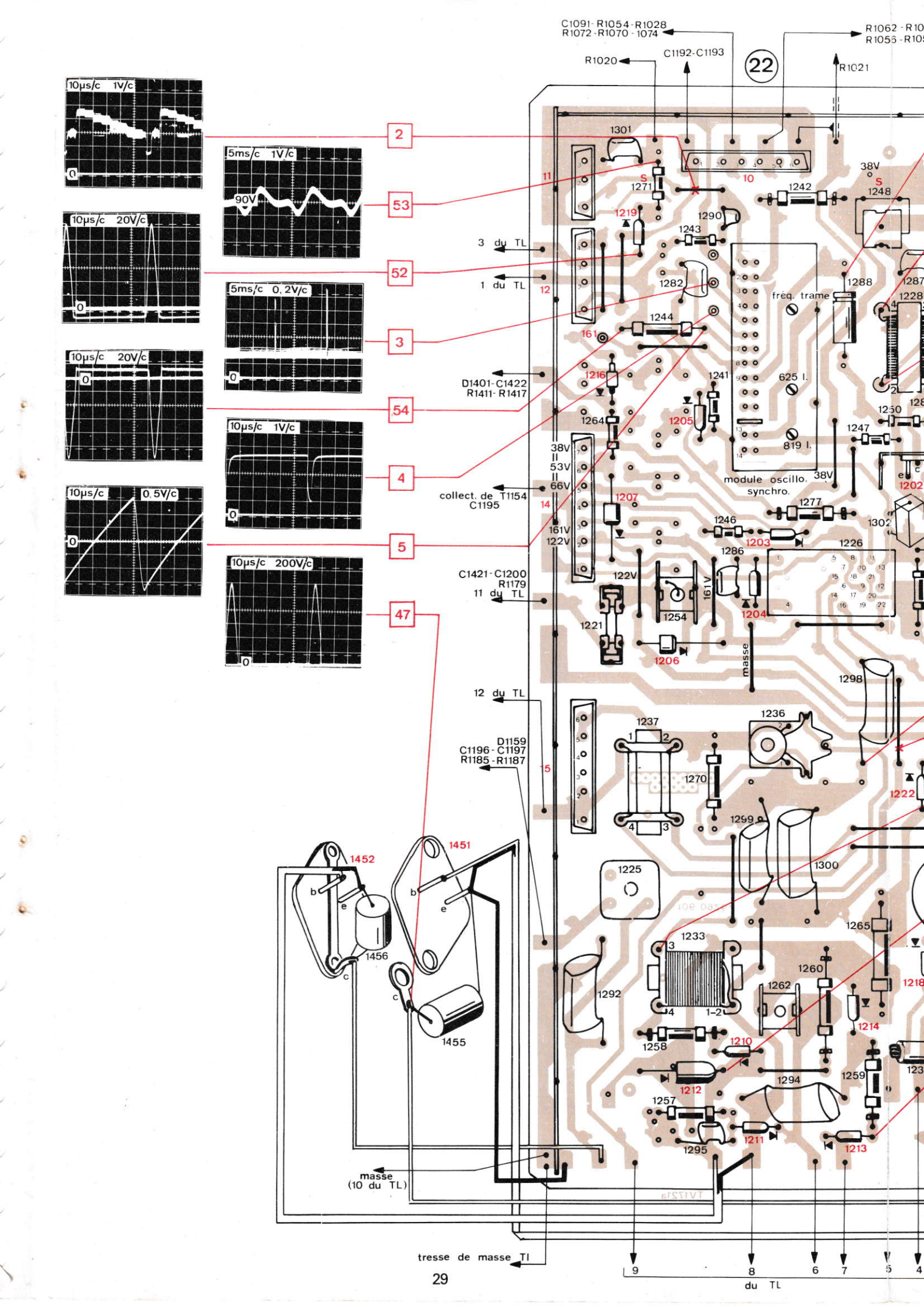
10µs/c 1V/c
2
5ms/c 1V/c
90V
53
10µs/c 20V/c
52
3 du TL
1 du TL
12
5ms/c 0,2V/c
3
10µs/c 20V/c
D1401-C1422
R1411-R1417
54
10µs/c 1V/c
4
collect. de T1154
C1195
14
10µs/c 0,5V/c
5
C1421-C1200
R1179
11 du TL
10µs/c 200V/c
47
12 du TL
D1159
C1196-C1197
R1185-R1187
15
C1091-R1054-R1028
R1072-R1070-1074
R1020
C1192-C1193
22
R1021
R1062-R10
R1055-R105
1301
11
S
1271
10
1242
38V
S
1248
1219
1290
1243
1282
1288
fréq. trame
1287
1228
1244
161
1216
1241
625 l.
1264
1205
1250
1247
38V
53V
66V
161V
122V
819 l.
module oscillo.
synchro.
38V
1202
1207
1277
1246
1203
1302
1226
1286
1204
122V
161V
1254
1221
1206
masse
1298
1236
1237
1270
1222
1299
1300
1225
1265
1233
1260
1262
1218
1292
1214
1258
1210
1212
1294
1259
1257
1211
1213
1295
1451
1452
1456
1455
masse
(10 du TL)
tresse de masse TI
9
8
6
7
5
4
du TL

BLOC BALAYAGE (côté éléments)

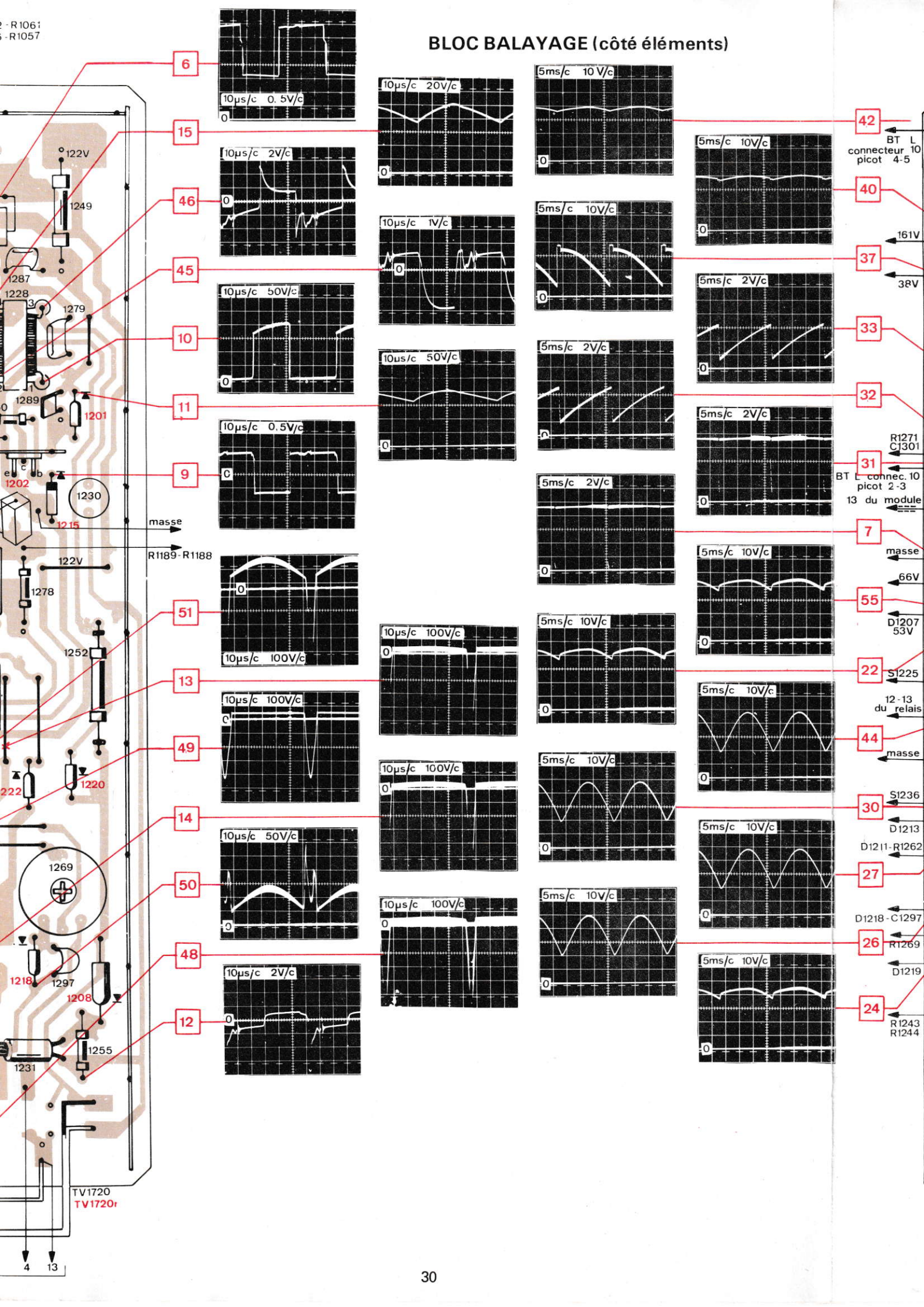

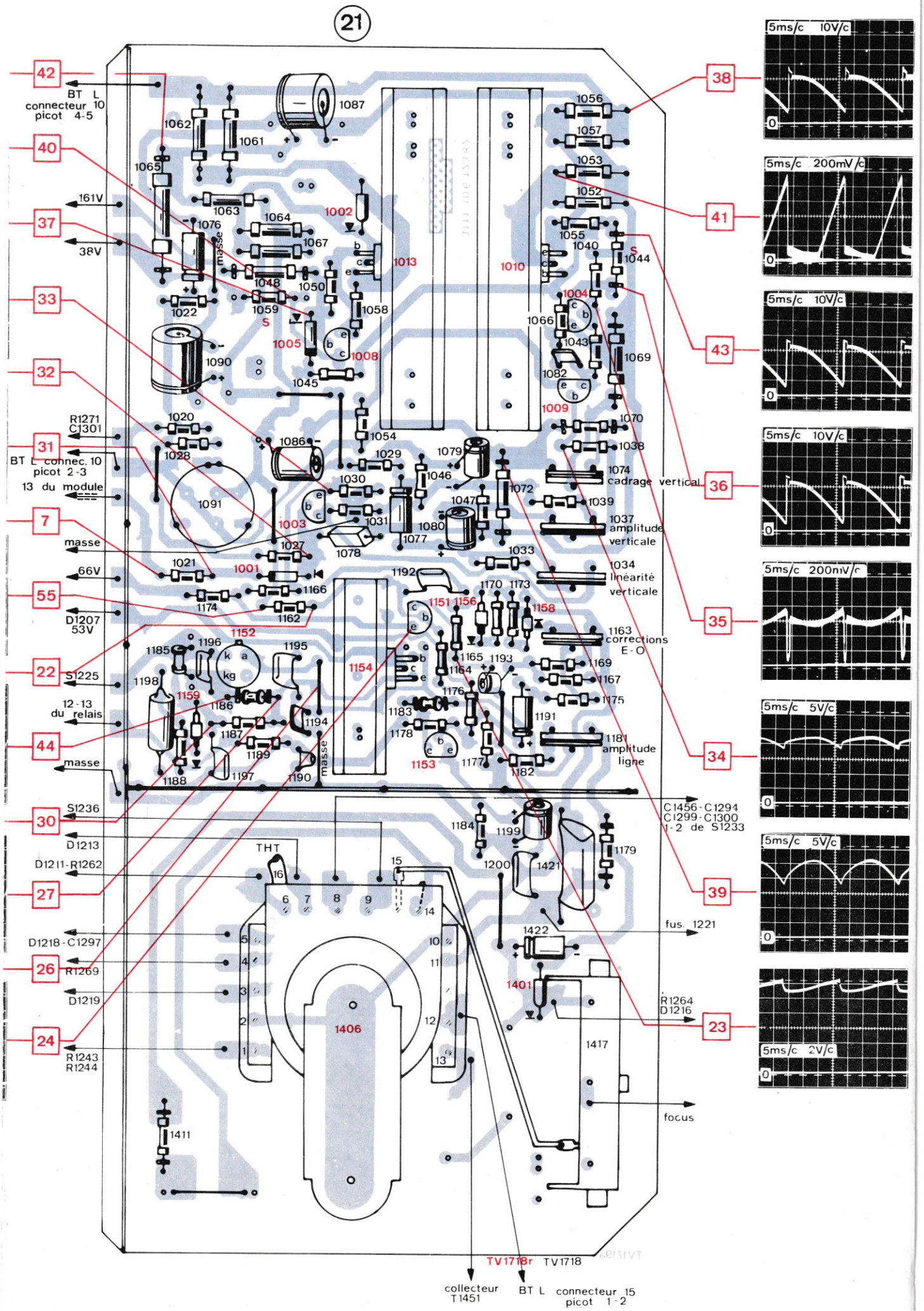
21
42
BT L connecteur 10 picot 4-5
40
161V
37
38V
33
32
R1271 C1301
31
BT L connec. 10 picot 2-3
13 du module
7
masse
66V
55
D1207 53V
22
S1225
12-13 du relais
44
masse
S1236
30
D1213
D1211-R1262
27
D1218-C1297
26
R1269
D1219
24
R1243 R1244
1411
THT
1406
1417
fus. 1221
R1264 D1216
1401
1422
1421
1200
1179
1184
1199
C1456-C1294 C1299-C1300 1-2 de S1233
focus
TV1718r TV1718
collecteur T1451
BT L connecteur 15 picot 1-2
38
41
43
36
35
34
39
23
1056
1057
1053
1052
1055
1040
1044
1004
1066
1043
1069
1082
1009
1070
1038
1074 cadrage vertical
1039
1037 amplitude verticale
1033
1034 linéarité verticale
1158
1163 corrections E-O
1169
1167
1175
1191
1181 amplitude ligne
1182
1177
1153
1178
1183
1176
1165
1193
1164
1170
1173
1192
1151
1156
1154
1152
1196
1185
1195
1198
1159
1186
1194
1187
1189
1188
1197
1190
1087
1062
1061
1065
1063
1064
1067
1076
1048
1050
1059
1022
1002
1013
1010
1058
1005
1008
1045
1090
1020
1028
1086
1054
1029
1030
1091
1031
1003
1027
1078
1021
1001
1166
1174
1162
1079
1046
1072
1047
1080
1077
1033
1192
1170
1173
1151
1156
1158
1154
1152
1196
1185
1195
1198
1159
1186
1194
1187
1189
1188
1197
1190
1087
1062
1061
1065
1063
1064
1067
1076
1048
1050
1059
1022
1002
1013
1010
1058
1005
1008
1045
1090
1020
1028
1086
1054
1029
1030
1091
1031
1003
1027
1078
1021
1001
1166
1174
1162
1079
1046
1072
1047
1080
1077
1033
1192
1170
1173
1151
1156
1158
1154
1152
1196
1185
1195
1198
1159
1186
1194
1187
1189
1188
1197
1190
5ms/c 10V/c
0
5ms/c 200mV/c
0
5ms/c 10V/c
0
5ms/c 10V/c
0
5ms/c 200mV/c
0
5ms/c 5V/c
0
5ms/c 5V/c
0
5ms/c 2V/c
0

BLOC BALAYAG

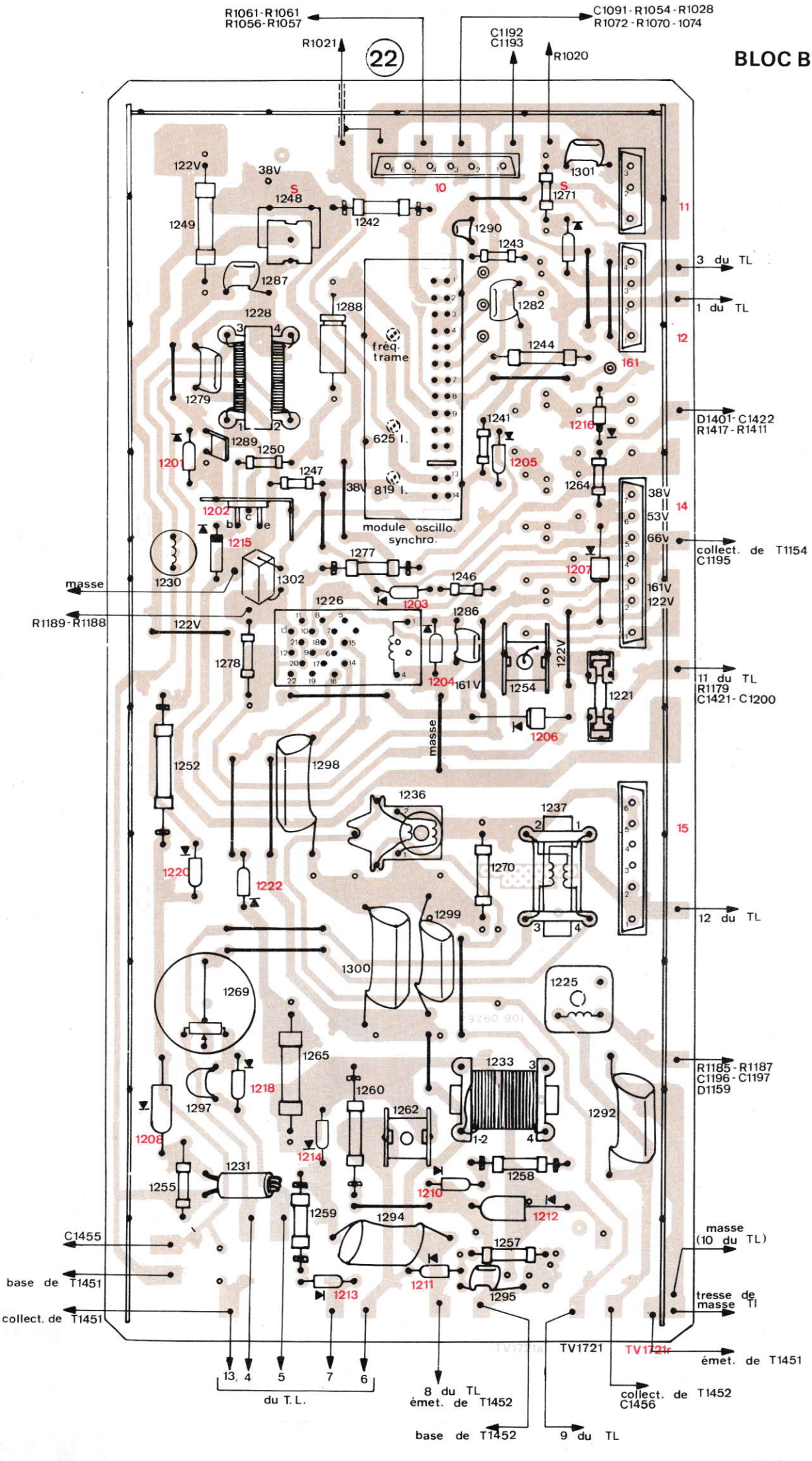

E (côté cuivre)

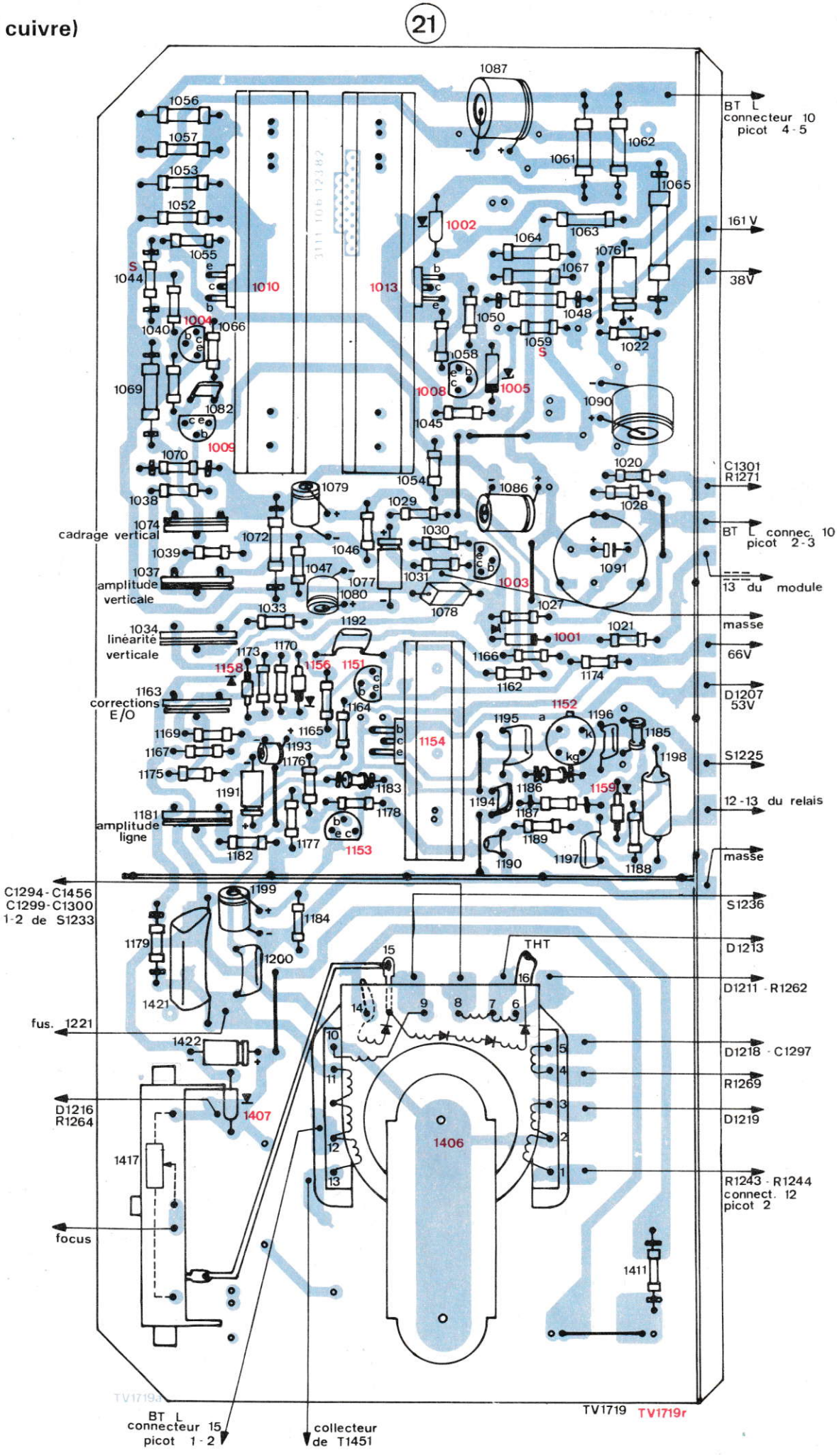

MODULE OSCILLO-SYNCHRO

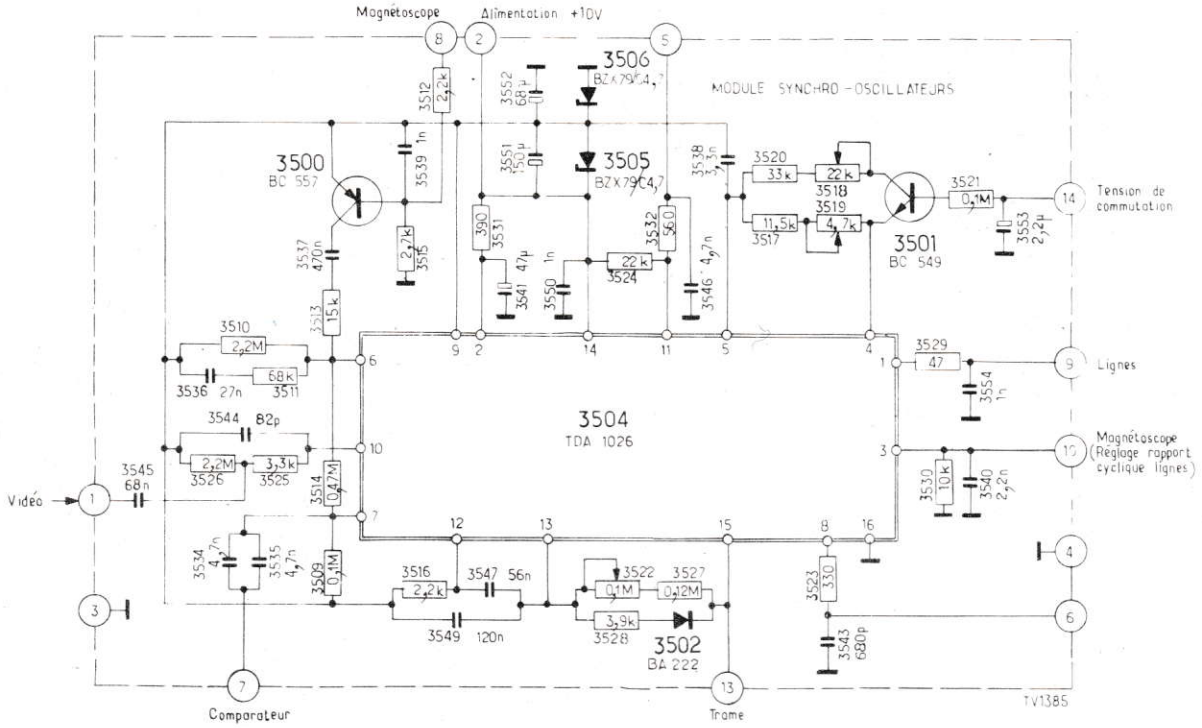

MODULE SYNCHRO-OSCILLATEURS VU COTÉ ÉLÉMENTS

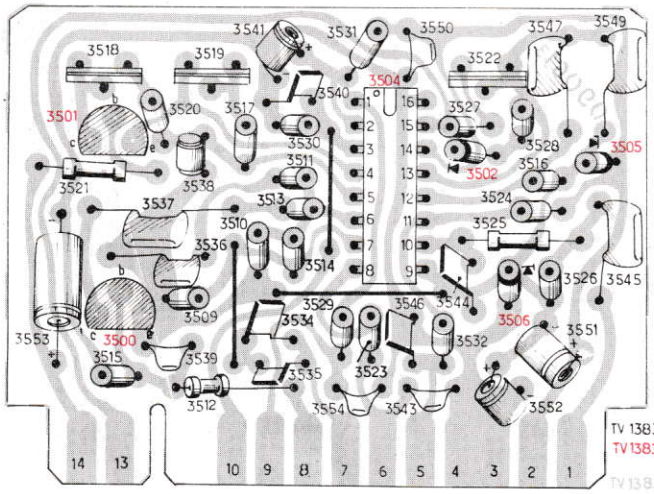

MODULE SYNCHRO - OSCILLATEURS VU COTÉ CUIVRE

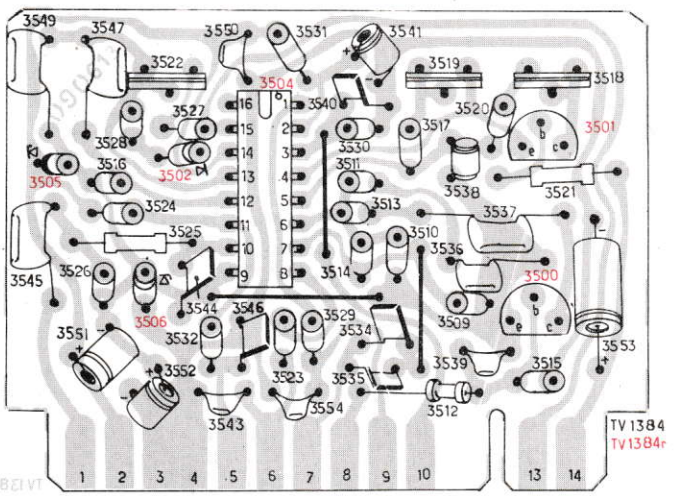

PLATINE CORRECTION

	2348 2347 2346
	2336 2335 2326 2328 2330 2331 2327 2329 2339 2340
	2387 2390 2392 2391 2386 2388
	2368 2370 2371 2365 2364 2372 2373 2367 2380 2378 2356 2377 2363 2357 2360 2361 2354 2355 2358 2359 2352 2353 2376 2351

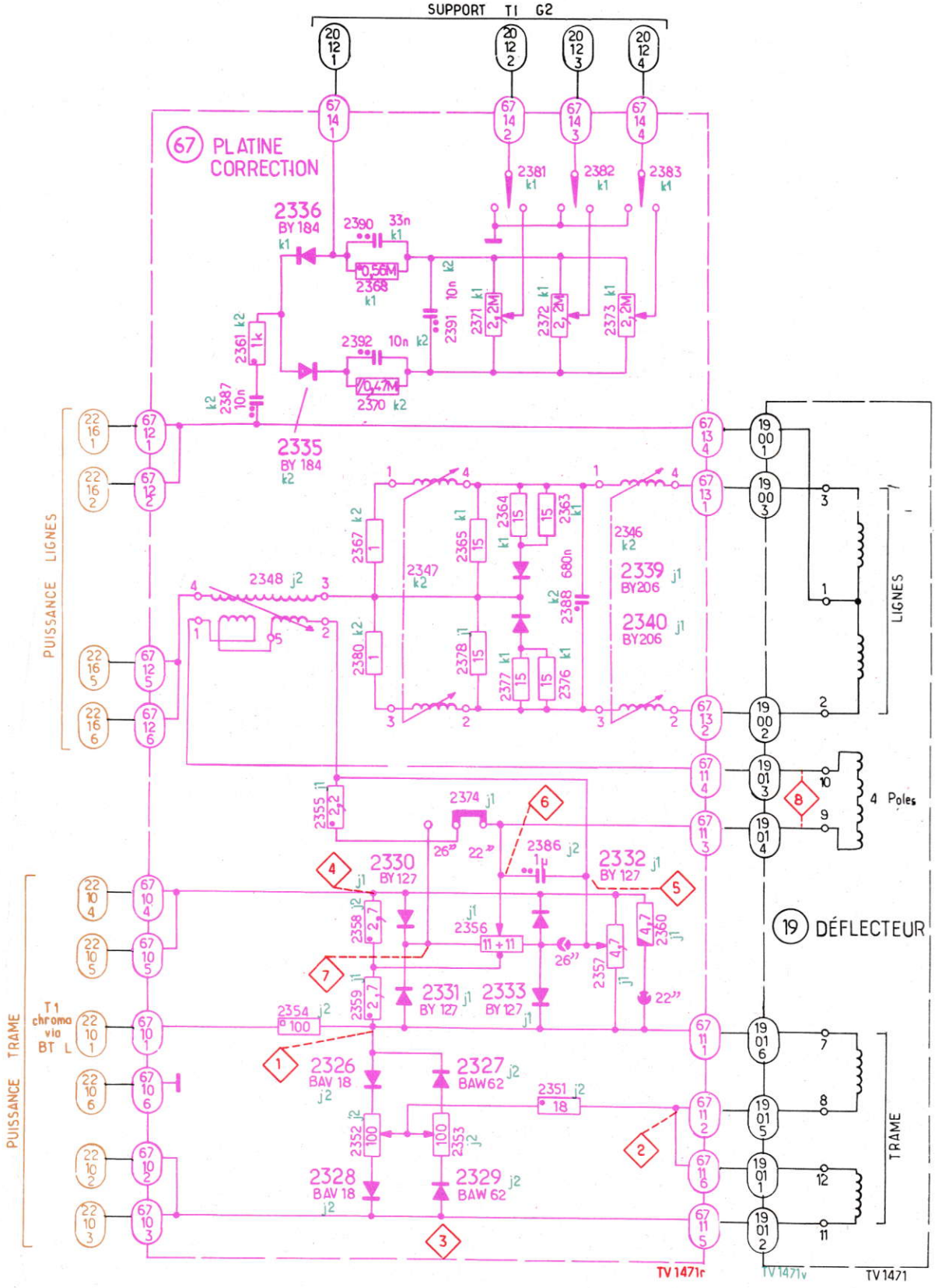

PLATINE CORRECTION (côté éléments)

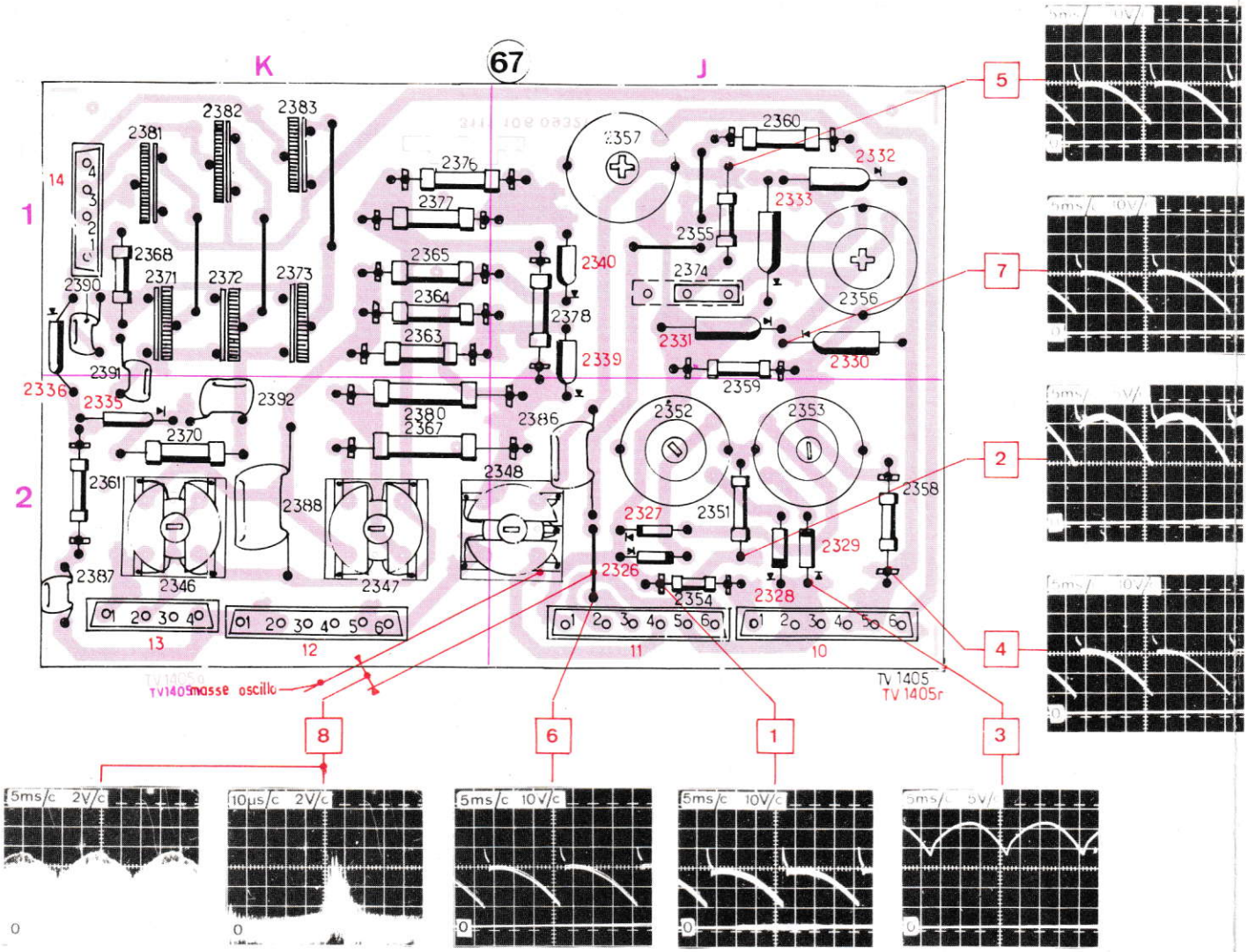

PLATINE CORRECTION (côté cuivre)

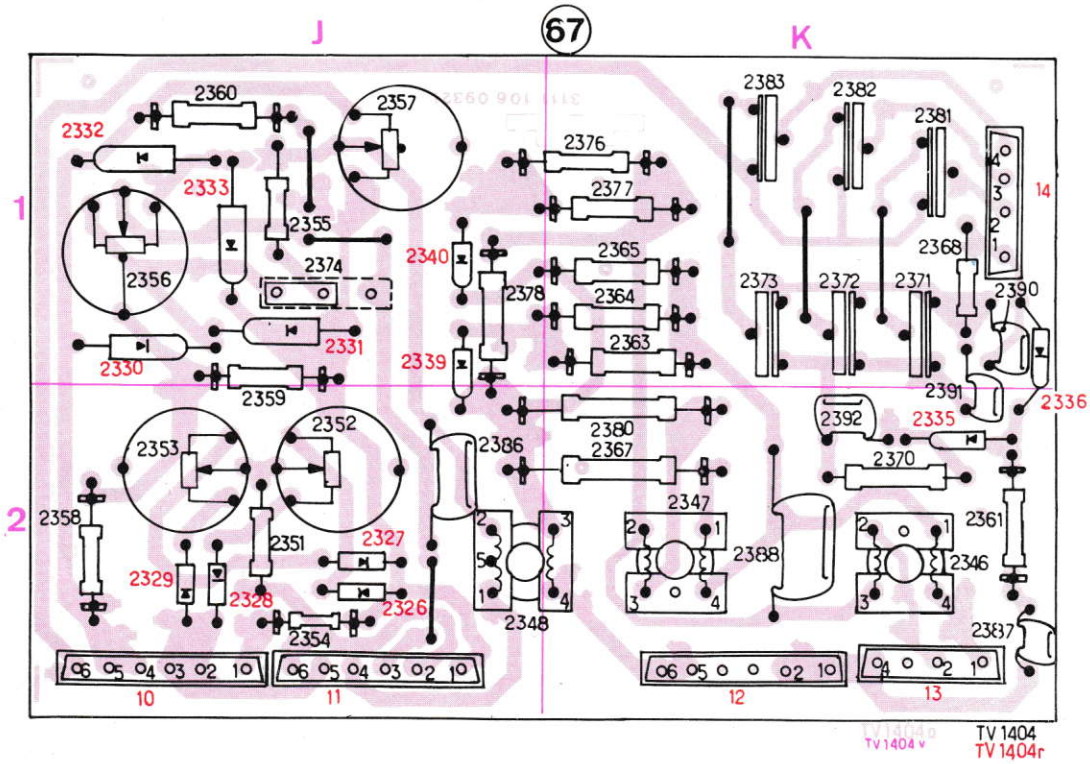

PLATINE SUPPORT TUBE IMAGE

⊣⊢							2270		2271		2272			
⊣▭⊢	2253	2254	2255	2252	2257	2265	2260	2259	2263	2264	2261	2262	2268	

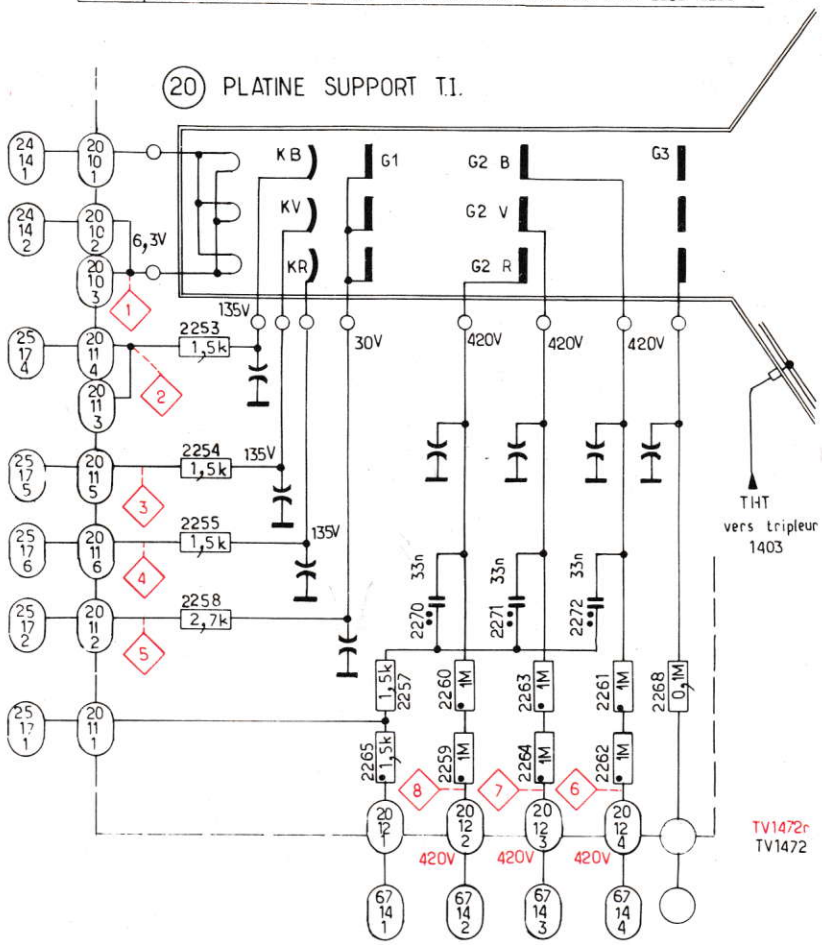

PLATINE SUPPORT TUBE IMAGE (côté cuivre)

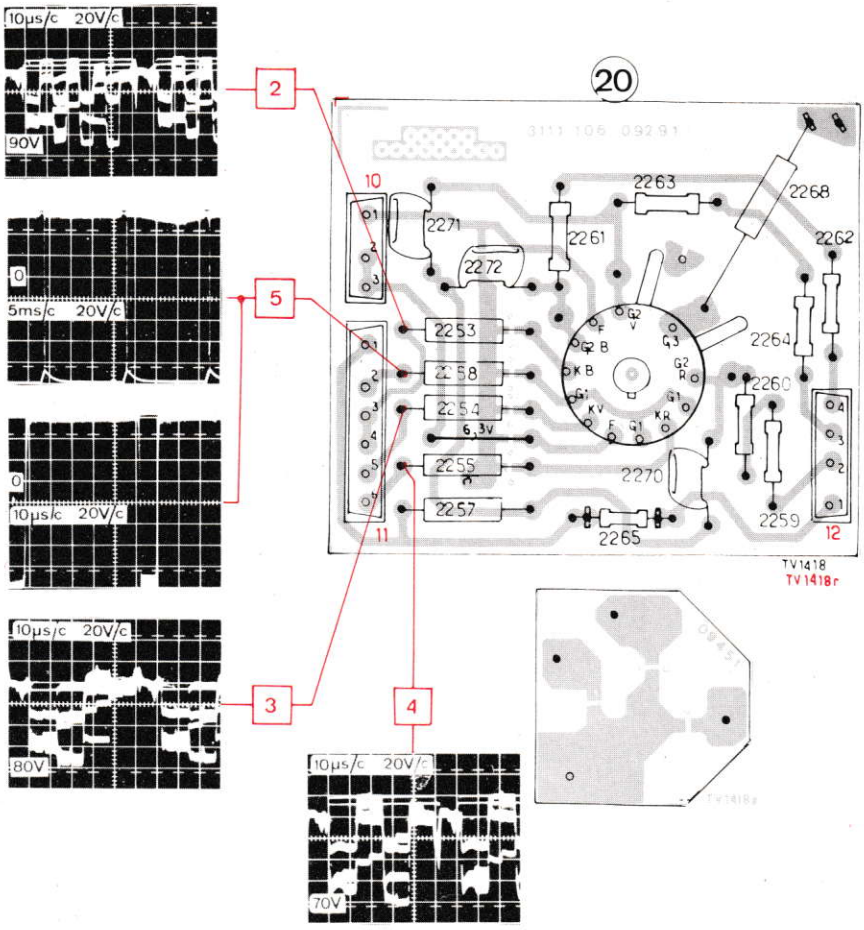

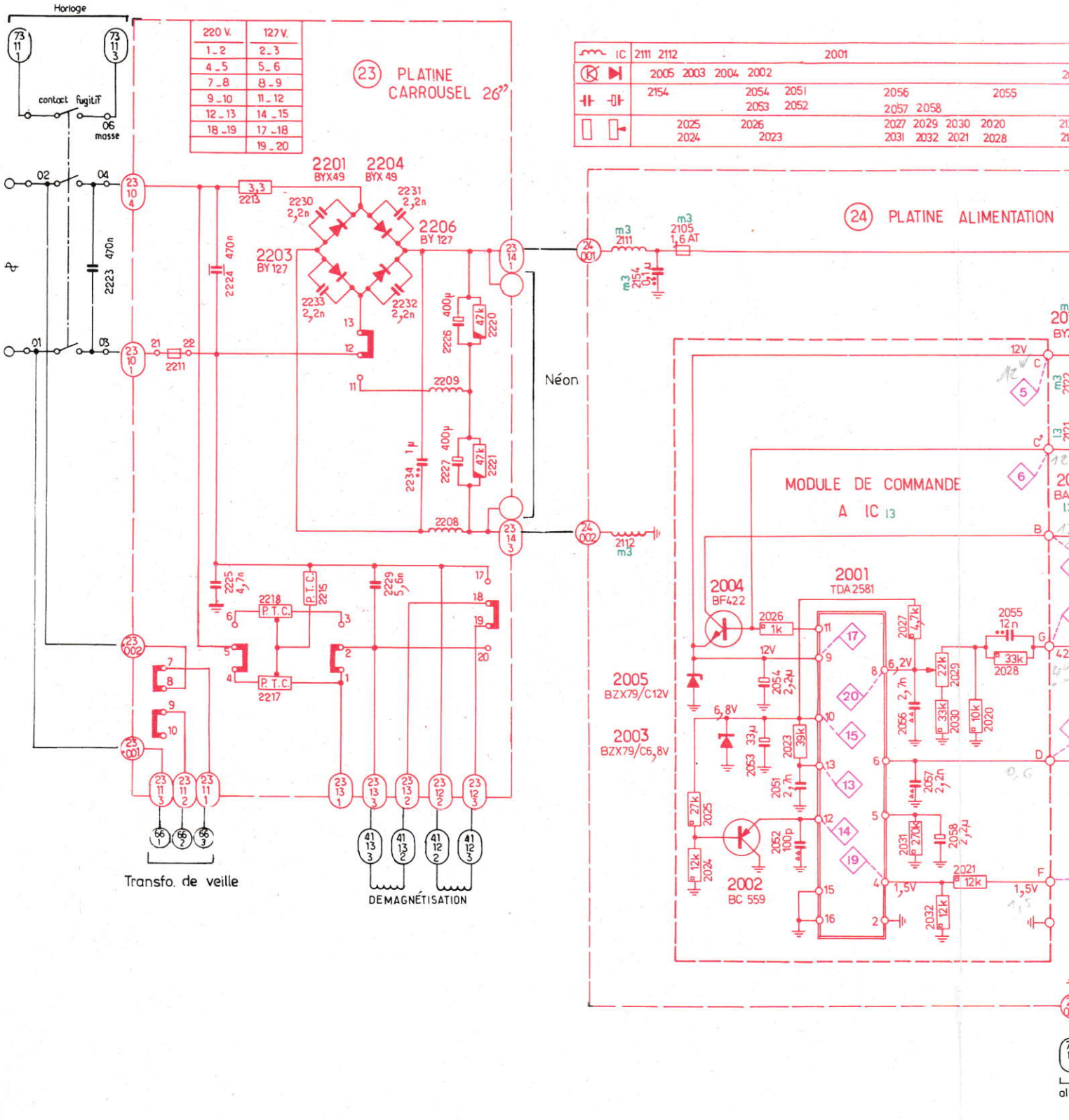
Horloge
contact fugitif
masse
220 V. 127 V.
1_2 2_3
4_5 5_6
7_8 8_9
9_10 11_12
12_13 14_15
18_19 17_18
19_20
23 PLATINE CARROUSEL 26"
24 PLATINE ALIMENTATION
2201 BYX49
2204 BYX 49
2206 BY 127
2203 BY 127
Néon
MODULE DE COMMANDE
A IC 13
2001 TDA2581
2004 BF422
2005 BZX79/C12V
2003 BZX79/C6,8V
2002 BC 559
Transfo. de veille
DEMAGNÉTISATION

ALIMENTATION

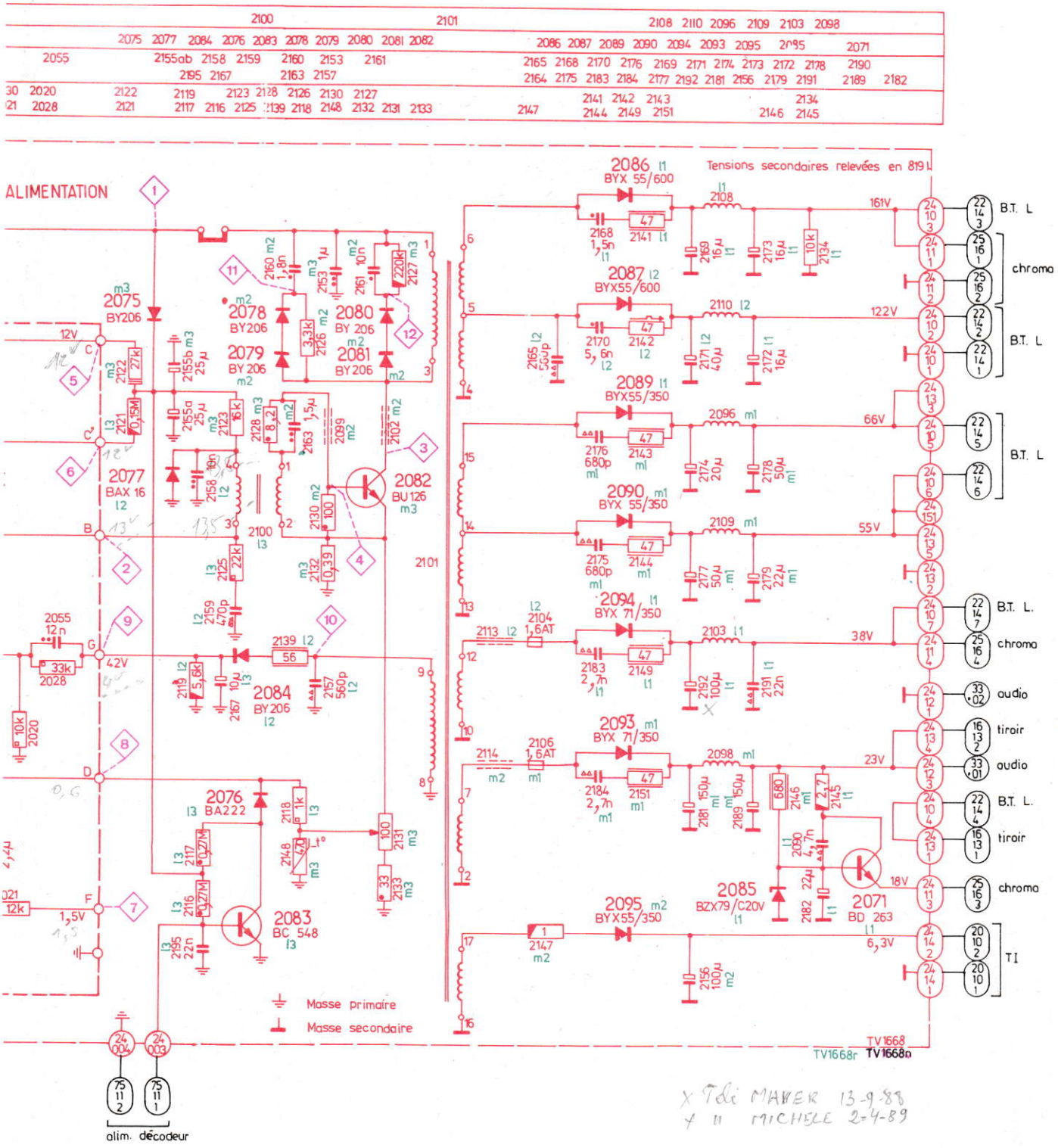

X Téi MAHER 13-9-88
Y " MICHELE 2-4-89

MODULE DE COMMANDE A IC
(COTÉ CUIVRE)

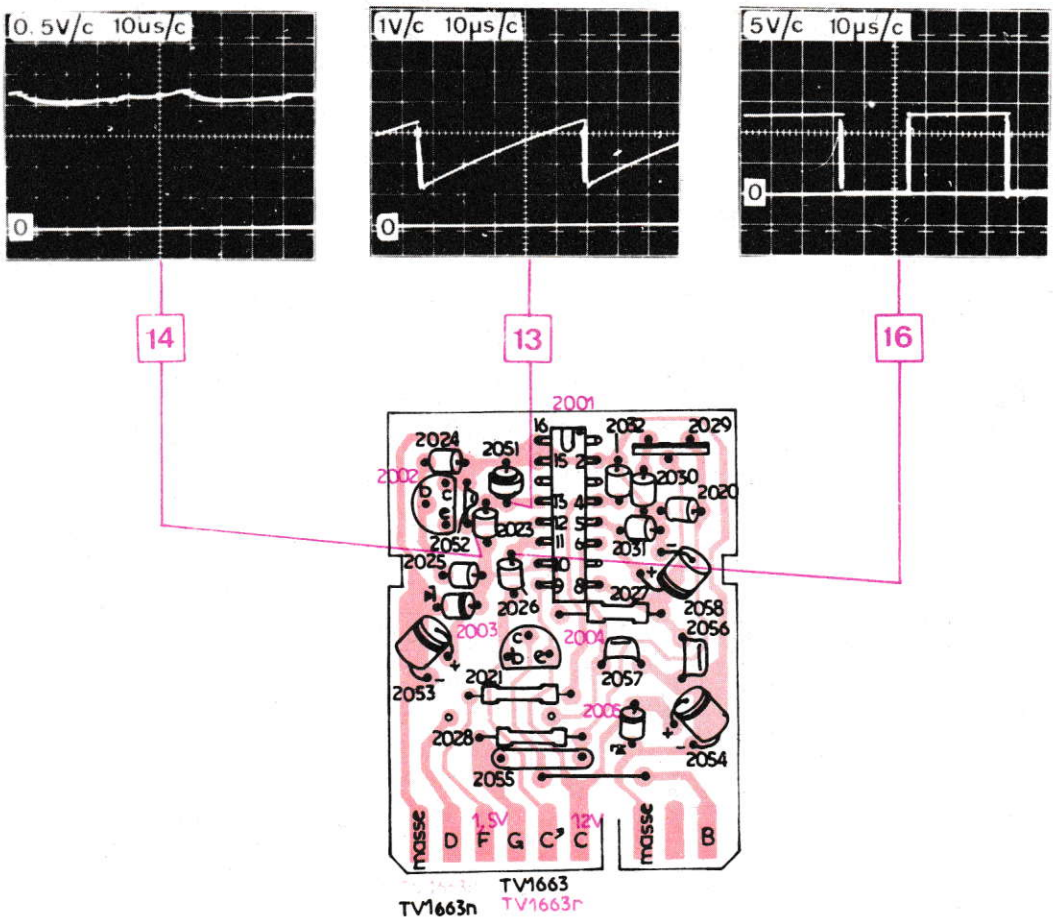

MODULE DE COMMANDE A IC
(CÔTÉ ÉLÉMENTS)

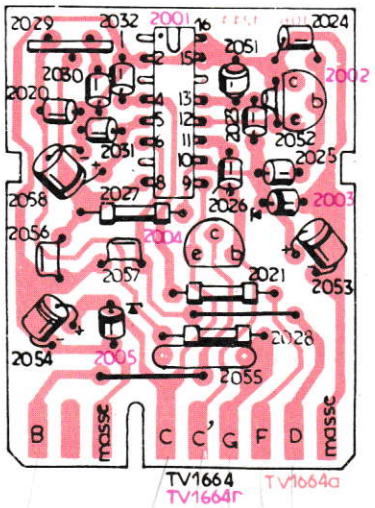

PLATINE ALIMENTATION (CÔTÉ ÉLÉMENTS)

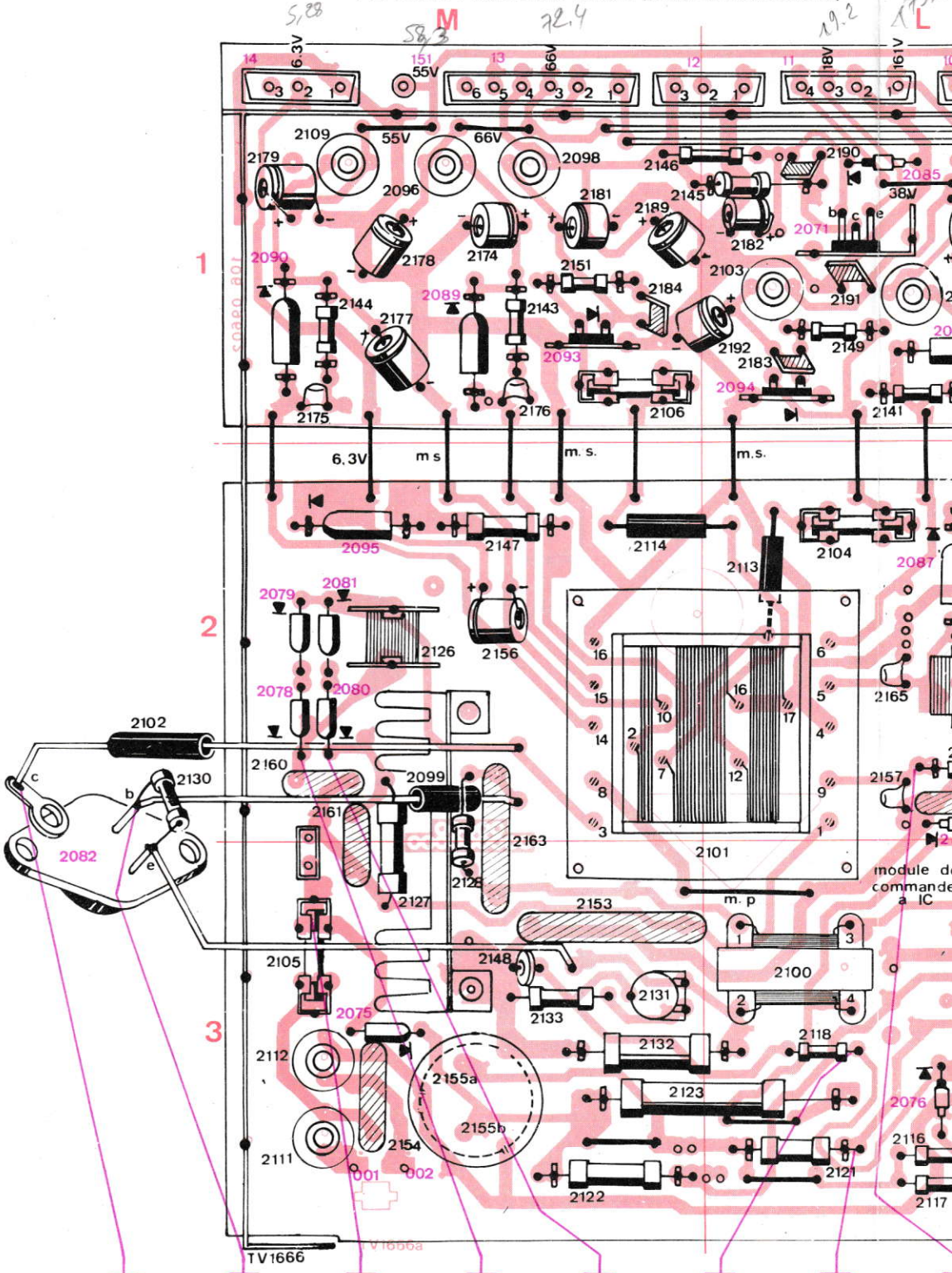

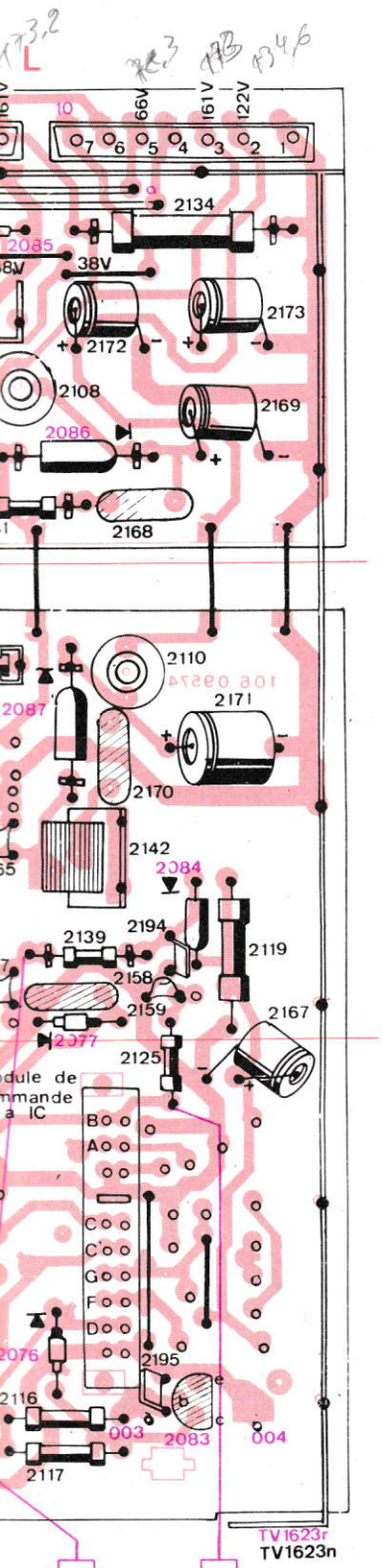
L
10
66V
161V
122V
2134
2085
38V
2173
2172
2108
2169
2086
2168
2110
2171
2087
2170
2142
2084
2139
2194
2119
2158
2159
2167
2077
2125
module de commande a IC
B
A
C
C'
G
F
D
2195
2076
2116
003
2083
004
2117
TV1623r
TV1623n
10
2
50V/c 10µs/c
0
/c 10µs/c

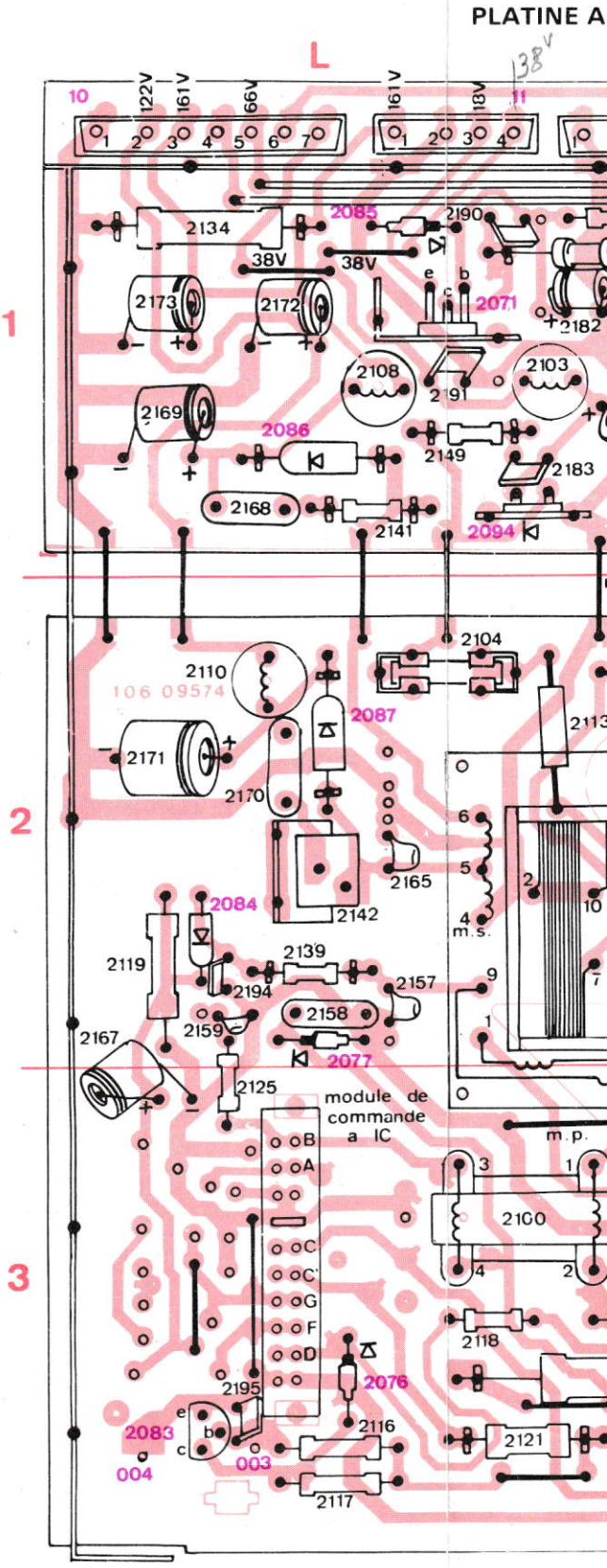
PLATINE A
L
10
122V
161V
66V
161V
18V
11
2134
2085
2190
38V
38V
2173
2172
2071
2182
2108
2103
2191
2169
2086
2149
2183
2168
2141
2094
2104
2110
106 09574
2087
2171
2170
2165
2142
2084
2119
2139
2194
2157
2158
2159
2167
2077
2125
module de commande a IC
m.p.
2100
2118
2121
2195
2076
2116
2083
004
003
2117
1
2
3

PLATINE ALIMENTATION (côté cuivre)

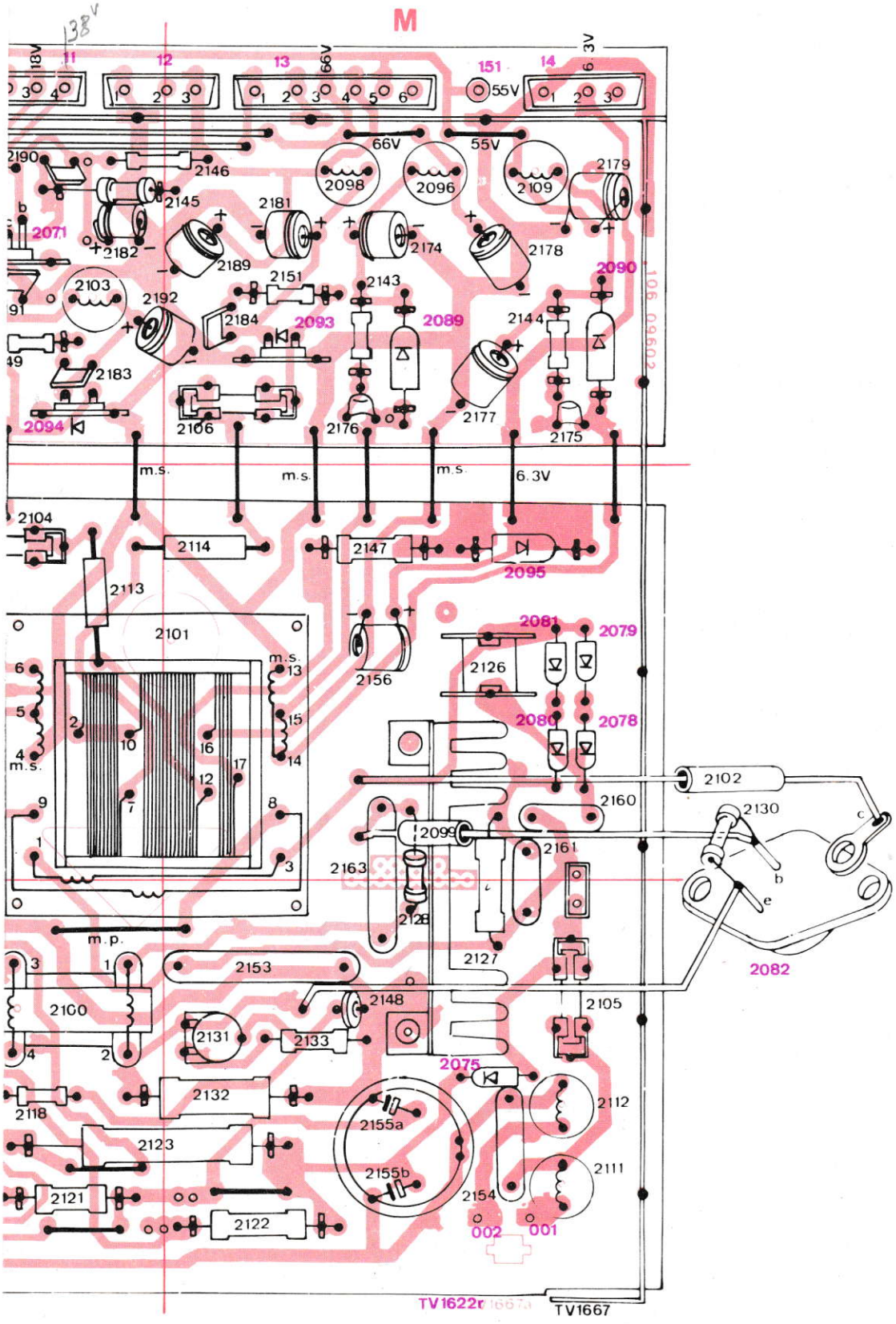

PLATINE CARROUSEL
Cablage

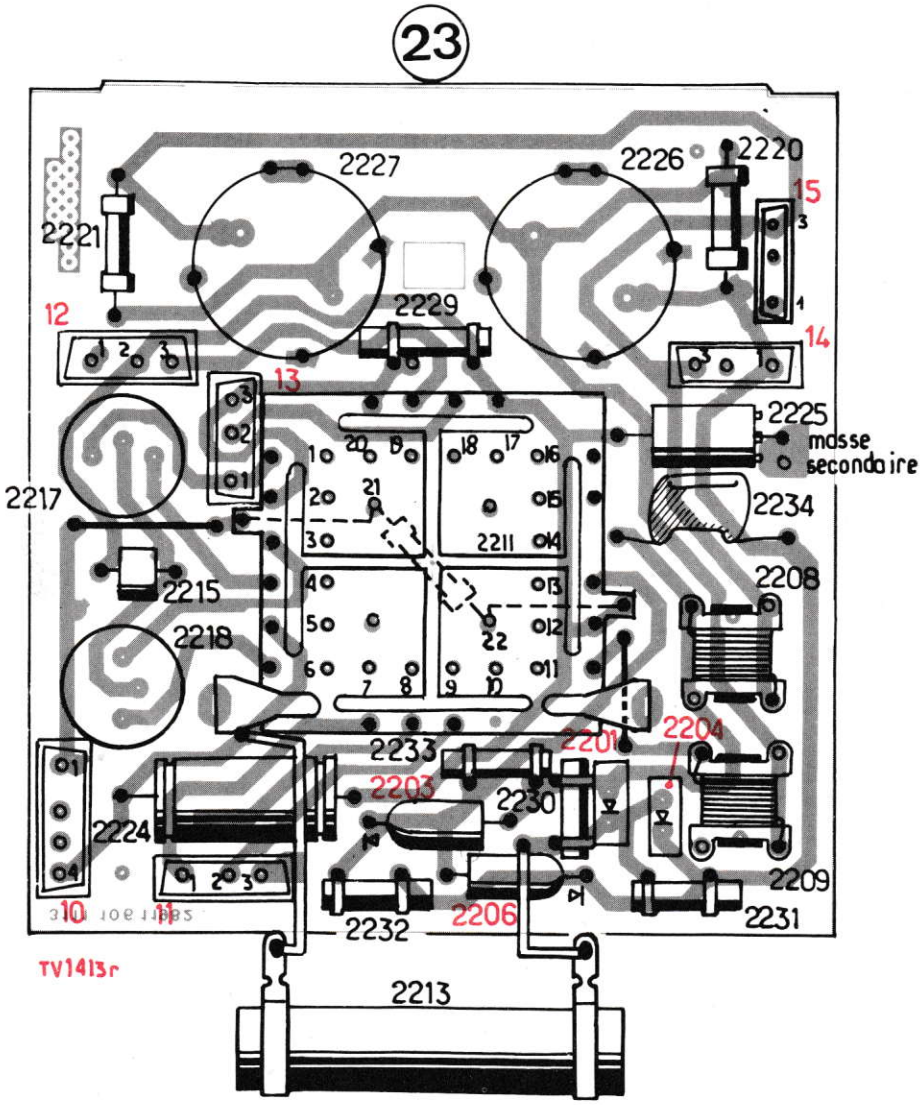

SCHÉMA DE PRINCIPE DU

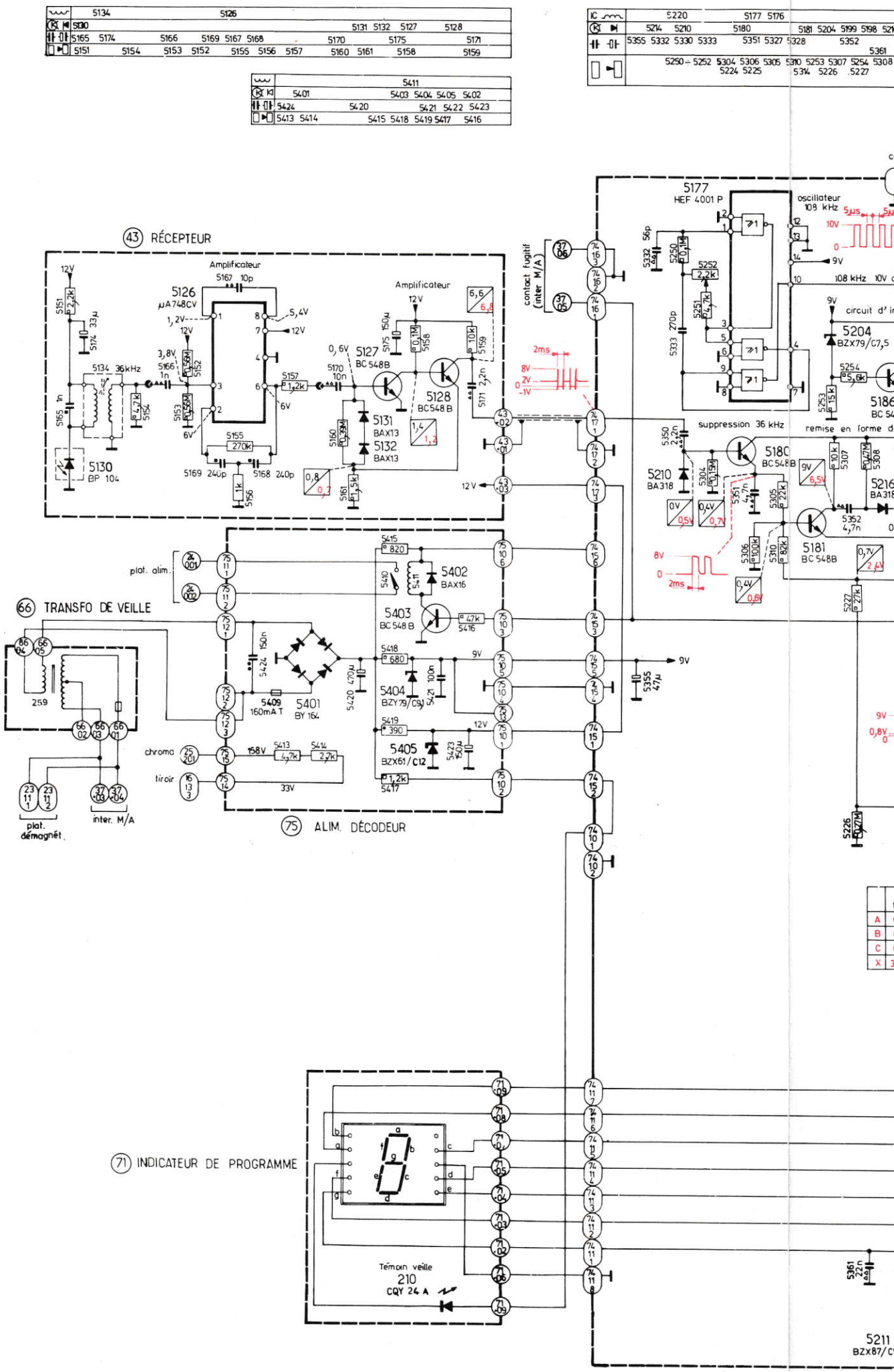

NCIPE DU RÉCEPTEUR ET DÉCODEUR

5178 5179

5181 5204 5199 5198 5216 5186 5196 5209 5211 5182 5192 5194 5205 5187 5208 5207 5212 5213 5183 5218 5217 5219 5193 5195 5206 5184

328 5352 5334 5335 5343 5353 5329 5331 5349 5366 5330 5365
5361 5362 5342 5341 5346 5364 5345 5344 5353 5357 5354 5359 5336 5358 5339 5348 5340

310 5253 5307 5254 5308 5255 5256 5309 5228÷5234 5240÷5247 5311 5312 5236÷5239 5303 5248 5249
5314 5226 .5227 5257 5287÷5294 5258÷5260 5262 5295 5265 5268 5269 5313 5299 5300 5301 5302
5286 5285 5284 5294 5298 5267 5296

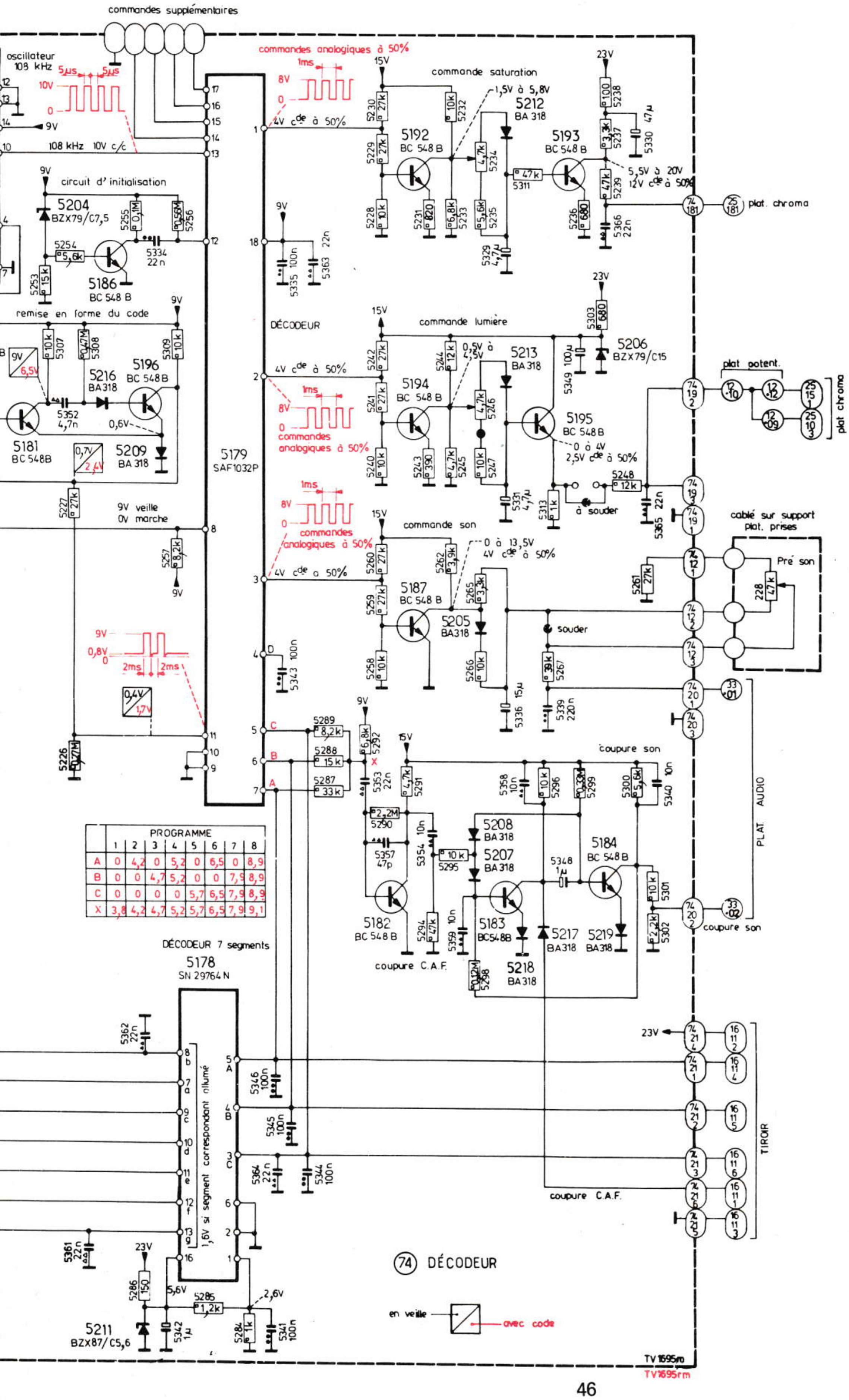

	PROGRAMME							
	1	2	3	4	5	6	7	8
A	0	4,2	0	5,2	0	6,5	0	8,9
B	0	0	4,7	5,2	0	0	7,9	8,9
C	0	0	0	0	5,7	6,5	7,9	8,9
X	3,8	4,2	4,7	5,2	5,7	6,5	7,9	9,1

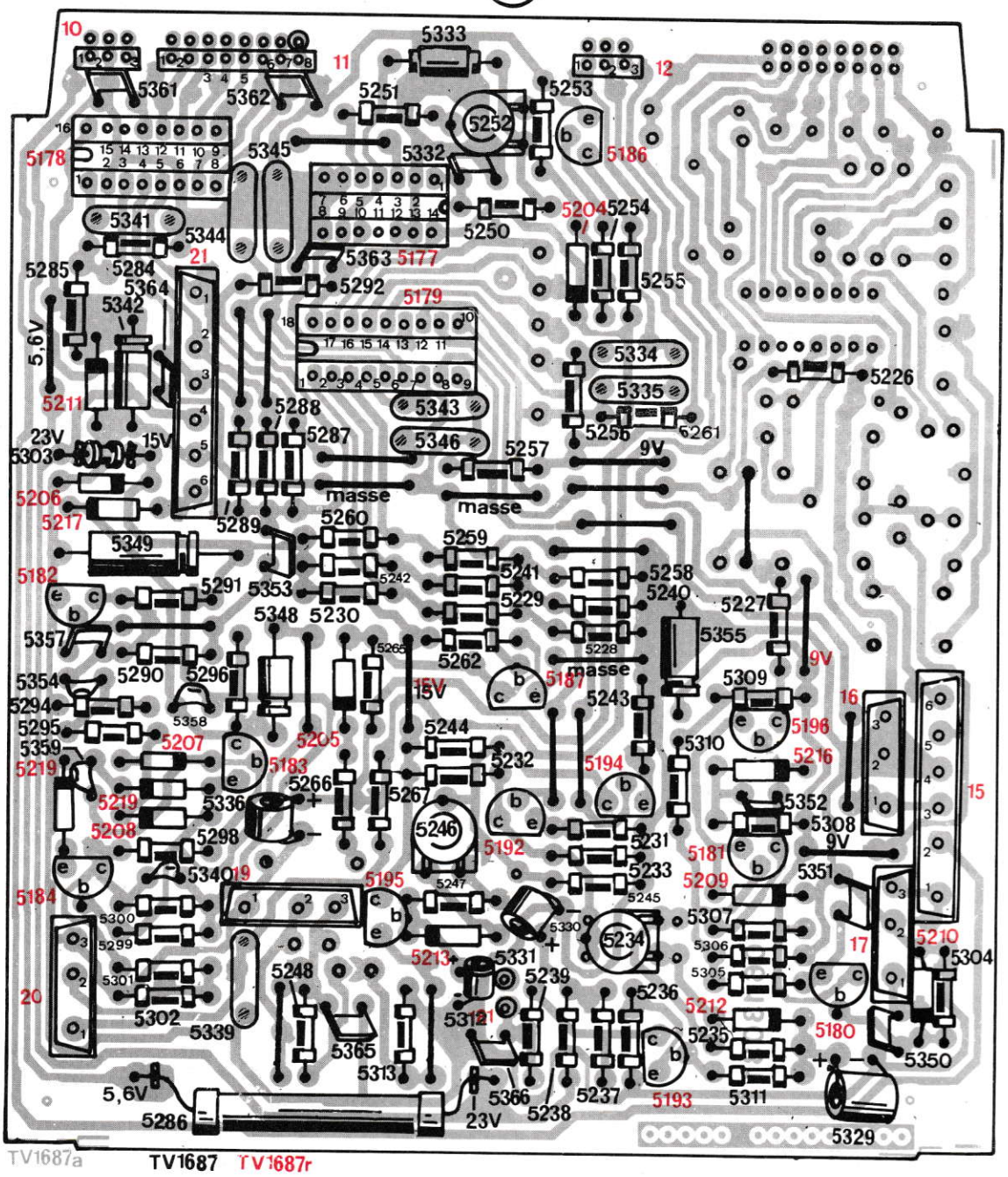

PLATINE ALIMENTATION DÉCODEUR (Côté éléments)

75

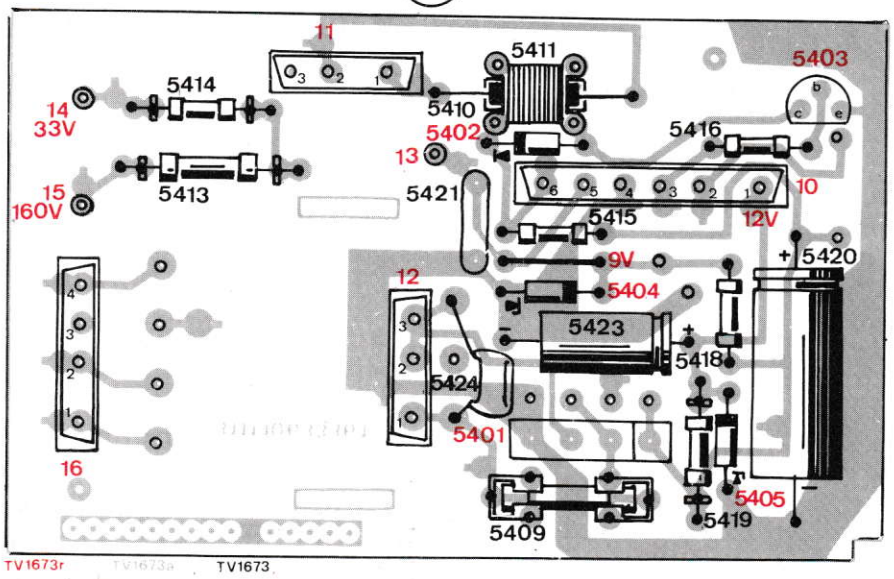

RÉCEPTEUR IR (Côté éléments)

43

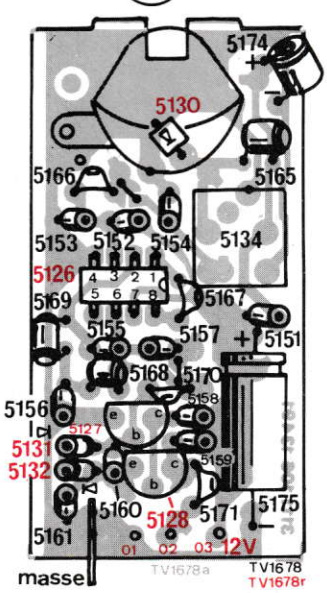

74

Côté cuivre

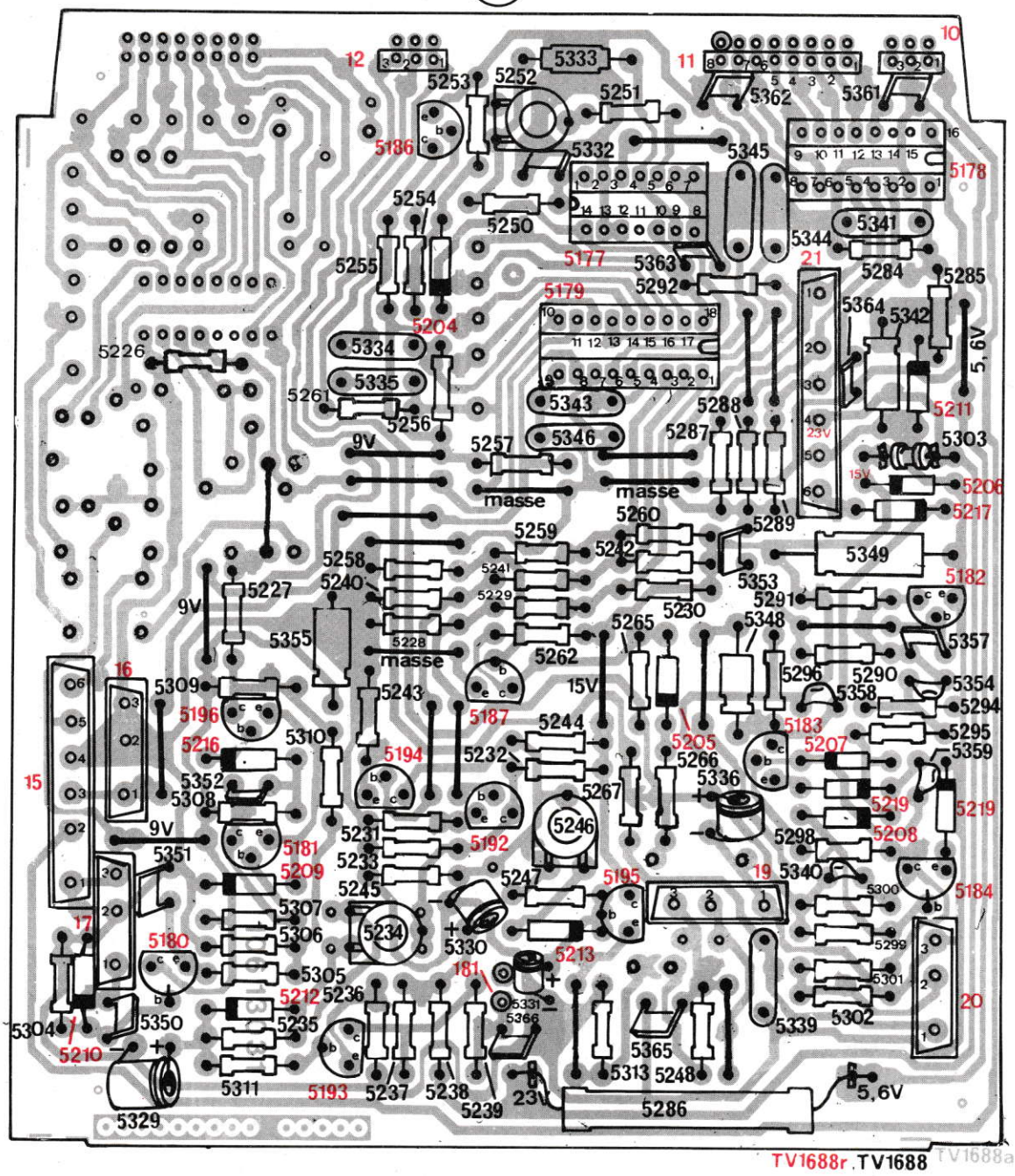

RÉCEPTEUR IR (Côté cuivre)

43

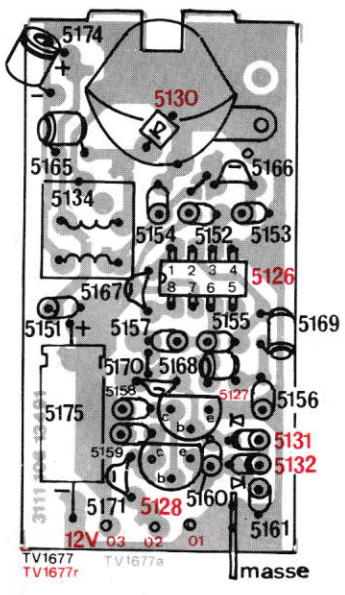

PLATINE ALIMENTATION DÉCODEUR (Côté cuivre)

75

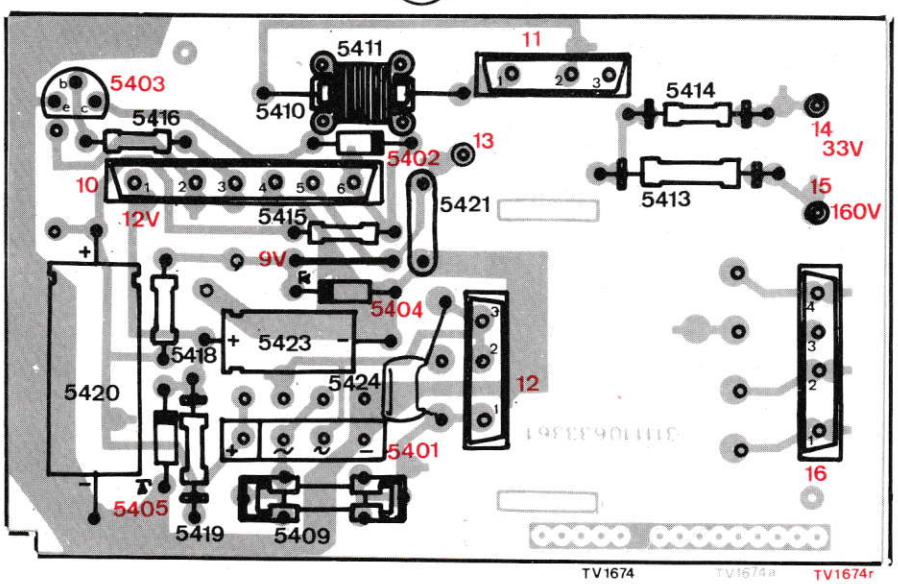

Touche	Contact entre :
1	x0 y0
2	x0 y1
3	x0 y2
4	x0 y3
5	x1 y0
6	x1 y1
7	x1 y2
8	x1 y3
Sat +	x0 y1 Sel
Sat −	x1 y1 Sel
Lum +	x1 y2 Sel
Lum −	x0 y2 Sel
Son +	x1 y3 Sel
Son −	x0 y3 Sel
Téléphone	x2 y0 Sel
Ref 50%	x0 y0 Sel
Veille	x1 y0 Sel

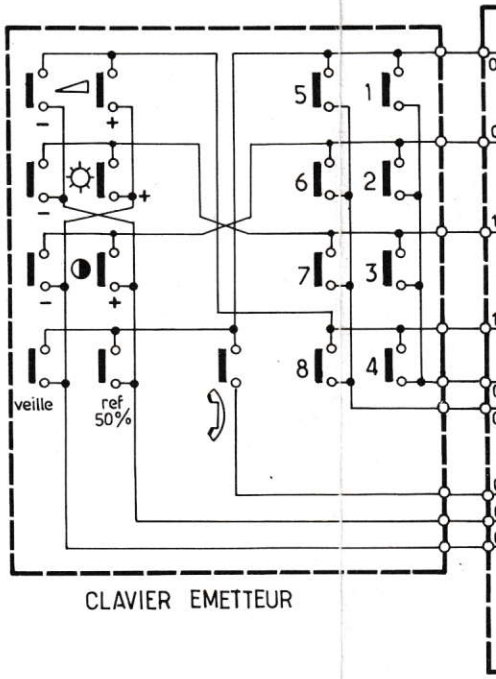

CLAVIER EMETTEUR

Constitution du code
En trait plein : Code d'identification
En pointillé : Informations B0 B1 B2 B3 B4

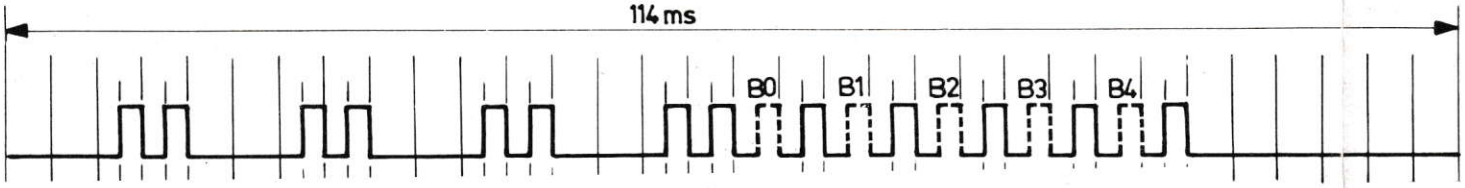

Touche	Information B0	B1	B2	B3	B4
1	0	0	1	1	0
2	0	0	0	1	0
3	0	0	1	0	0
4	0	0	0	0	0
5	0	1	1	1	0
6	0	1	0	1	0
7	0	1	1	0	0
8	0	1	0	0	0
Sat +	1	0	0	1	0
Sat −	1	1	0	1	0
Lum +	1	1	1	0	0
Lum −	1	0	1	0	0
Son +	1	1	0	0	0
Son −	1	0	0	0	0
Téléphone	1	0	1	1	1
Ref 50%	1	0	1	1	0
Veille	1	1	1	1	0

REMARQUE IMPORTANTE

Toute coupure des fils de liaison clavier-émetteur côté clavier nécessitera le remplacement de l'ensemble clavier + fil de liaison, en effet, la constitution du circuit imprimé du clavier ne permet pas d'effectuer de soudure sans le détériorer. Le clavier fourni en pièce service comprend les fils de liaisons soudés.

Code de l'ensemble :
4811 212 27189

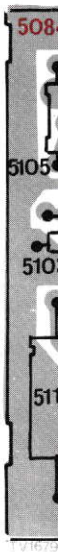

ÉMETTEUR SCHEMA DE PRINCIPE

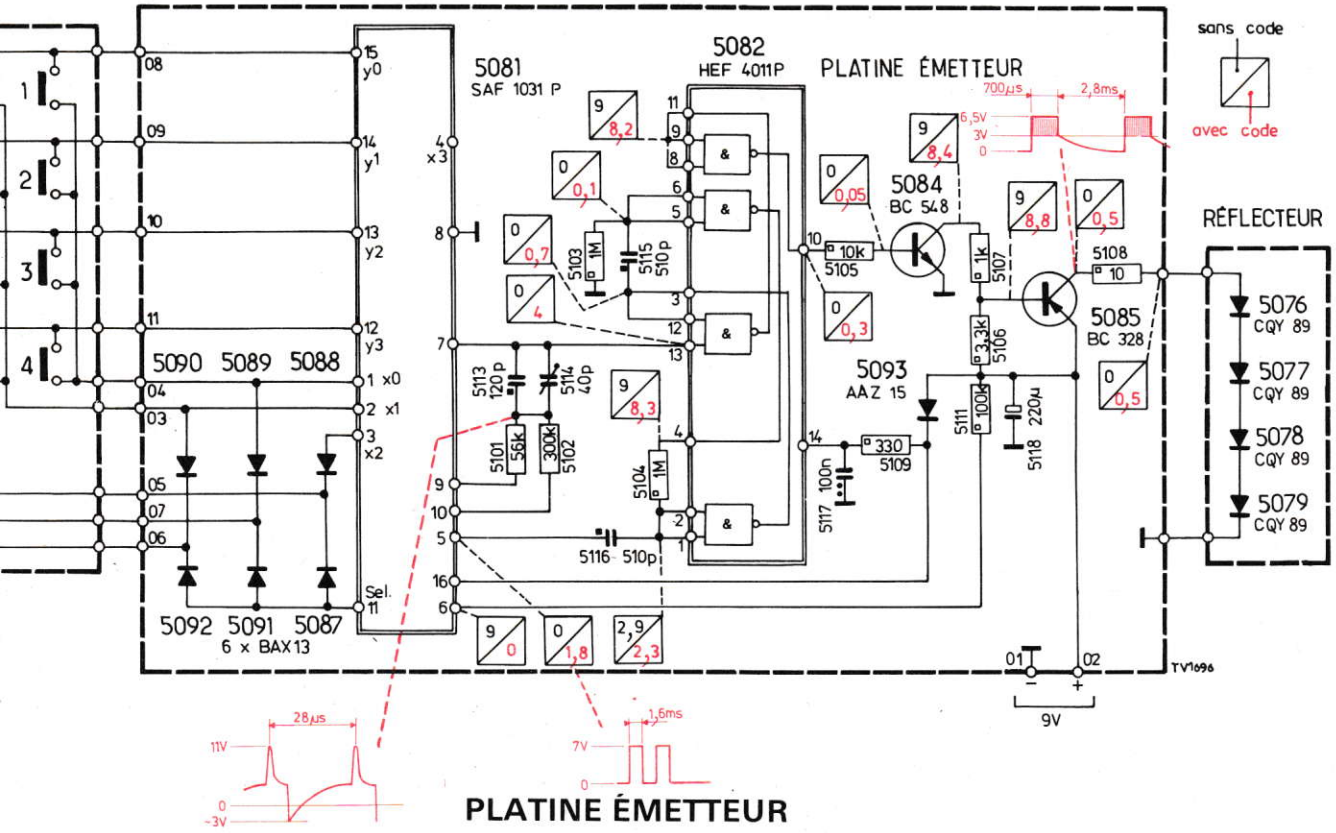

PLATINE ÉMETTEUR

(Côté cuivre)

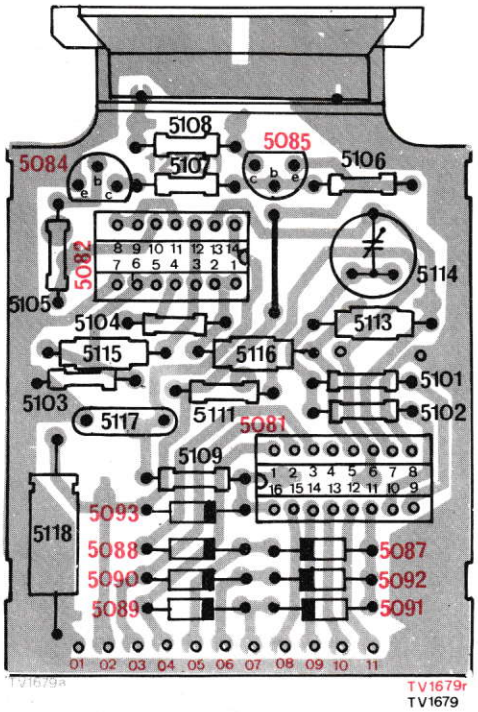

(Côté éléments)

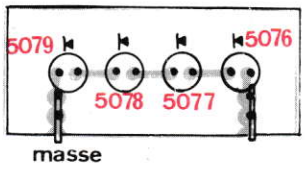

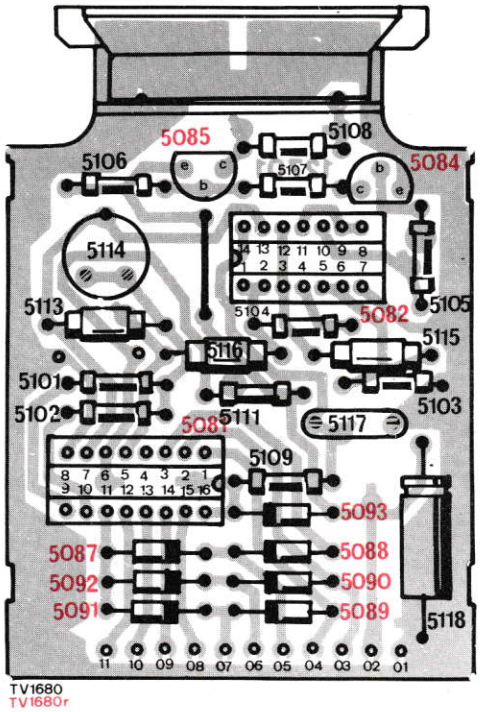

TIROIR (côté cuivre)

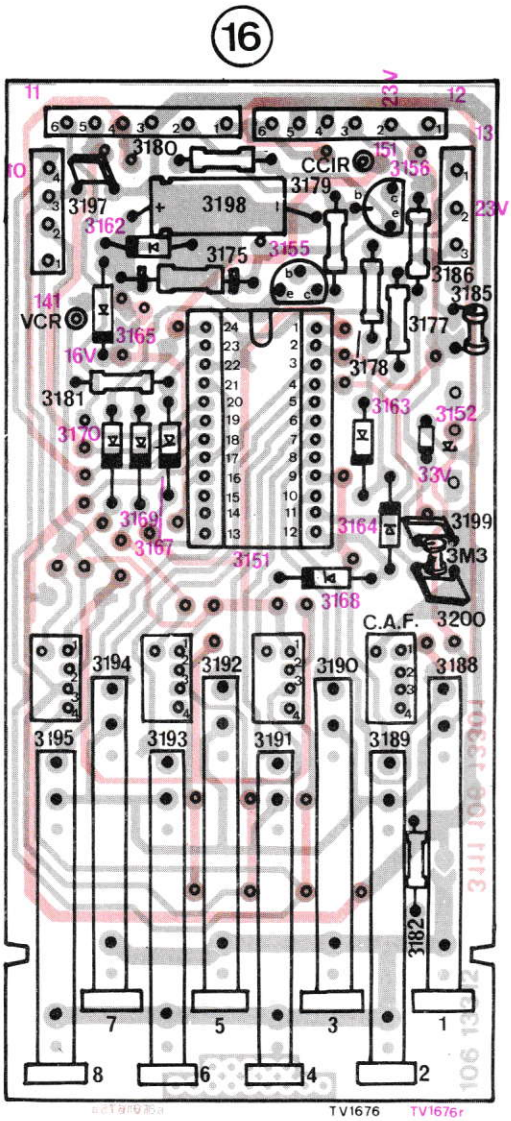

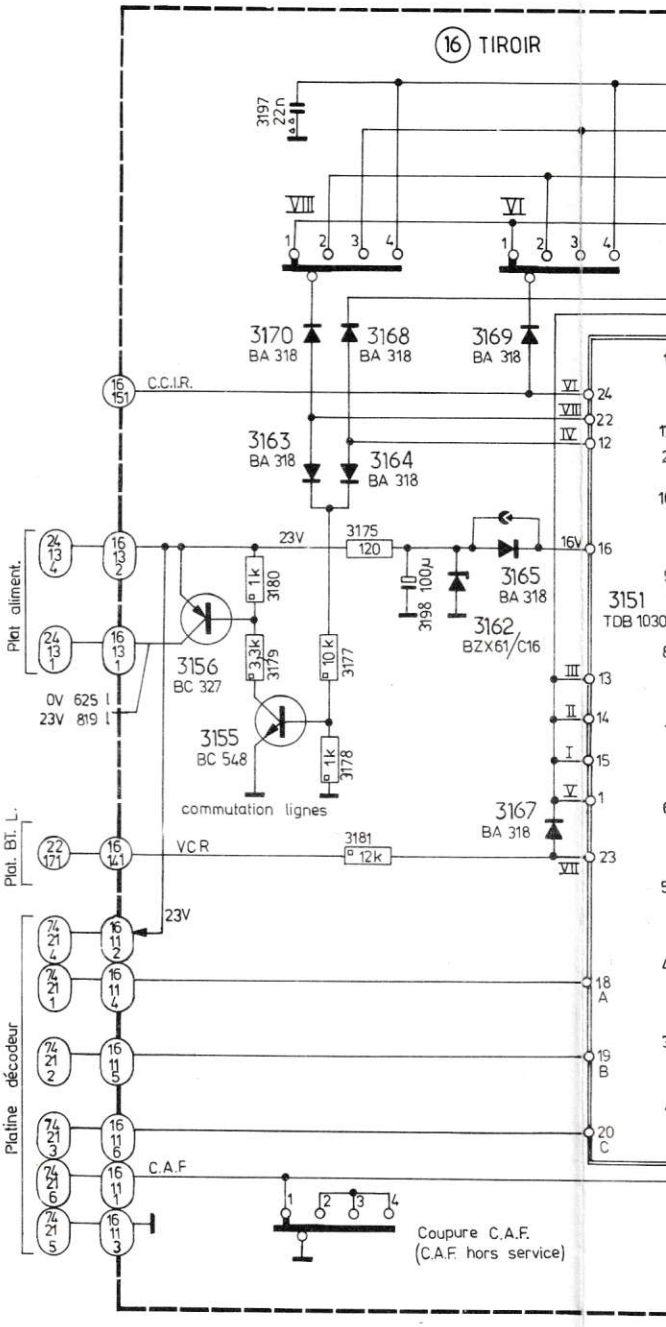

DE PRINCIPE

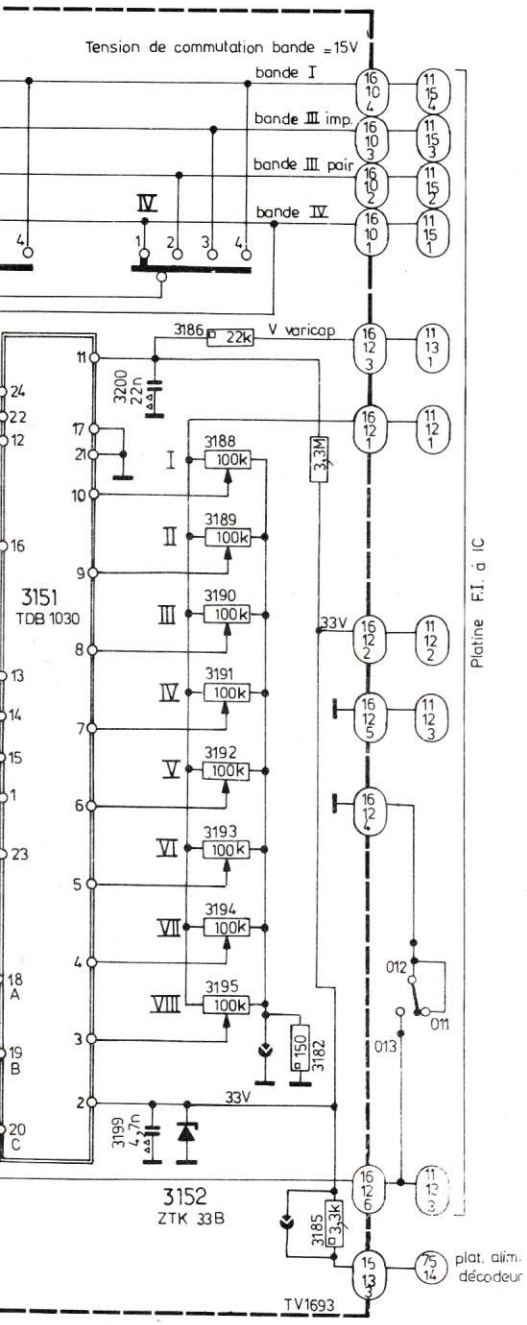

TIROIR (côté éléments)

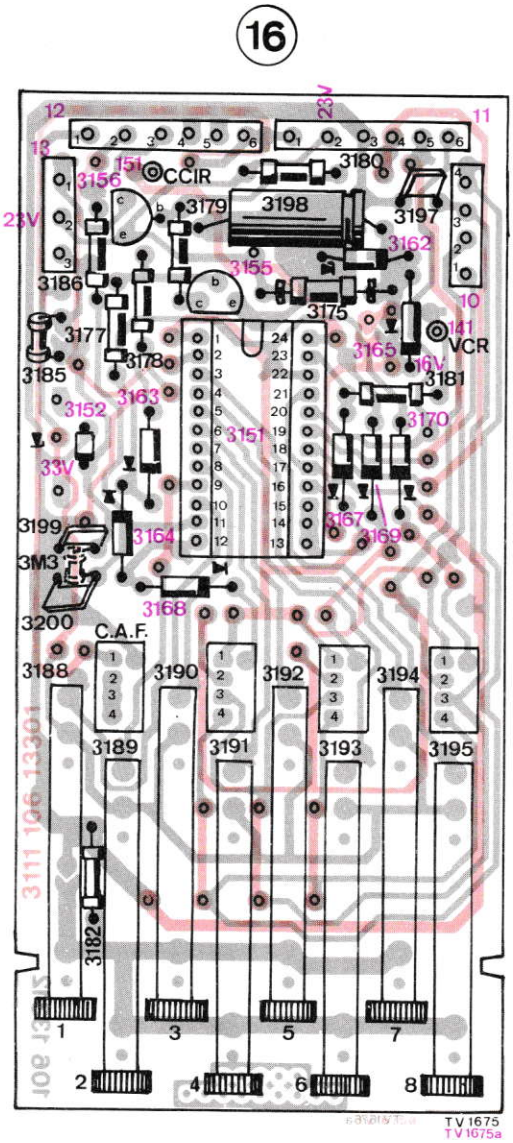

PLATINE HF FI SCHÉMA DE PRI

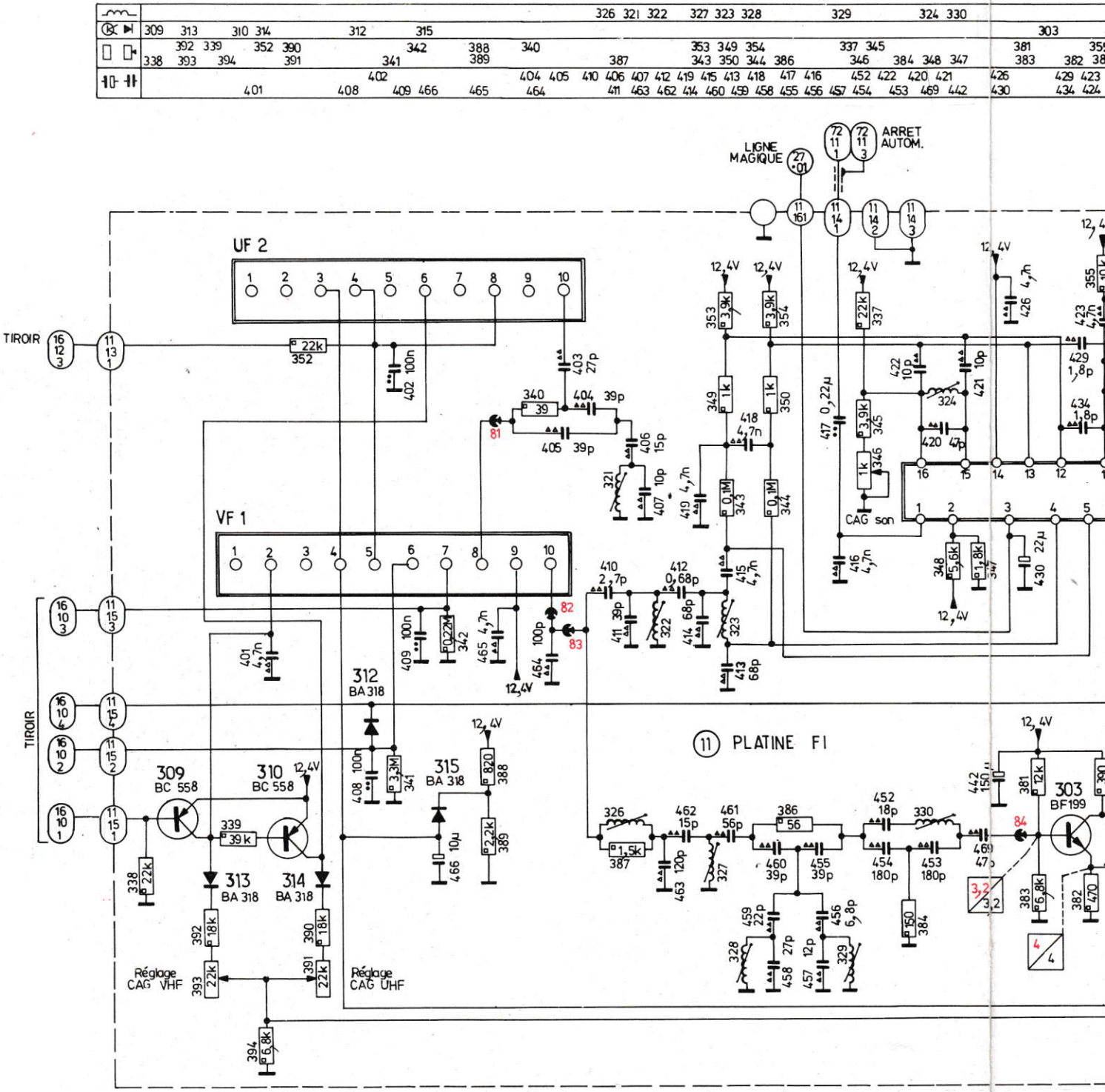

SCHEMA SYNOPTIQUE TDA 1039

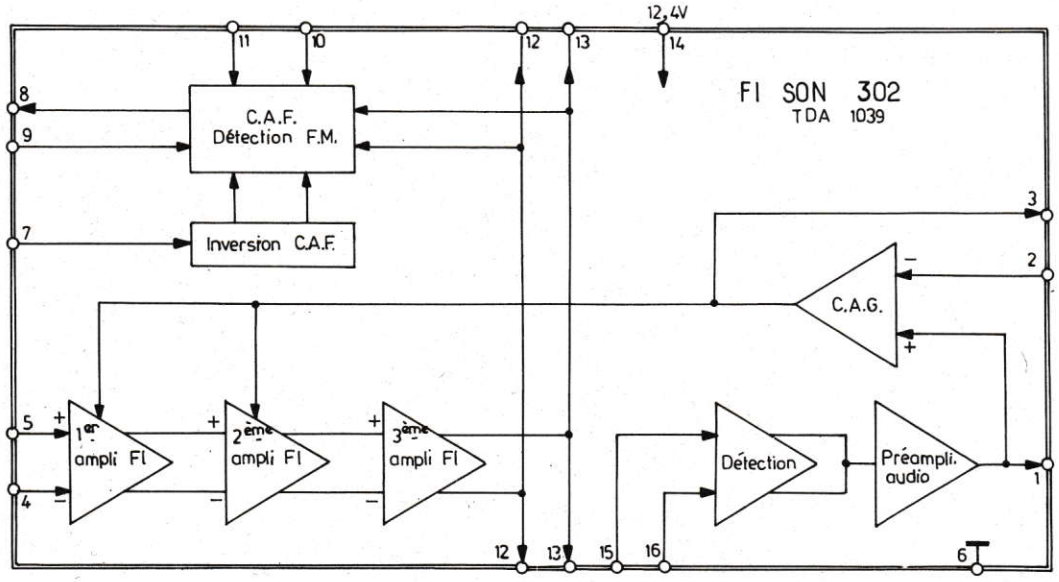

MA DE PRINCIPE

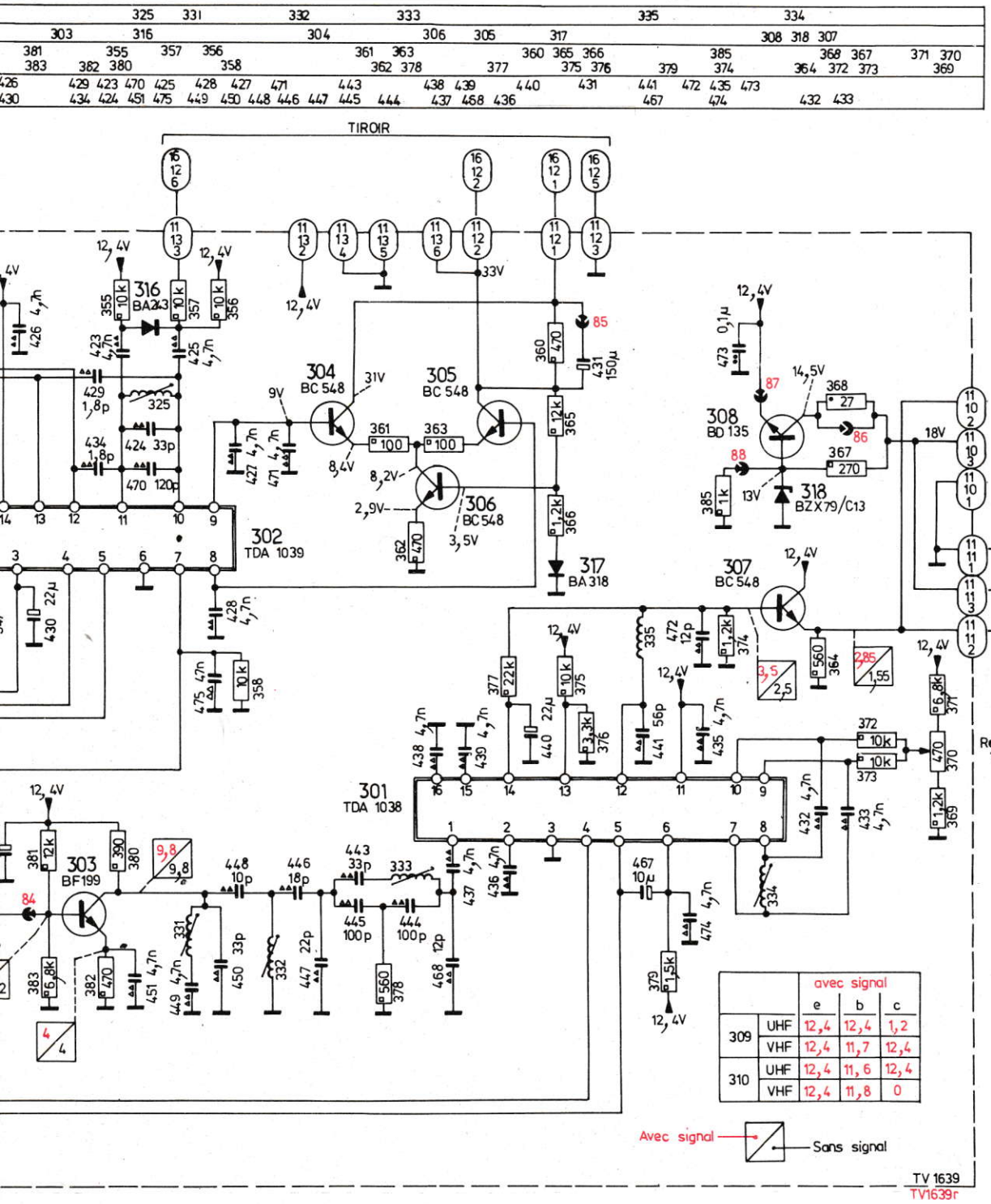

SCHEMA SYNOPTIQUE TDA 1038

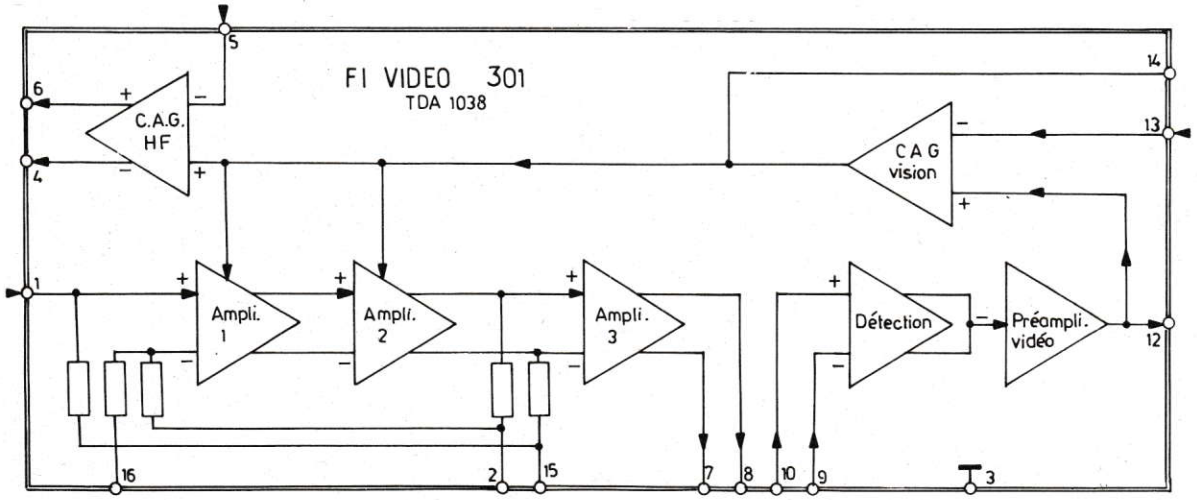

PLATINE HF FI (Côté éléments)

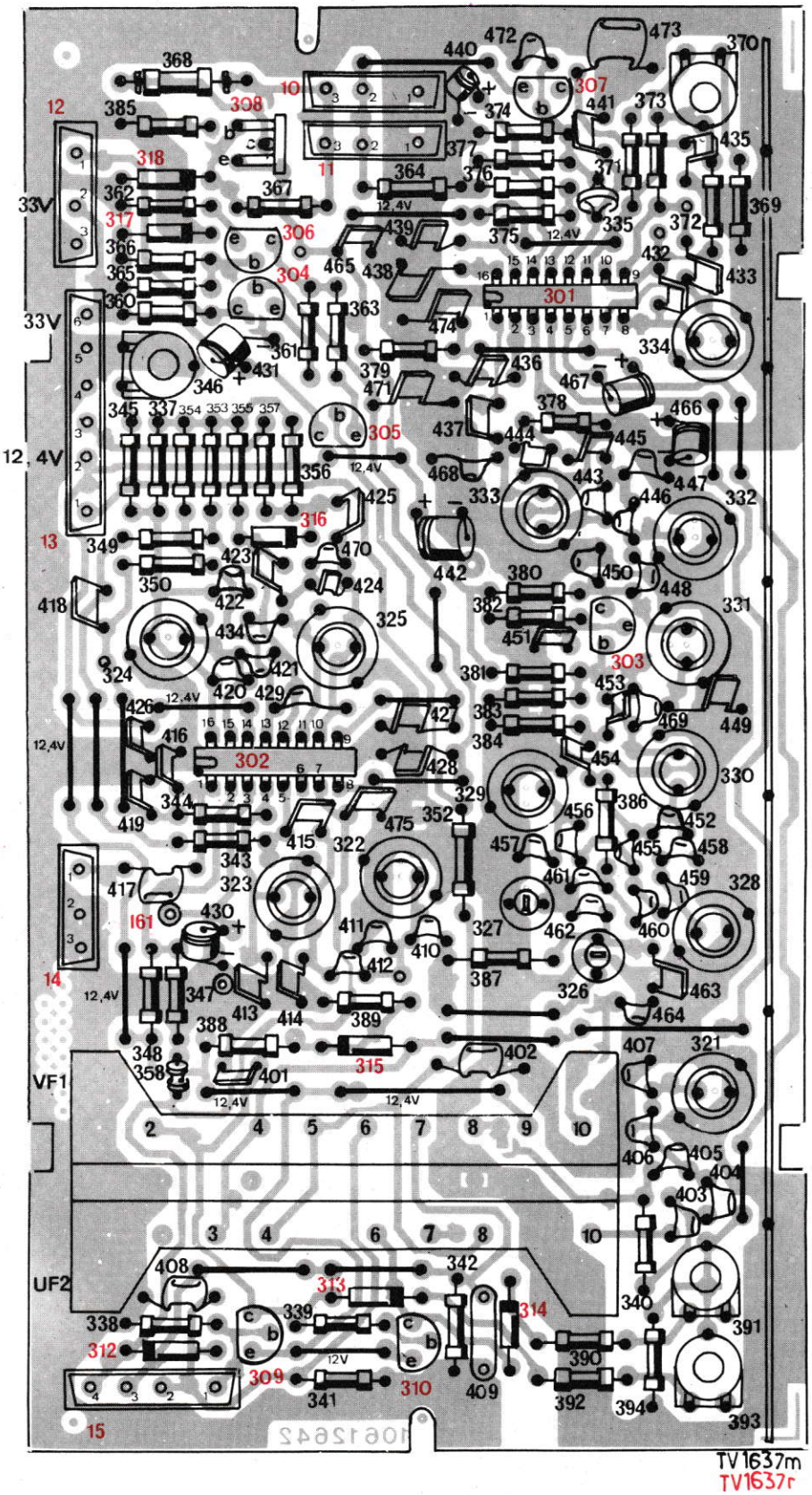

301 TDA 1038

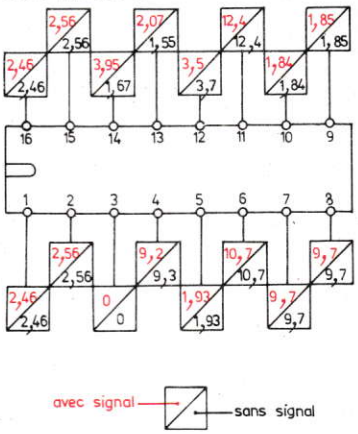

302 TDA 1039

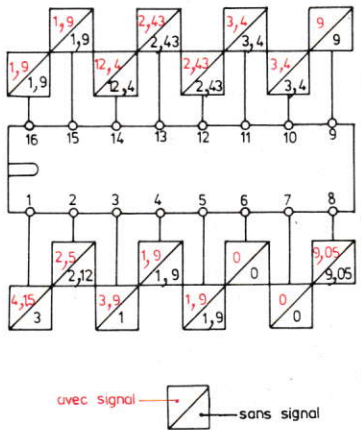

PLATINE HF FI (Côté cuivre)

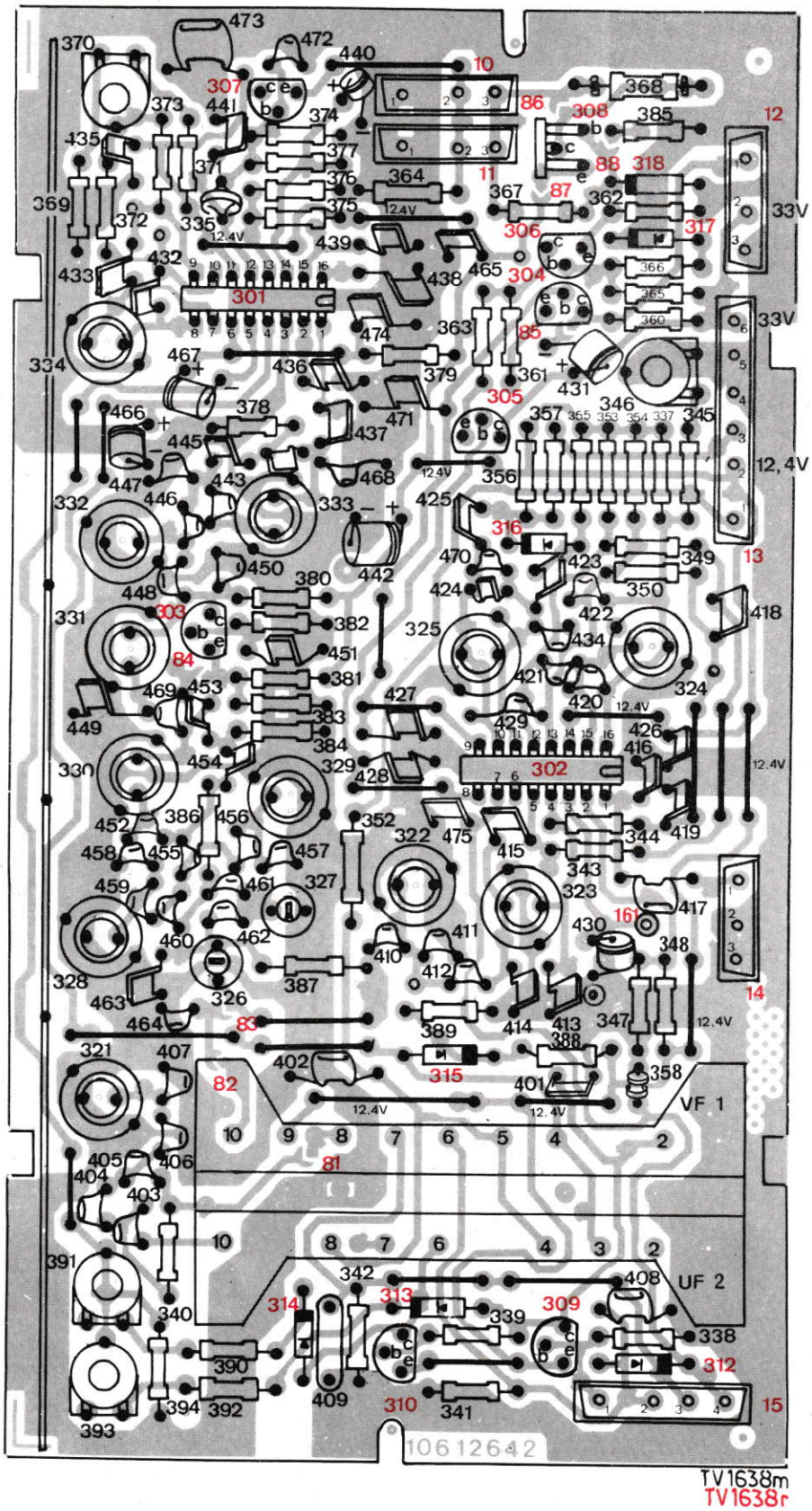

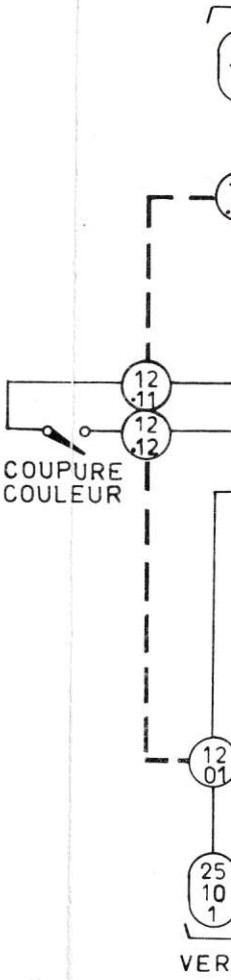

PLATINE POTENTIOMÈTRES

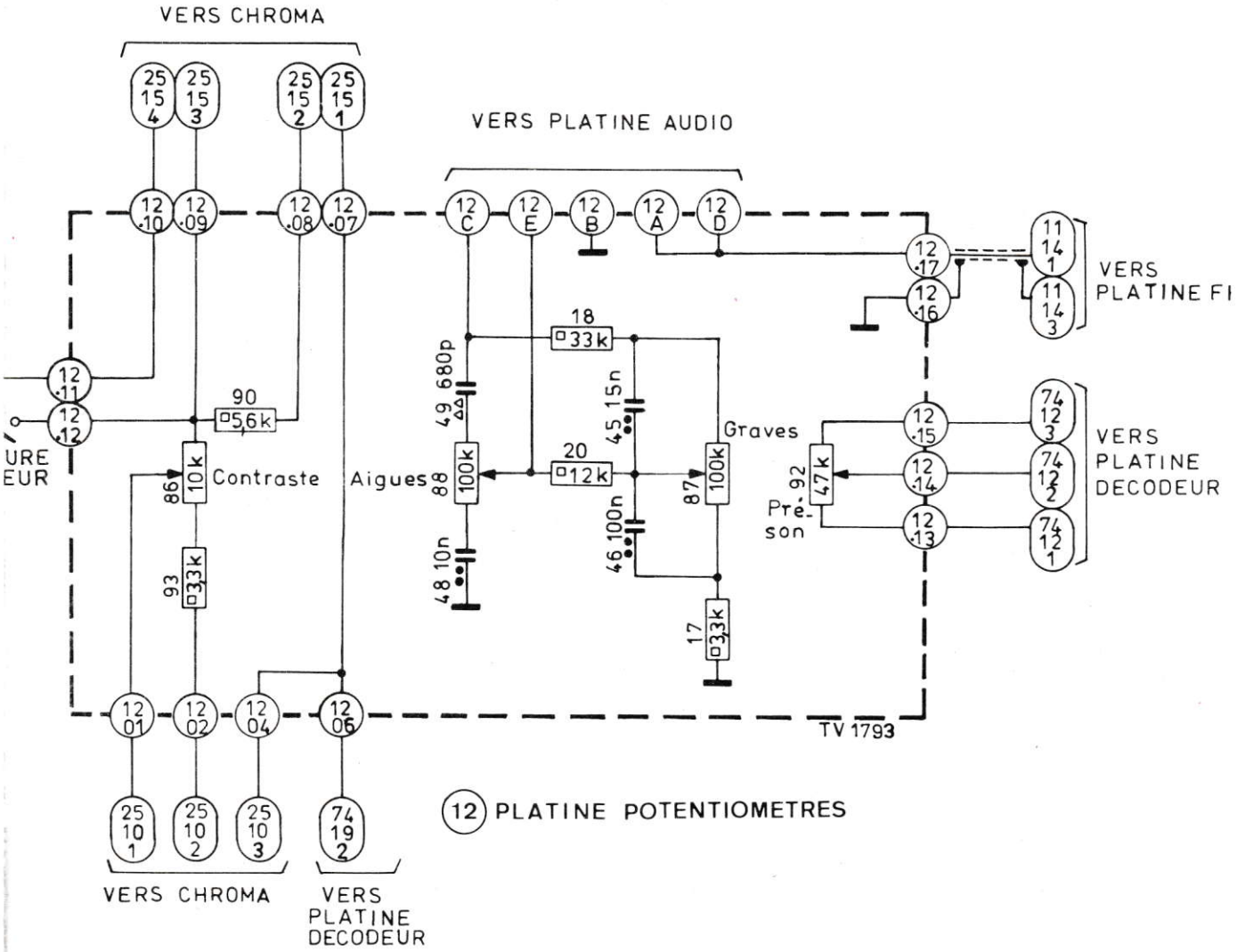

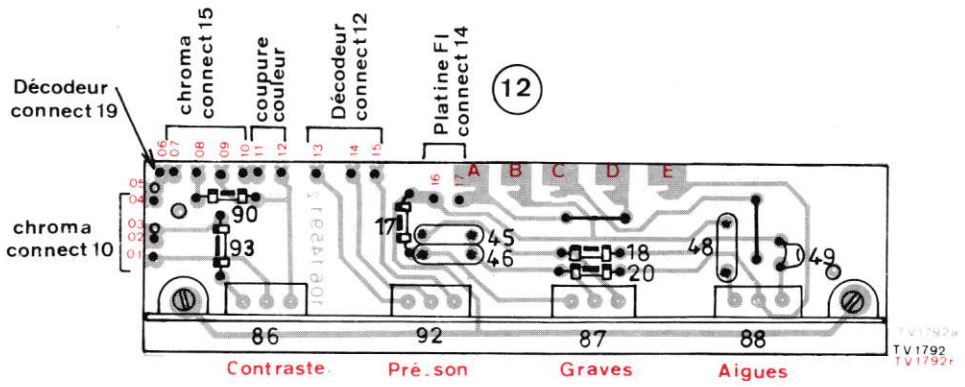

PLATINE LIGNE MAGIQUE Schéma de principe

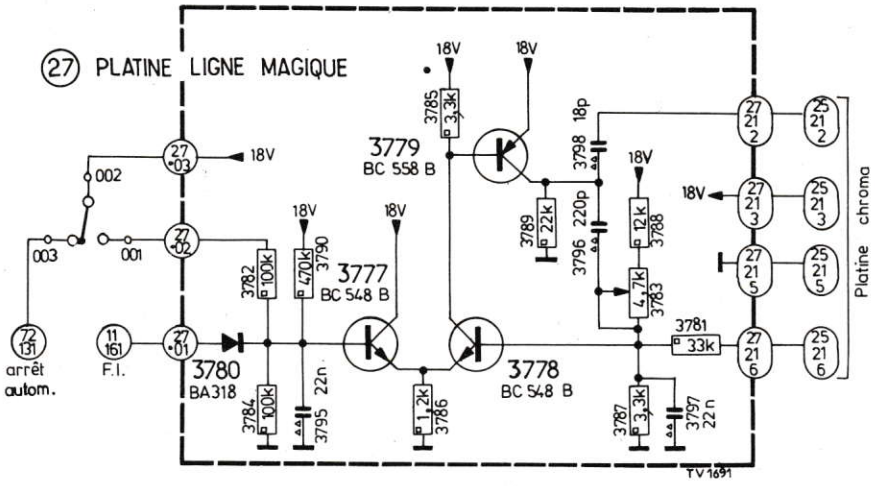

PLATINE PRISES SCHEMA DE PRINCIPE

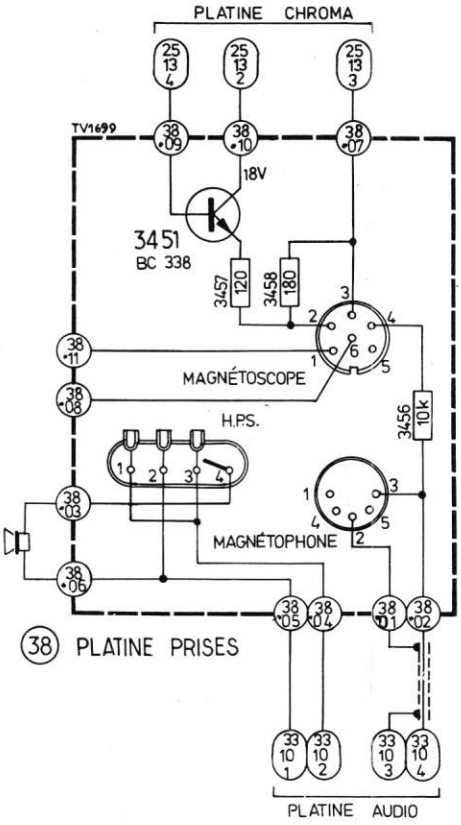

PLATINE LIGNE MAGIQUE (Côté cuivre)

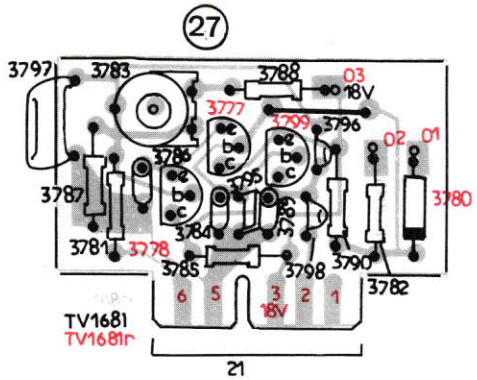

PLATINE LIGNE MAGIQUE (Côté éléments)

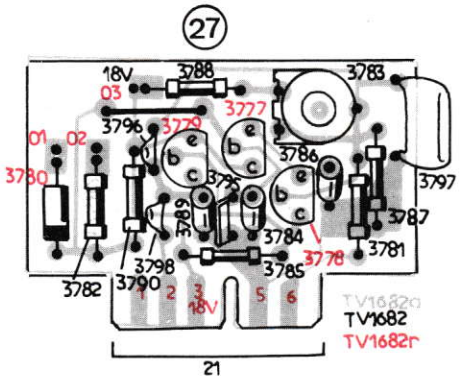

PLATINE PRISES (Côté éléments)

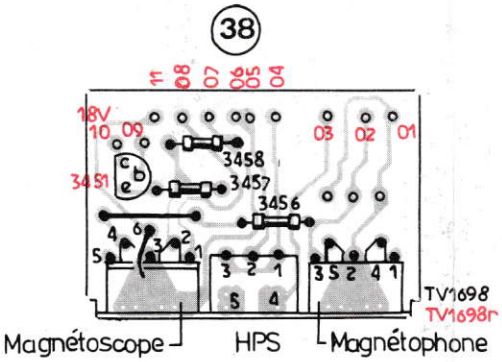

PLATINE AUDIO

Schéma de principe

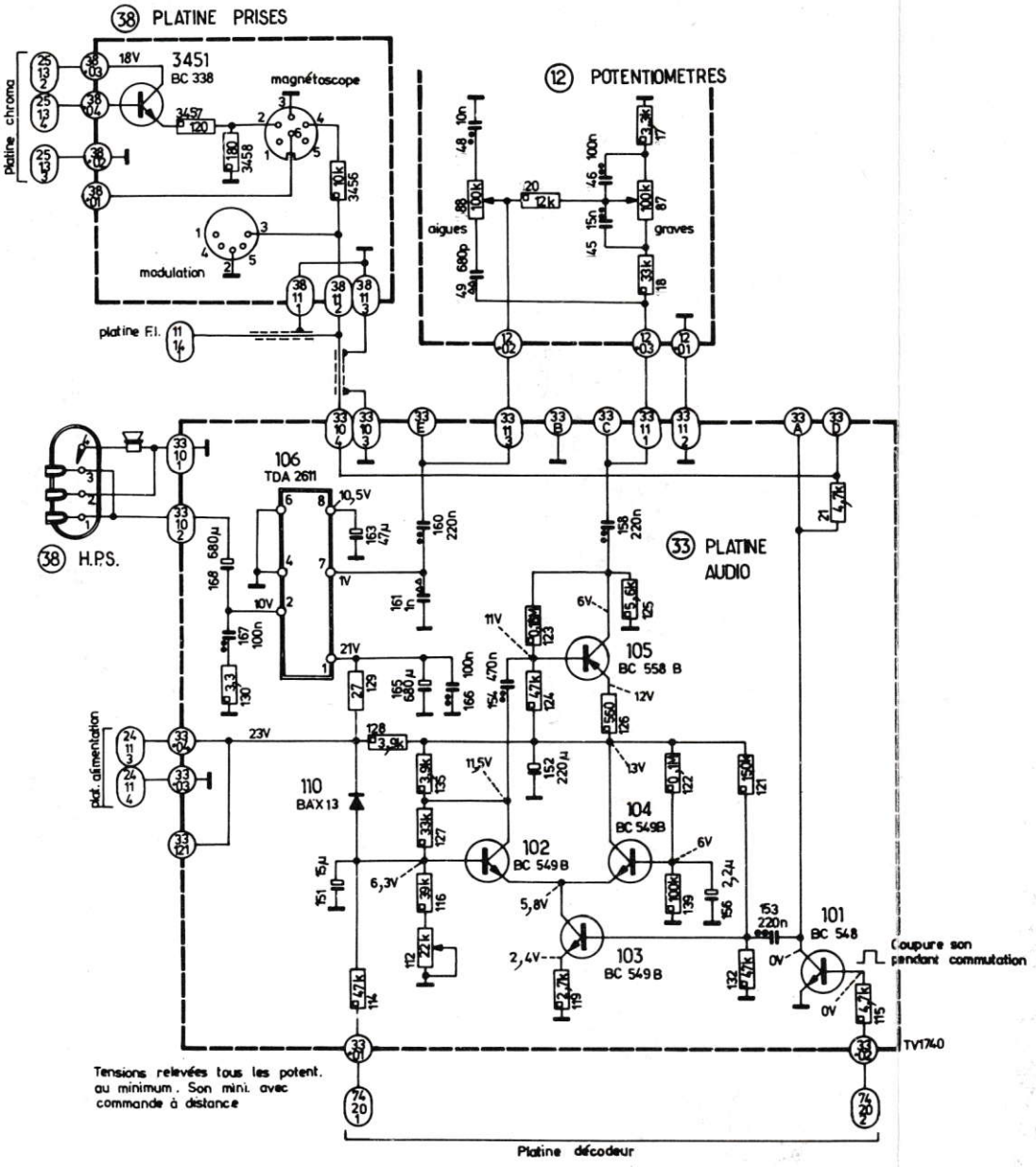

PLATINE AUDIO

(Côté éléments)

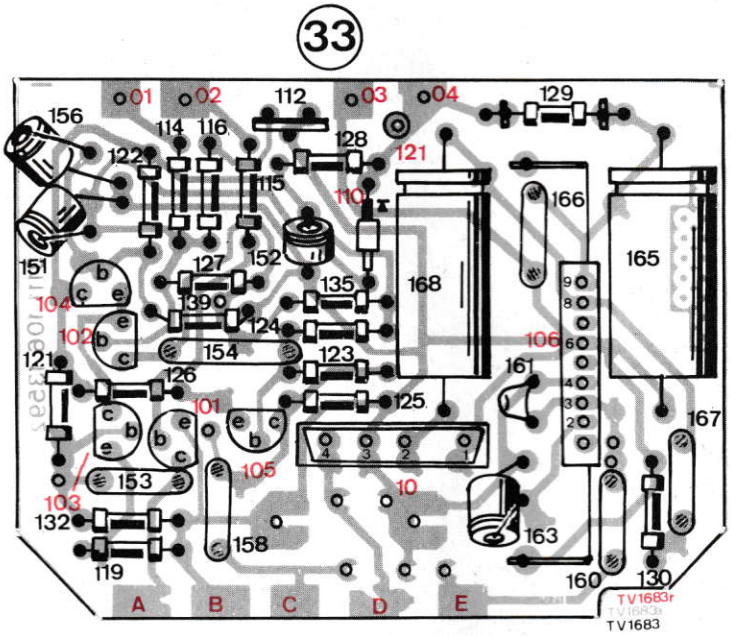

(Côté cuivre)

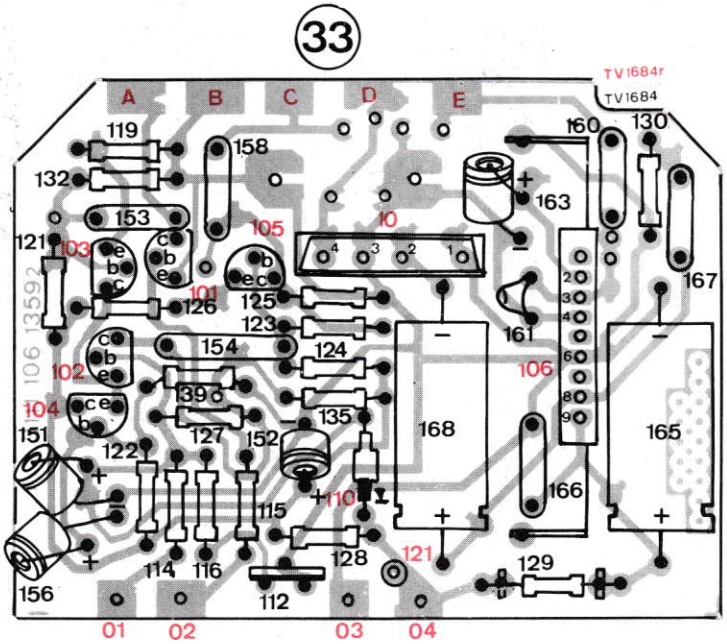

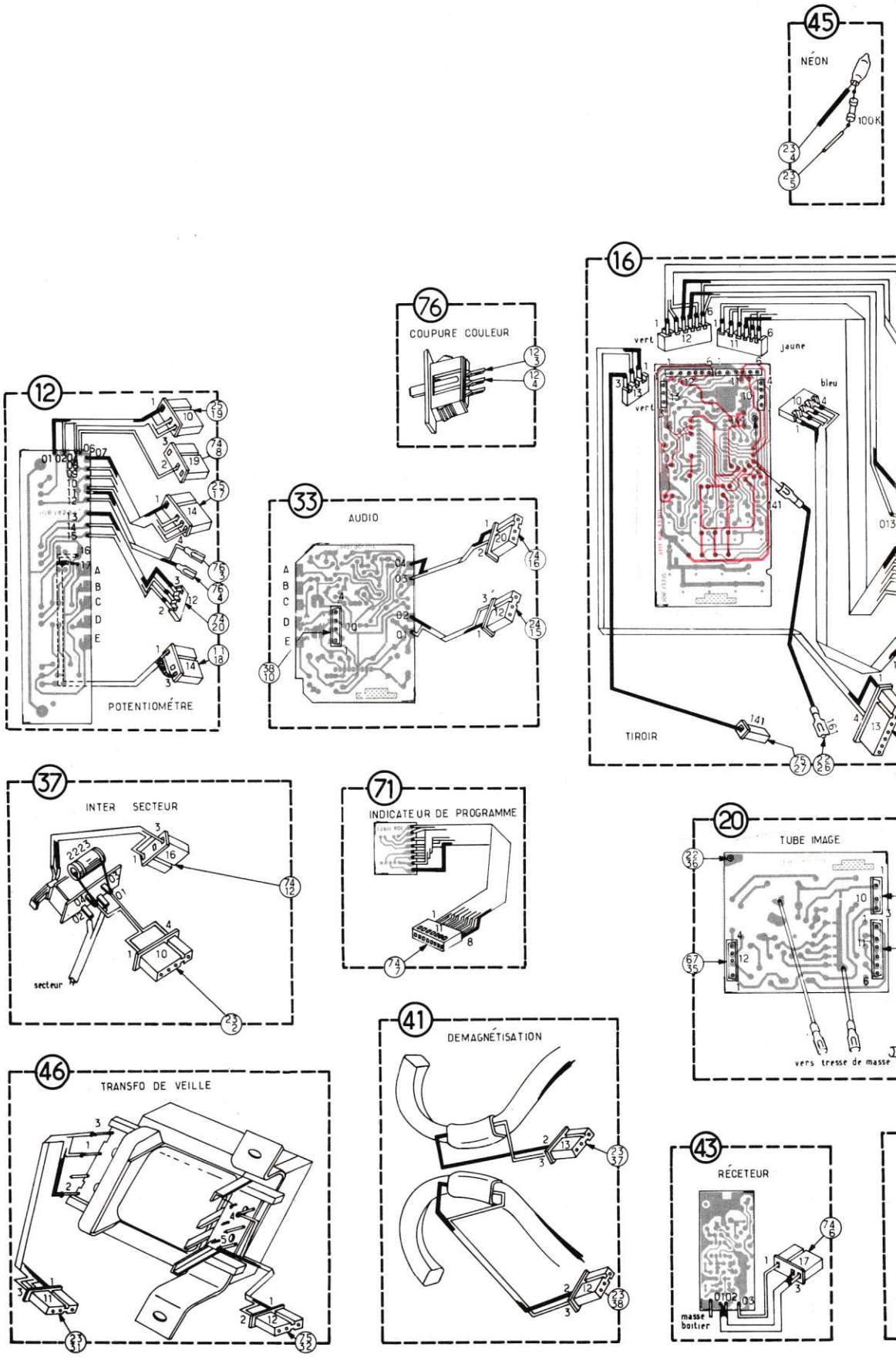
45
NÉON
100K
16
vert
jaune
bleu
vert
TIROIR
76
COUPURE COULEUR
12
POTENTIOMÉTRE
33
AUDIO
37
INTER SECTEUR
secteur
71
INDICATEUR DE PROGRAMME
20
TUBE IMAGE
vers tresse de masse
41
DEMAGNÉTISATION
46
TRANSFO DE VEILLE
43
RÉCEPTEUR
masse boitier

CABLAGE GÉNÉRAL

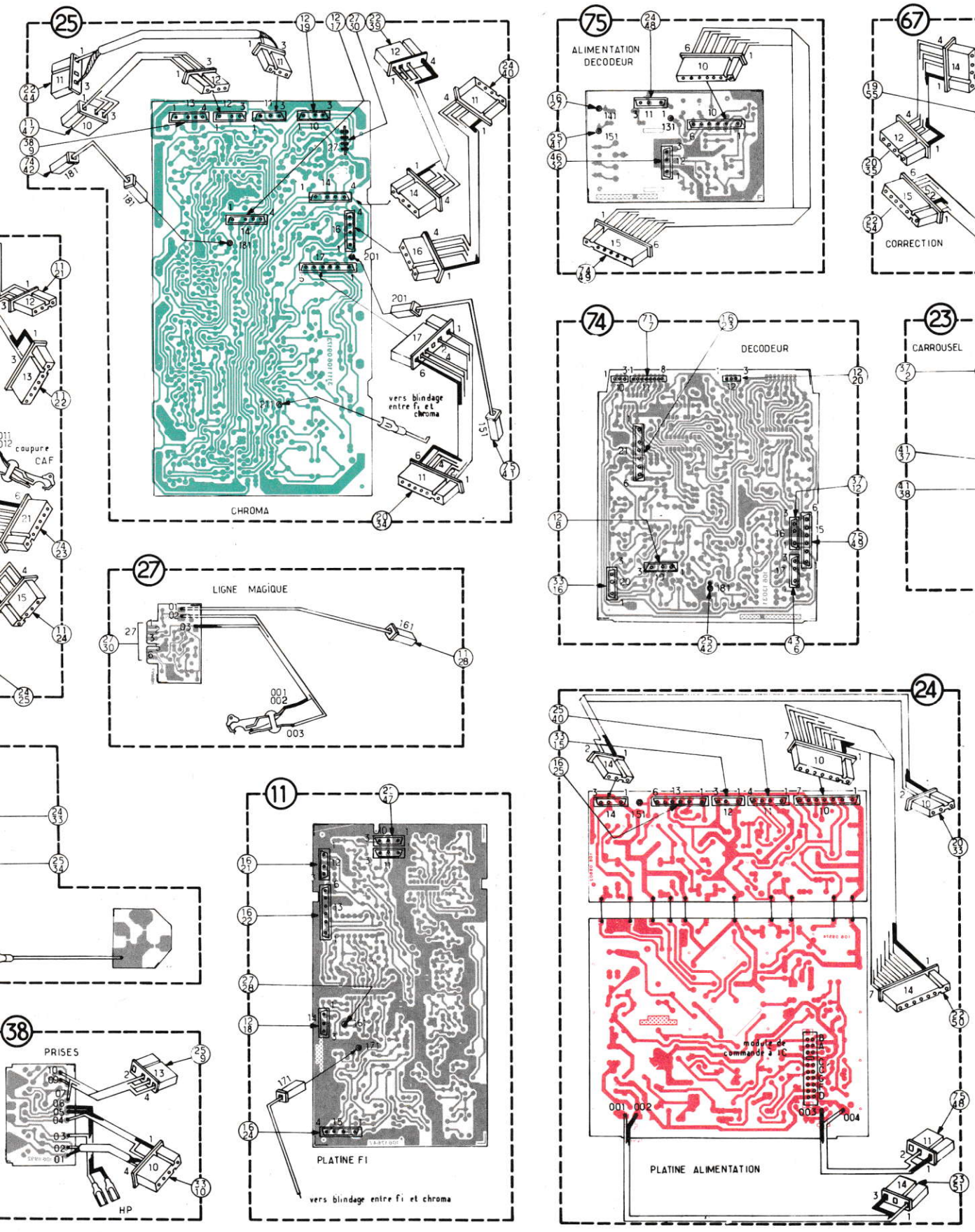

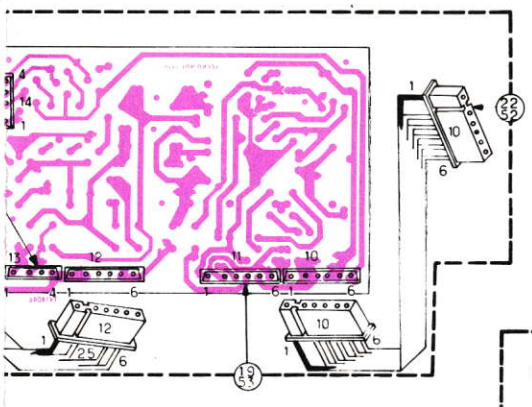

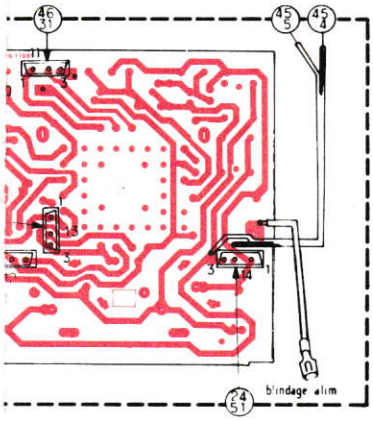
blindage alim

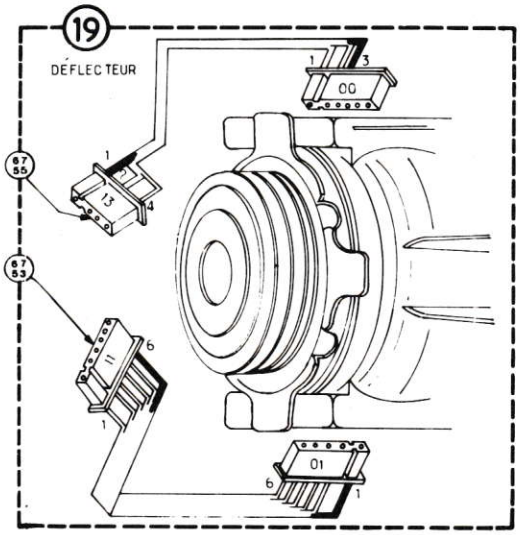
19
DÉFLECTEUR

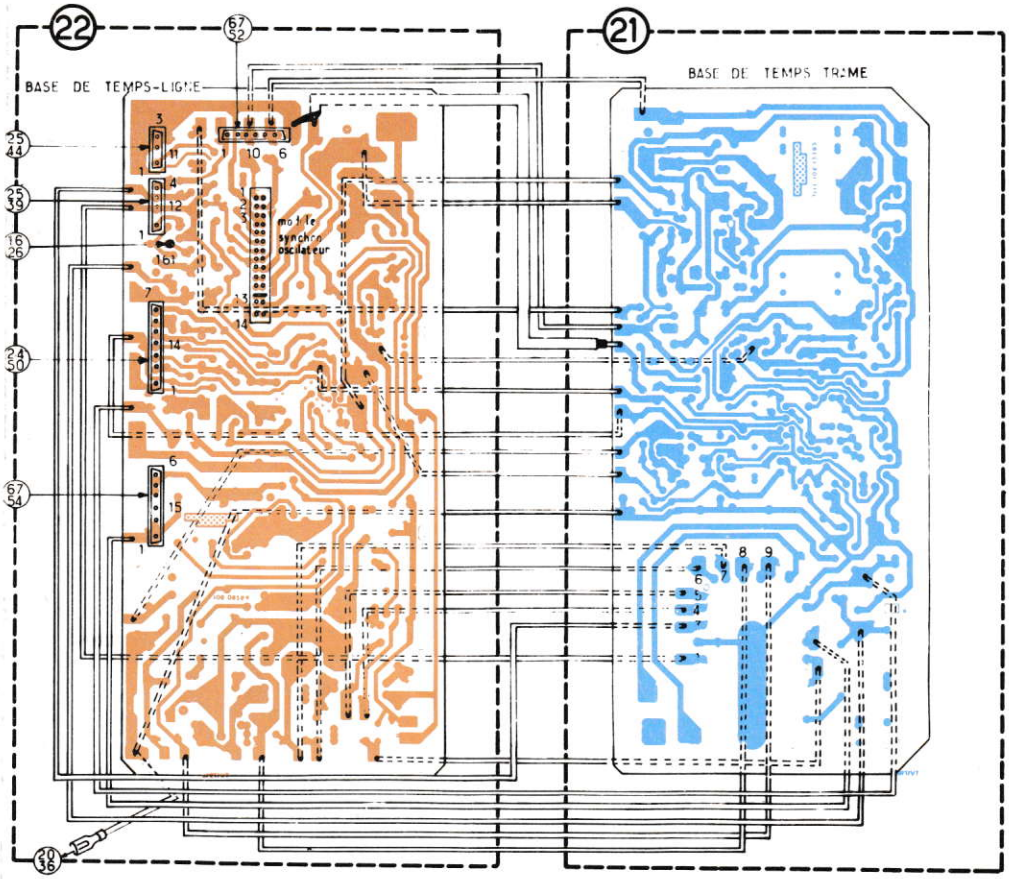
22
BASE DE TEMPS-LIGNE
21
BASE DE TEMPS TRAME

RÉGLAGES ALIMENTATION

Contrôle de la tension primaire :

Vérifier la tension sur le fusible 2105 : 300 V = par rapport à la masse primaire (radiateur du BU 126).

Réglage des tensions secondaires :

Régler au moyen de R 2029 le + 1 à 161 V ± 1,5 V en 819 L (164 V en 625 L). Cette tension peut être mesurée sur R 2134 par rapport à la masse secondaire (masse générale de l'appareil).

REMARQUE : Ce réglage est à effectuer avec **un tournevis isolé.**

Réglage de la Sécurité :

Placer la potentiomètre R 2131 en butée vers le haut (côté transfo d'alimentation).

1re méthode : Lumière et contraste maximum, avec signal, régler R 2131 pour que l'alimentation ne disjoncte plus au changement de chaîne.

2e méthode : Placer une surcharge de 350 Ω entre + 160 V et masse secondaire ainsi qu'entre le 122 V et masse. Régler R 2131 à la limite de disjonction, puis supprimer la surcharge.

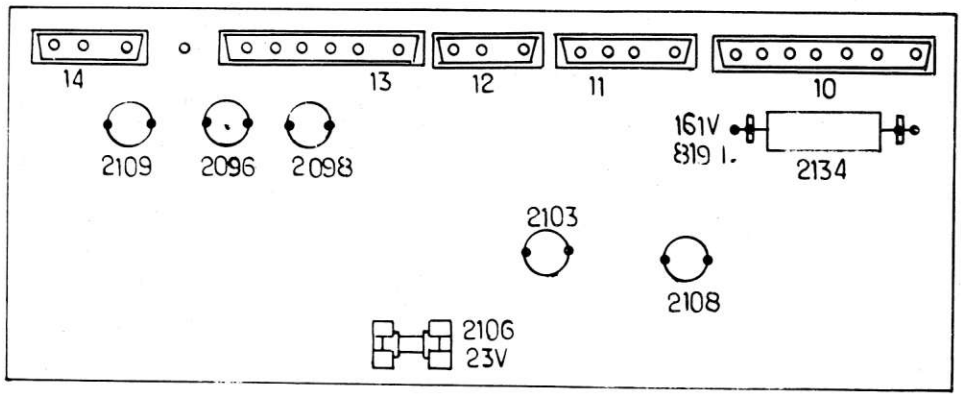

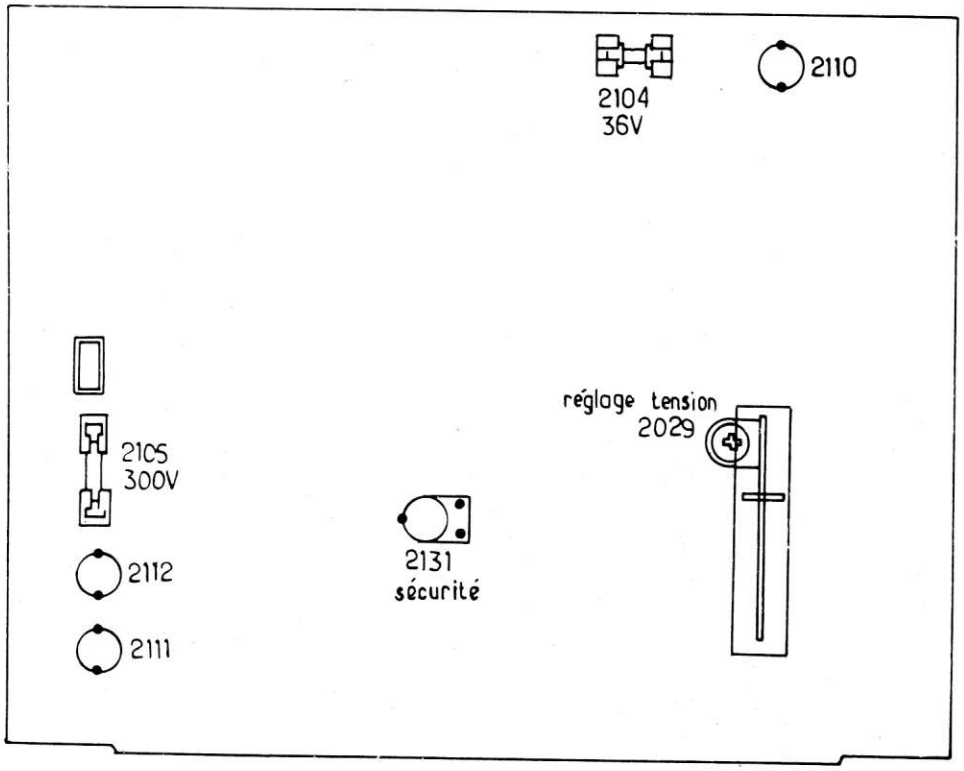

RÉGLAGES DE LA COMMANDE A DISTANCE INFRAROUGE

I. ÉMETTEUR - Réglage du 36 kHz

1re méthode : Brancher un fréquencemètre à travers 15 pF sur C 5113, presser une des touches de l'émetteur et régler la fréquence à 36 kHz au moyen de C 5114.

2e méthode : Brancher un oscilloscope à travers 15 pF sur C 5113, presser une des touches de l'émetteur et régler C 5114 pour obtenir une période de 27,7 μS.

II. RÉCEPTEUR - Réglage de S 5134 à 36 kHz

1re méthode : Appliquer à travers 1 MΩ un signal sinusoïdal de 36 kHz aux bornes de la diode IR 5130 (amplitude 10 V crête-crête).
Brancher l'oscilloscope aux bornes de R 5154.
Régler 5134 pour avoir le maximum de signal 36 kHz.

2e méthode : Brancher un oscilloscope sur R 5157 (voir flèche). Au moyen d'un **émetteur bien réglé** émettre un code.
Régler R 5134 pour avoir le maximum d'amplitude du code sur R 5157.

III. DECODEUR Oscillateur 108 kHz :

Brancher le fréquencemètre ou l'oscilloscope sur le point 10 de l'IC 5177. Régler R 5252 pour avoir :
- soit 108 kHz au fréquencemètre
- soit une période de 9,2 μS à l'oscilloscope.

Réglage de la valeur moyenne de la lumière et de la saturation

Au moyen de la touche réf. 50 % de l'émetteur, placer les commandes analogiques à 50 %.
Pour la saturation, régler R 5234 pour obtenir 12 V sur le collecteur de T 5193.
Pour la lumière, régler R 5246 pour obtenir 2 sur l'émetteur de T 5195.

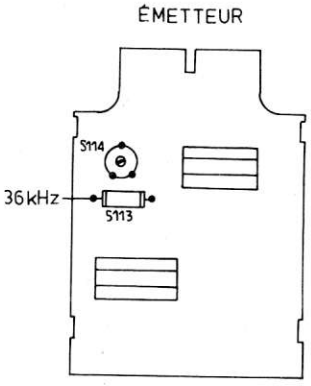

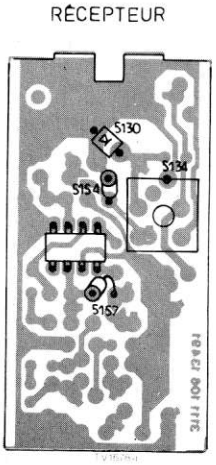

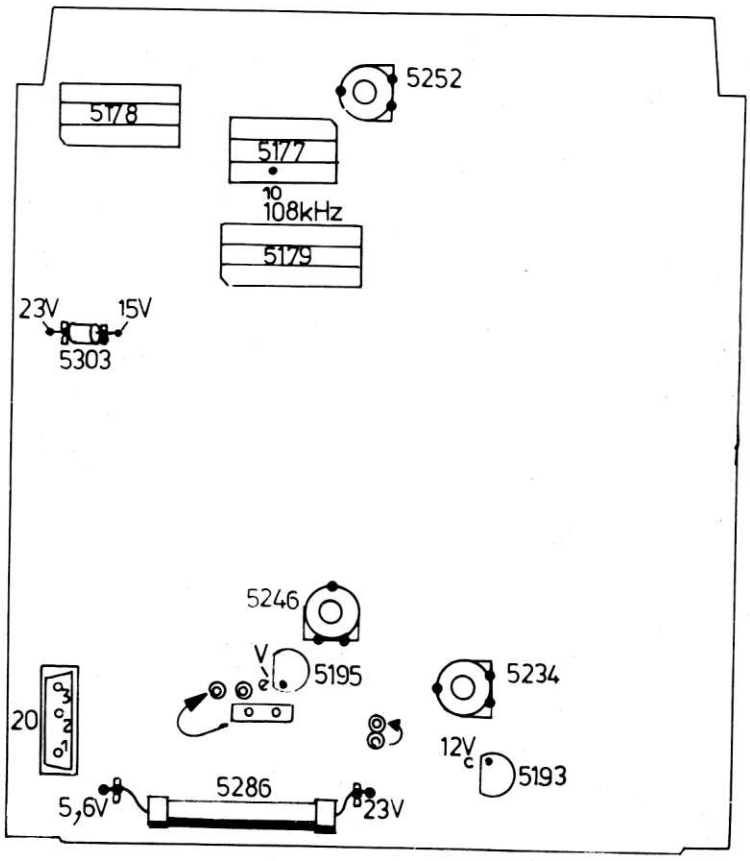

INSTRUCTIONS DE RÉGLAGES ET D'ALIGNEMENT DE LA PLATINE FI

FI VISION

Interrompre les îlots 84 (base de T 303), 86 (résistance 368)
Les îlots 88 (R 385) et 87 (T 308) sont soudés.
Mettre l'appareil en position UHF.
Régler à 12 V la tension sur le picot 1 du connecteur 13 de la platine FI à l'aide du potentiomètre correspondant dans le tiroir.
Prélever la tension de sortie vidéo sur le picot 2 du connecteur 11 de la platine FI par l'intermédiaire d'une sonde d'oscilloscope (10 MΩ, 10 pF) sur un filtre passe base (fig. 2).
Régler le potentiomètre 370 pour obtenir 1 V continu à l'oscilloscope.

a) Injecter le signal wobbulé sur la base de T 303.
b) Bloquer le CAG FI en reliant le + de C 440 à la masse à travers une résistance de 100 Ω
Niveau de sortie du wobbulateur-40 dB mW
c) Régler la bobine 333 pour avoir un minimum à 39,2 MHz. Niveau de sortie du wobbulateur -60 dB mW, retirer la résistance de 100 Ω . Réduire ensuite le signal de sortie à 1,2 V à l'aide d'une tension continue appliquée sur le + de C 440 (environ 3,8 V).
d) Régler la bobine 334 pour équilibrer les sommets à 30 MHz et 37,5 MHz.
e) Régler la bobine 332 pour avoir un sommet à 30,5 MHz et l'autre à 37,5 MHz (fig. 3).
f) Régler la bobine 331 pour avoir une courbe plate à son sommet.
g) Retoucher éventuellement la bobine 334 pour avoir les 2 sommets au même niveau (fig. 4).

CIRCUIT DE LIAISON

a) Souder les îlots 82 - 83 - 84. Dessouder 81.
Appareil en position UHF - tension Varicap 12 V.
Injecter le signal wobbulé sur le point 8 du VF1.
Prélever le signal sur le picot 2 du connecteur 11 (sortie Vidéo) de la platine FI.
CAG - FI bloqué (voir paragraphe 1 b).
b) Sortir les noyaux des bobines 322 et 323
Niveau de sortie du wobbulateur à -40 dB
Régler la bobine 329 pour avoir un minimum à 41,25 MHz
c) Niveau de sortie du wobbulateur à -30 dB
Régler la bobine 330 pour avoir un minimum à 39,2 MHz
d) Niveau de sortie du wobbulateur à -40 dB
Régler la bobine 328 pour avoir un minium à 24,3 MHz
e) Niveau de sortie du wobbulateur à -60 dB
Retirer la résistance de 100 Ω
Réduire le signal de sortie à 1,2 V en appliquant une tension continue sur le + de C 440.
Régler la bobine du sélecteur VF1 (sur le côté du sélecteur) de façon à avoir le 37,5 MHz au maximum de gain et compris entre 0 et -1 dB du sommet.
f) Régler la bobine 327 pour avoir un maximum à 33,5 MHz.
g) Régler la bobine 326 pour positionner le 28,05 MHz à -6 dB du sommet (50 %).
Retoucher la bobine 327 pour rééquilibrer la courbe (fig. 5).

ALIGNEMENT DE LA VOIE SON

Mettre le CAF hors service par l'intermédiaire du commutateur CAF (OV sur le picot 3 du connecteur 13 de la platine FI).
Prélever le signal sur le picot 1 du connecteur 14 de la platine FI par l'intermédiaire d'un filtre (fig. 2).
Régler le potentiomètre 346 pour obtenir 3 V (continu) sur le point 1 de l'IC 302 (sans signal à l'entrée FI son).
Appliquer le signal wobbulé sur le point 8 du VF1 de façon à obtenir 1,2 V de signal en sortie.

a) Régler les bobines 322 - 323 - 324 pour obtenir l'amplitude maximum à 39,2 MHz.
b) Augmenter le niveau du wobbulateur de -20 dB et ramener le signal à 1,2 V en sortie par l'intermédiaire d'une tension continue positive appliquée sur le picot de CAG son (point 3 de IC 302).
Finir le réglage à 39,2 MHz et obtenir une courbe aussi symétrique que possible.

ALIGNEMENT DU CAF

— Interrompre l'îlot 85.
— Mettre le CAF en service.
— Retirer la tension appliquée sur le picot de CAG son.
— Régler la bobine 325 avec une dilatation maxi (excursion très faible du wobbulateur) pour obtenir la figure 7.
— Rétablir l'îlot 85.

VÉRIFICATION DE LA BANDE ÉTROITE

Injecter le signal sur le point 7 de l'UF2 (appareil en position UHF) à l'aide d'une sonde (fig. 8).
Souder l'îlot 81.
Appliquer une tension négative de 12 V sur le picot 1 du connecteur 13 de la platine FI, après avoir déconnecté le fil s'y trouvant.
Prélever le signal sur la sortie Vidéo par l'intermédiaire du filtre (fig. 2).
Niveau du wobbulateur -40 dB. Bloquer le CAG - FI (voir paragraphe 1 b).
Régler la bobine 321 pour un minimum à 31,2 MHz (fig. 10).
Mettre le niveau du wobbulateur à -50-dB, débloquer le CAG-FI et ramener le signal de sortie à 1,2 V à l'aide d'une tension appliquée sur C 440.
Retoucher si nécessaire les bobines de la FI qui se trouvent à l'intérieur du sélecteur UF2 pour obtenir la bande étroite correcte (bobine dont le trou d'accès est le plus près du connecteur du sélecteur) (fig. 9).

RÉGLAGE CAG - HF

Pour que la platine fonctionne en HF, tous les îlots interrompus doivent être soudés sauf le 86 (R 368).
Mettre la platine en fonctionnement normal (CAG son et vidéo).

a) Injecter 1,5 mV sur l'entrée antenne du sélecteur UHF à l'aide de la mire de définition.
Faire l'accord, le CAF étant coupé.
Rétablir le CAF.
Régler le potentiomètre 391 pour obtenir 4,4 V entre le point 3 de l'UF2 et le point 6 de l'UF2.
b) Injecter 1 mV sur l'entrée antenne du sélecteur VHF à l'aide de la mire de définition.
Faire l'accord, le CAF étant coupé.
Rétablir le CAF.
Régler le potentiomètre 393 pour obtenir 3,9 V entre le point 4 du VF1 et le point 2 du VF1.

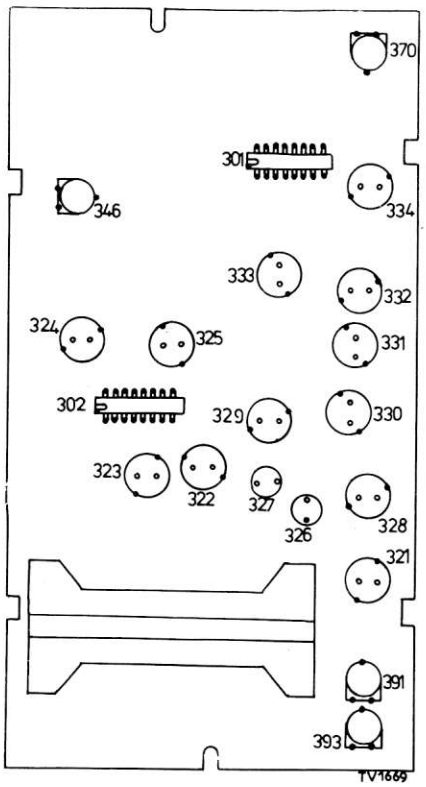

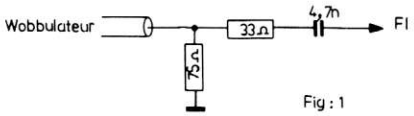

Fig : 1

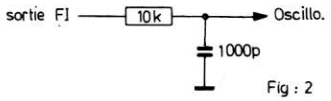

Fig : 2

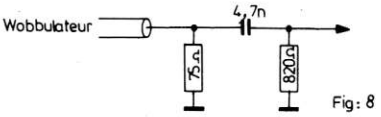

Fig : 8

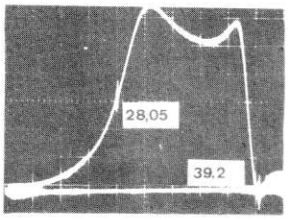

Fig 3

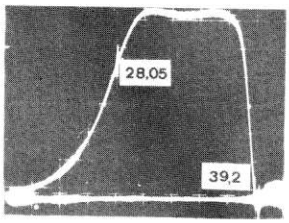

Fig 4

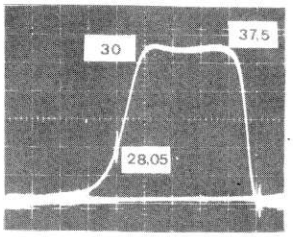

Fig 5

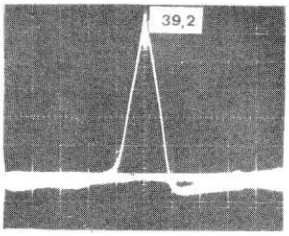

Fig 6

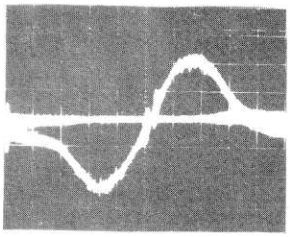
Fig 7

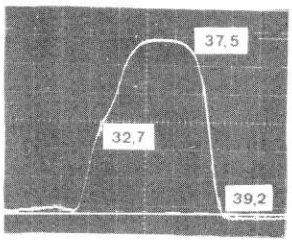

Fig 9

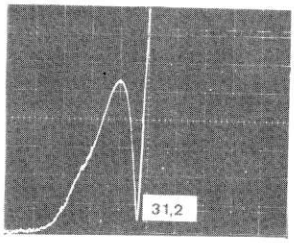

Fig 10

RÉGLAGE DES BASES DE TEMPS

BT LIGNES

(réglages à effectuer sur mire ORTF).

Oscillateur lignes :

Relier le point 6 du module synchro lignes à la masse.
En 625 lignes, régler 3519 pour avoir une image flottante.
En 819 lignes, régler 3518 pour avoir une image flottante.
Oter le court circuit du point 6.

Amplitude lignes (à effectuer en 625 lignes).

Régler R 1181 pour avoir une amplitude correcte.

Linéarité horizontale :

En principe pas de réglage (bobine 1236 préréglée et bloquée à la laque).

Cadrage horizontal :

En 625 lignes, cadrer l'image au moyen de R 1269.

Synchronisation trame :

En 819 lignes relier le point 5 du module à la masse. Régler 3522 de façon à avoir une image flottante. Oter le point 5 de la masse. Vérifier la synchro en 819 lignes et 615 lignes.

Amplitude verticale :

En 625 lignes, régler R 1037 pour avoir une amplitude correcte.

Linéarité verticale :

Se règle au moyen de R 1034

Cadrage vertical :

Se règle au moyen du commutateur 3 positions 1074.

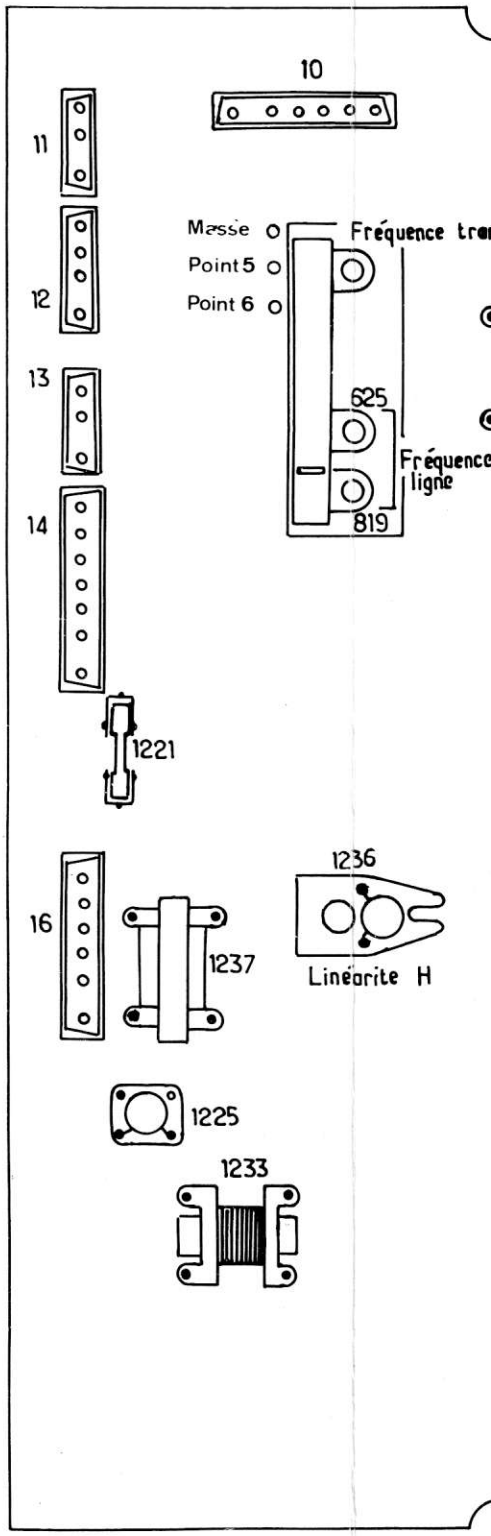

REGLAGES DES CORRECTIONS EO

(règlages à effectuer sur mire de convergence).

corrections E.O

Régler la correction de trapeze avec R 1117
Régler R 1114 pour corriger l'effet de coussin.

GNES

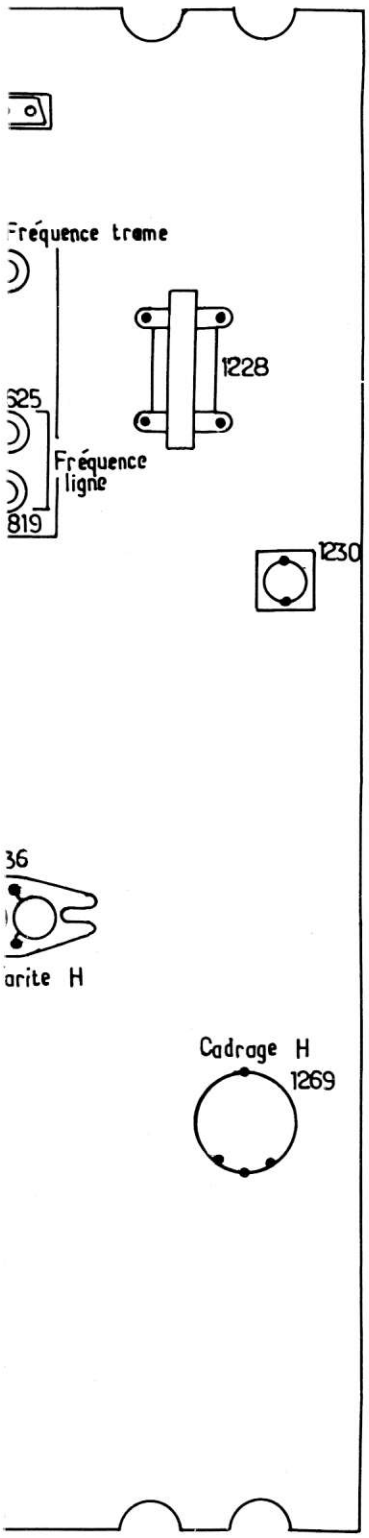

BT TRAME

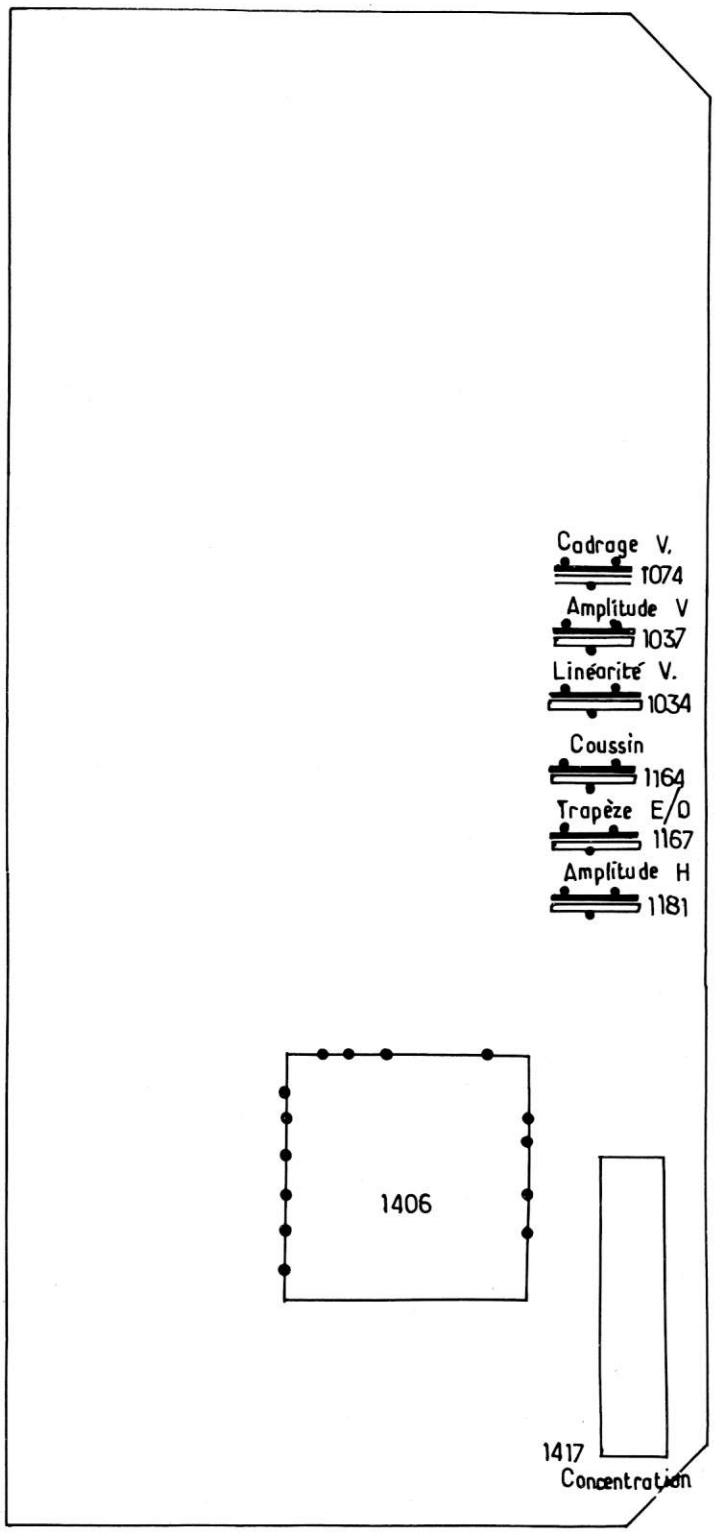

PLATINE CHROMINANCE

Polarisation des étages de sortie :

Placer R 755 et R 772 au milieu
Sans signal, régler l'appareil sur un canal non perturbé.
Placer les potentiomètres R 94 lumière, R 90 contraste, R 96 saturation au minimum.
Régler R 94 lumière, pour avoir 1 V aux bornes de R 766. Ne plus toucher à R 94.
Régler R 755 pour obtenir 1 V aux bornes de R 758.
Régler R 772 pour obtenir 1 V aux bornes de R 774.

Circuit cloche : (générateur de mire Philips type PM 5513)

Régler R 90 contraste et R 96 saturation au maximum.
Injecter le signal mire de barres couleurs.
Brancher l'oscilloscope (fréquence lignes) au moyen de la tension disponible au point R 807 R 659
Régler S 634 pour égaliser les sommets.

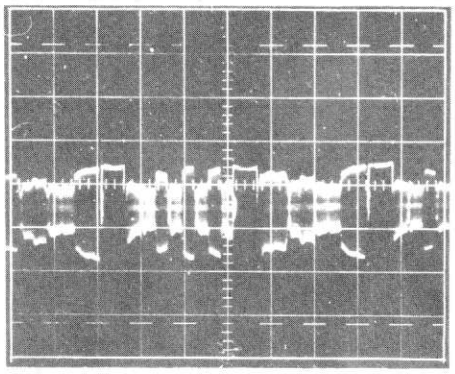

Mauvais réglage

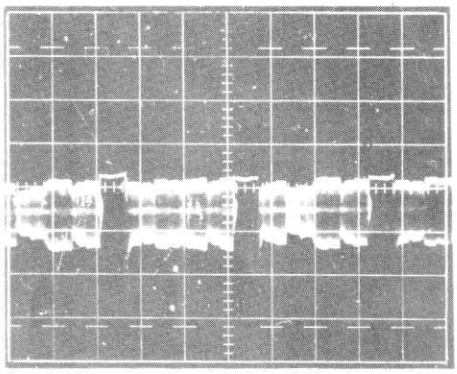

Bon réglage

Filtre sous porteuse :

Signal = mire de barres.
Oscilloscope branché au point 10 de IC 577
Synchro externe (fréquence lignes).
Vérifier que R 741 est positionné en butée vers le raidisseur et observer l'amplitude de la sous-porteuse dans la barre blanche (palier le plus haut).
Régler S 631 pour avoir le minimum de sous-porteuse dans la barre blanche (vérifier ce réglage sur deux lignes consécutives)
Agir sur la coupure couleur, et vérifier la commutation du filtre sous-porteuse.

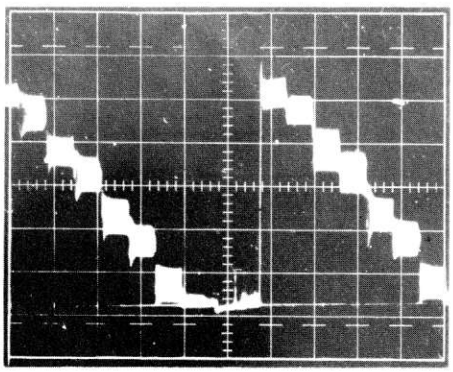

Mauvais réglage

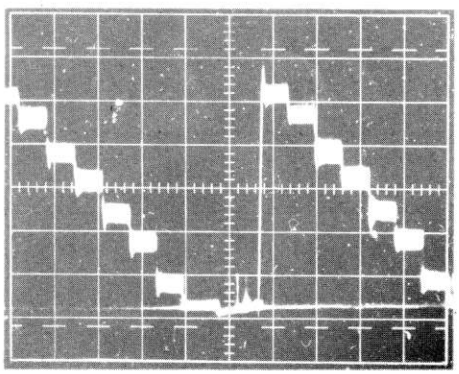

Bon réglage

Discriminateur :

R 94 lumière au minimum - R 90 contraste et R 96, saturation au maximum.

B – Y

Oscilloscope au point 1 de 577
Synchro ligne externe
Régler S 629 pour amener le palier noir au niveau du palier de nettoyage.
Régler R 712 pour obtenir 3,75 V de signal B - Y
Reprendre le règlage de S 629.

R – Y

Oscilloscope au point 7 de 577
Synchro ligne externe
Régler S 628 pour amener le palier noir au niveau du palier nettoyage.
Régler R 711 pour obtenir 3 V de signal R - Y
Reprendre le réglage de S 628.

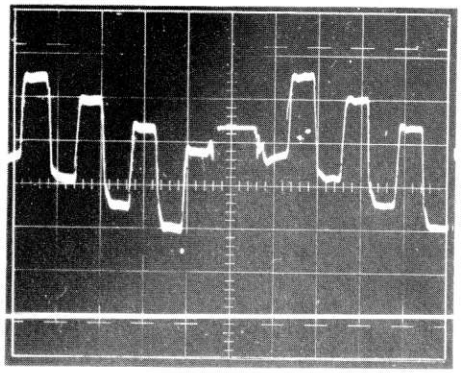

Mauvais réglage B - Y

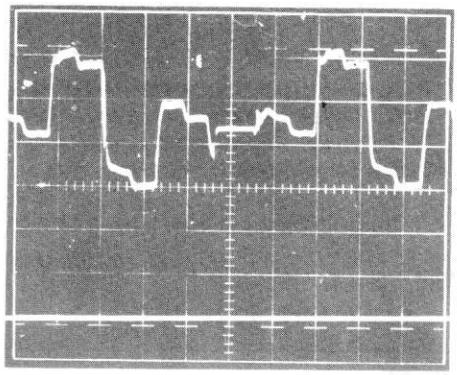

Mauvais réglage R - Y

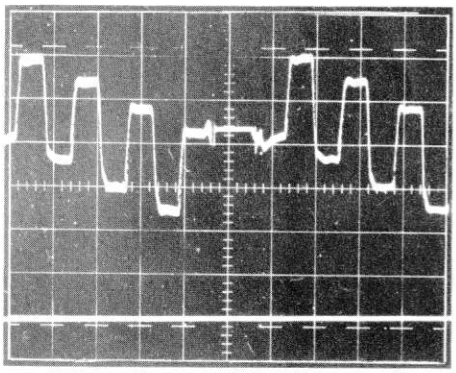

Bon réglage B - Y

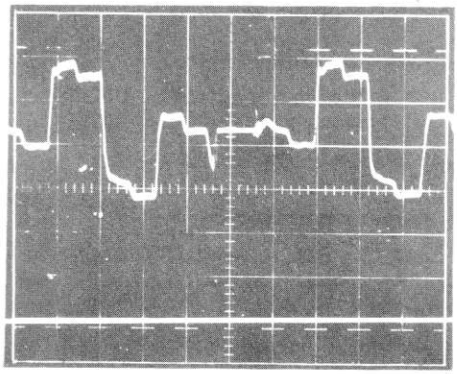

Bon réglage R - Y

Oscilloscope branché comme ci-dessus (le réglage sera facilité si l'on possède un oscilloscope double trace). Mettre le contraste et la saturation au minimum (sans couper la couleur). Régler R 876 (sur le module) pour aligner au mieux le palier du noir au niveau du palier de nettoyage, rechercher un compromis entre les voies B-Y et R-Y.

B-Y

R-Y

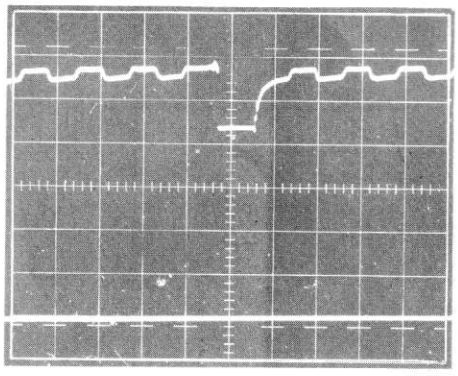

Mauvais réglage

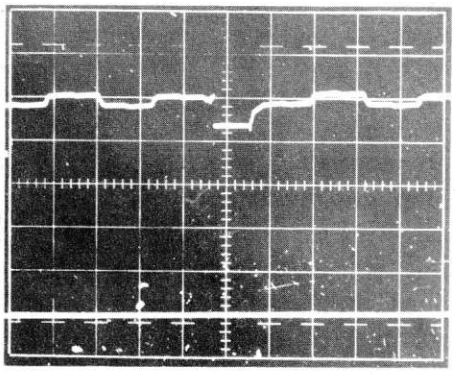

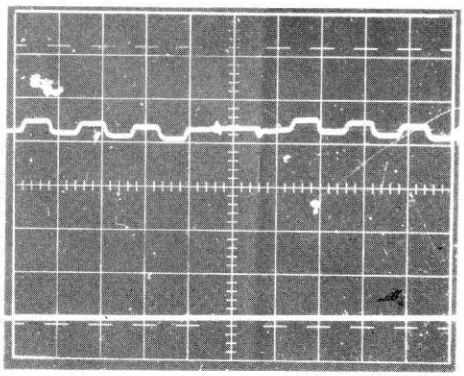

Bon réglage

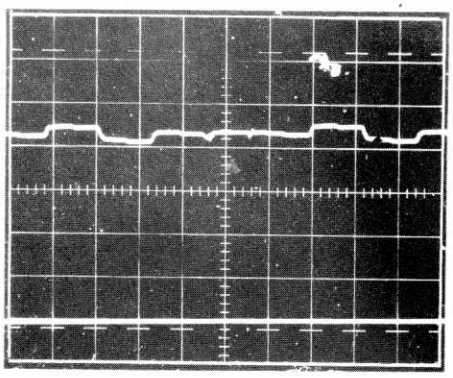

Contrôle du réglage des discriminateurs :

Position couleur
Les G2 étant réglés correctement, s'il apparaît néanmoins une coloration dans les pavés gris par rapport au pavé blanc, en manœuvrant le bouton de lumière, les réglages des discriminateurs sont à revoir.

Matriçage :

Oscilloscope branché sur 12 de IC 577
Synchro ligne externe.
Régler R 90 contraste à mi-course **ne plus toucher à R 90.**
Régler R 96 saturation pour obtenir un bon matriçage du bleu **ne plus toucher à R 96.**
Brancher l'oscilloscope sur 11 de IC 577 (synchro externe).
Retoucher R 711 pour obtenir un matriçage correct du rouge.
Brancher l'oscilloscope sur 9 de IC 577.
Vérifier le matriçage du vert.
Brancher l'oscilloscope sur 12 de IC 577.
Le matriçage doit rester correct lorsque l'on manœuvre lentement le potentiomètre.
R 90 (contraste), d'une butée à l'autre.

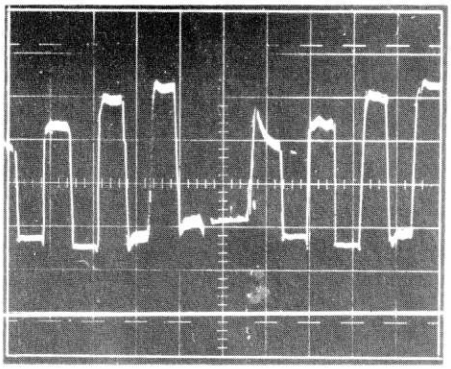

Mauvais matriçage du bleu

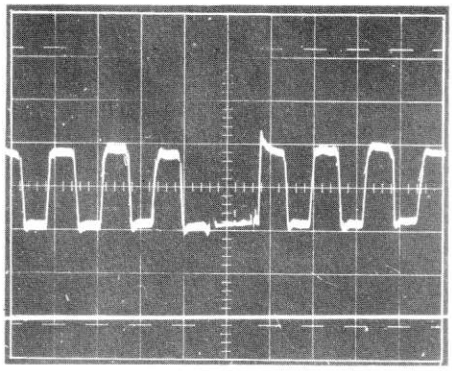

Bon matriçage du bleu

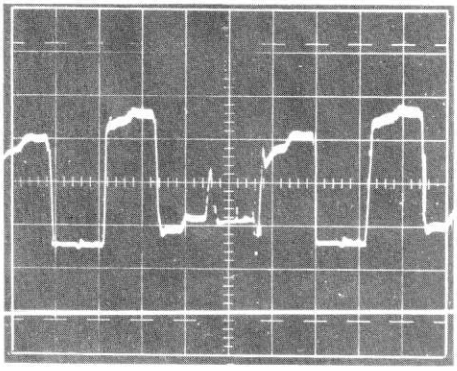

Mauvais matriçage du rouge

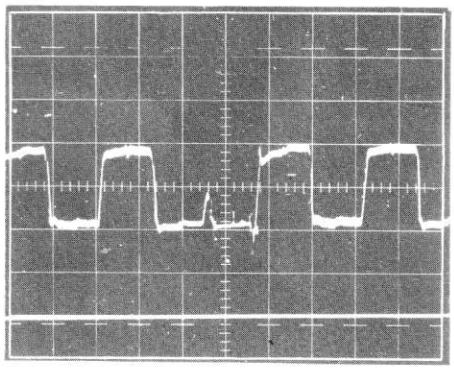

Bon matriçage du rouge

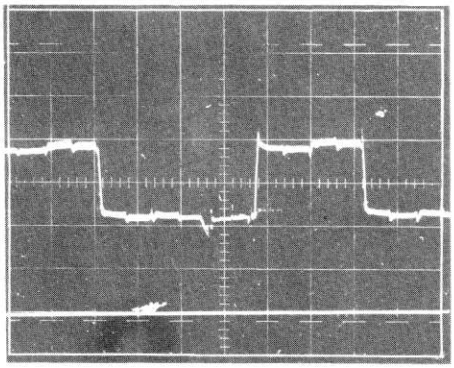

Contrôle du matriçage du vert

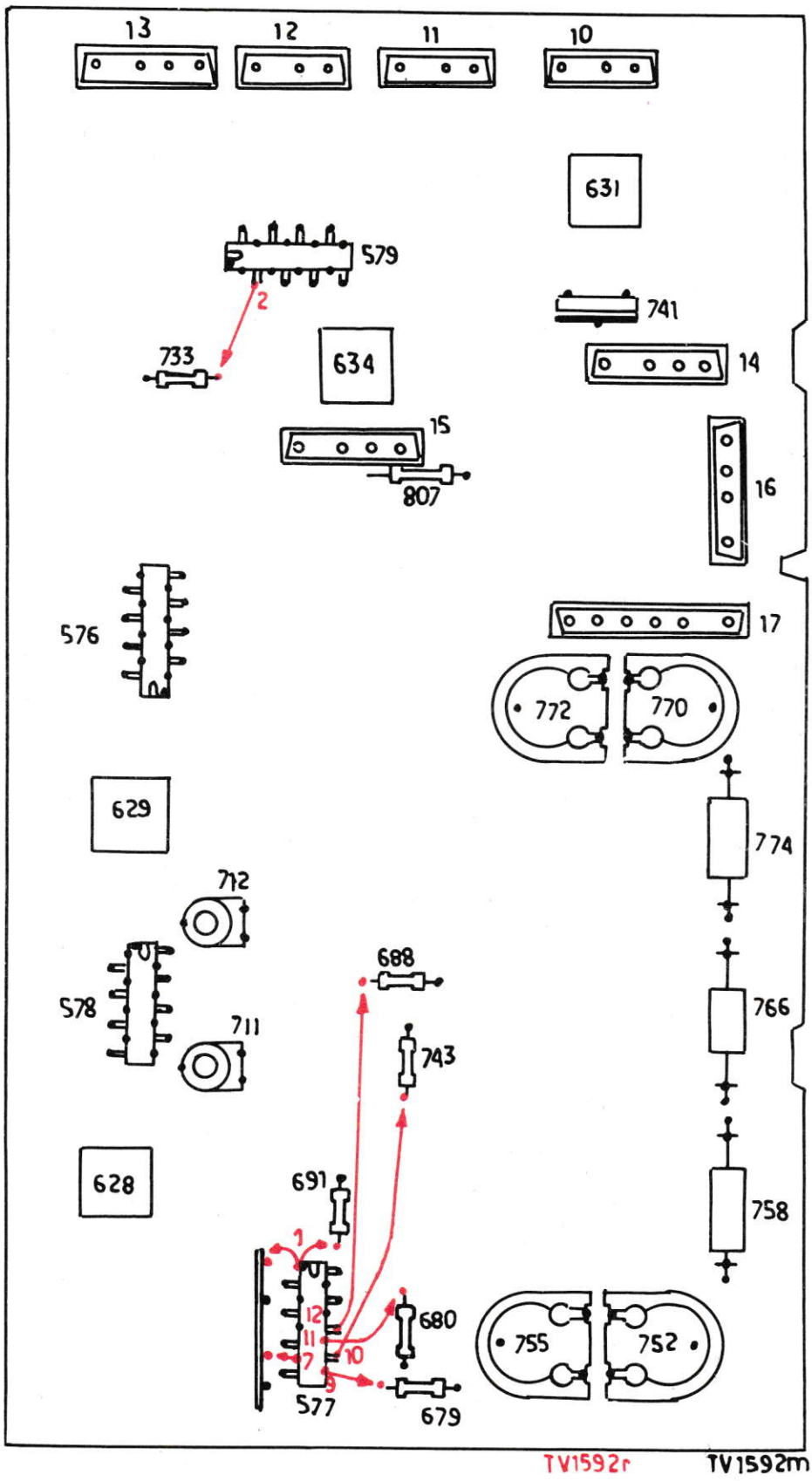
13
12
11
10
631
579
2
741
733
634
14
15
807
16
576
17
772
770
629
774
712
688
578
711
766
743
628
691
758
1
12
11
7
10
9
680
755
752
577
679
TV1592r
TV1592m

REGLAGES DES CONVERGENCES

INSTRUCTIONS PRELIMINAIRES

- Brancher une mire de convergence en 625 lignes.
- S'assurer que l'appareil n'est pas soumis à des champs magnétiques perturbateurs. (Placer l'écran si possible face à l'Est).
- Les amplitudes, cadrages, linéarités, géométries EST-OUEST, ainsi que la concentration doivent être réglés préalablement.
- Débloquer les bobines de déviations en amenant les ailettes de blocage en position extrême vers l'arrière (fig. 1), afin de positionner correctement l'image. Ramener les ailettes de blocage vers l'avant.
- Le récepteur doit être en fonctionnement depuis au moins 15 minutes avant le début des réglages.
- La lumière et le contraste sont réglés pour obtenir une mire fine.

REMARQUE 1

Les réglages ci-dessous permettent d'obtenir une bonne convergence sur les axes. Cependant, une déconvergence très légère le long des axes est admissible si elle permet d'obtenir une meilleure convergence générale.

REMARQUE 2

Tous les réglages électriques mentionnés dans ces instructions se situent sur une platine imprimée au dessus du col du tube image.

1/ REGLAGES STATIQUES (Fig. 1)

Préalablement dégrossir, le réglage de pureté voir paragraphe : 2

1.1 Couper le faisceau vert à l'aide de R 2382

1.2 Amener le levier marron F de l'aimant à 4 pôles dans l'une de ses positions extrêmes (droite ou gauche).

1.3 Au moyen du levier blanc G superposer les traces horizontales rouge et bleu au centre de l'écran.

1.4 Tout en maintenant le levier blanc G afin de conserver le réglage décrit ci-dessus, déplacer le levier marron F afin d'obtenir la superposition des lignes verticales bleu et rouge au centre de l'écran.
Reprendre éventuellement les réglages du paragraphe 1-3 puis 1-4.

1.5 Remettre le canon vert en service à l'aide de R 2382.

1.6 Amener le levier marron D de l'aimant à 6 pôles dans l'une de ses positions extrêmes.

1.7 Au moyen du levier blanc E, superposer les traces magenta et verte verticales au centre de l'écran.

1.8 Tout en maintenant le levier blanc E afin de conserver le réglage décrit ci-dessus, déplacer le levier marron D afin d'obtenir la superposition des lignes horizontales magenta et verte au centre de l'écran.

1.9 agir sur la languette marron M afin que la ligne horizontale au centre de l'écran soit la plus rectiligne possible.

2/ REGLAGE DE LA PURETÉ

2.1 Commuter le générateur pour obtenir une image blanche.
Luminosité faible.

2.2 Débloquer les bobines de déviation en mettant les ailettes de blocage en position intermédiaire.
Pousser au maximum le déflecteur vers l'avant en vissant la bague P.

2.3 Couper les canons vert et bleu à l'aide de R 2382 et R 2383.

2.4 A l'aide du levier marron N éliminer au maximum les surfaces verdâtres et bleuâtres situées en EST et OUEST.

2.5 Reculer le déflecteur pour obtenir une image uniformément rouge. Retoucher éventuellement le levier marron N pour parfaire.

2.6 Verrouiller le déflecteur en poussant au maximum vers l'avant les ailettes de blocage.
Contrôler ensuite la pureté du bleu, du vert, et enfin du blanc.

3/ VERIFICATION DES REGLAGES STATIQUES

3.1 Générateur sur mire de convergence.

3.2 Au besoin retoucher légèrement les réglages 1.4 et 1.8 du paragraphe 1.

4/ REGLAGES DYNAMIQUES (voir fig. 2 et 3)

4.1 Couper le canon vert avec R 2382

4.2 **Ecarts lignes**
Avec L 2348 superposer les verticales rouge et bleu aux extrémités dela ligne horizontale centrale.

4.3 **Axe vertical**
Avec R 2356 et R 2357 superposer les verticales rouge et bleu aux extrémités de la ligne verticale centrale.
Pour cela avec R 2356 symétriser les écarts haut et bas, puis avec R 2357 superposer les traces.
Remarque
Si ces réglages se trouvent en butée s'assurer que la pastille court-circuit et le cavalier correspondant au diamètre du tube image sont dans la bonne position.

4.4 **Axe horizontal**

4.4.1 Avec L 2346 bobine de croix symétriser les écarts existant sur les extrémités de la ligne horizontale centrale entre les traces rouge et bleu.

4.4.2 A l'aide de L 2347 superposer les traces rouge et bleu le long aux extrémités de la ligne horizontale centrale.

4.5 **Ecarts trames**

4.5.1 Avec R 2352 superposer les traces horizontales rouge et bleu dans la partie supérieure de l'axe vertical central.

4.5.2 Avec R 2353 superposer les traces horizontales rouge et bleu dans la partie inférieure de l'axe vertical central.

REMETTRE LE CANON VERT EN SERVICE.

TENSIONS DE G2 en 625 L

a) Positionner les réglages «lumière» et «contraste» aux minimum, le récepteur ne recevant pas de signal (antenne débranchée, canal non perturbé).

b) Dans l'obscurité, ajuster à tour de rôle les potentiomètres R 2371, R 2372, et R 2373 de façon que les faisceaux soient tout juste éteints.

c) Illuminer très légèrement le tube avec le réglage «lumière». Si le gris ainsi obtenu présente une coloration quelconque, éliminer celle-ci en retouchant légèrement le réglage de tension G2 correspondant.

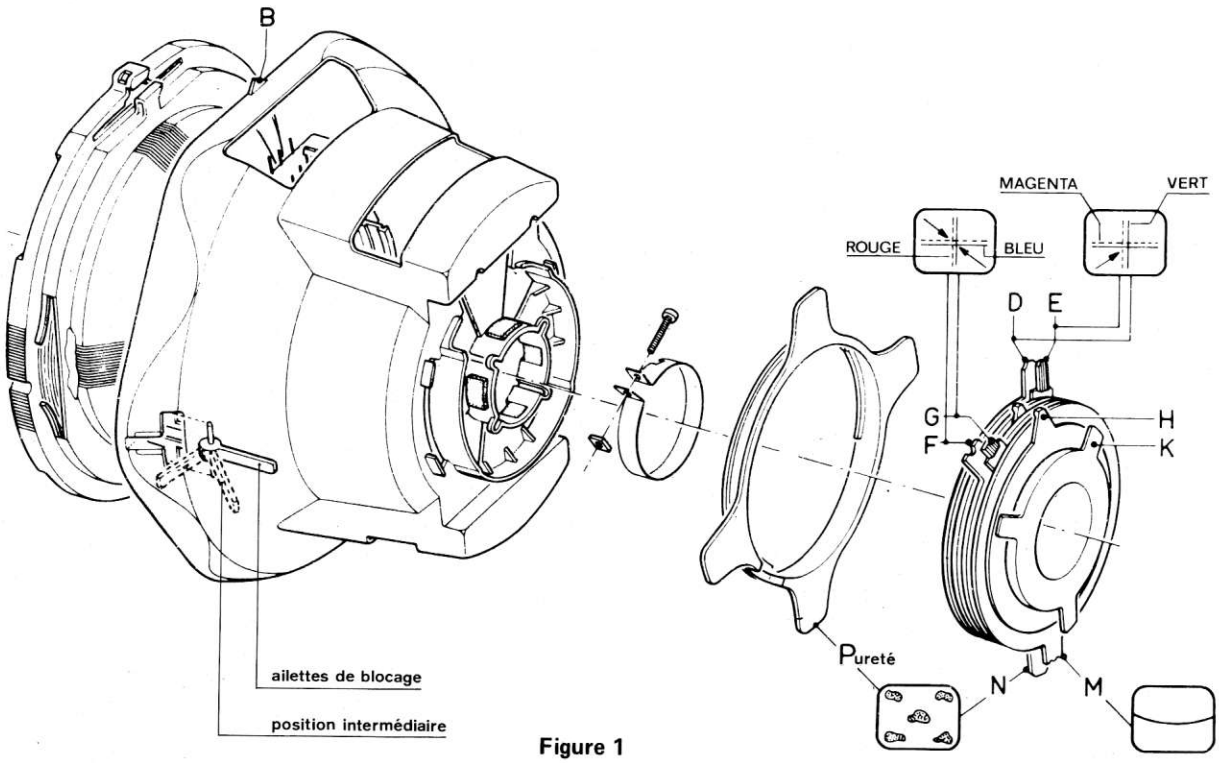

Figure 1

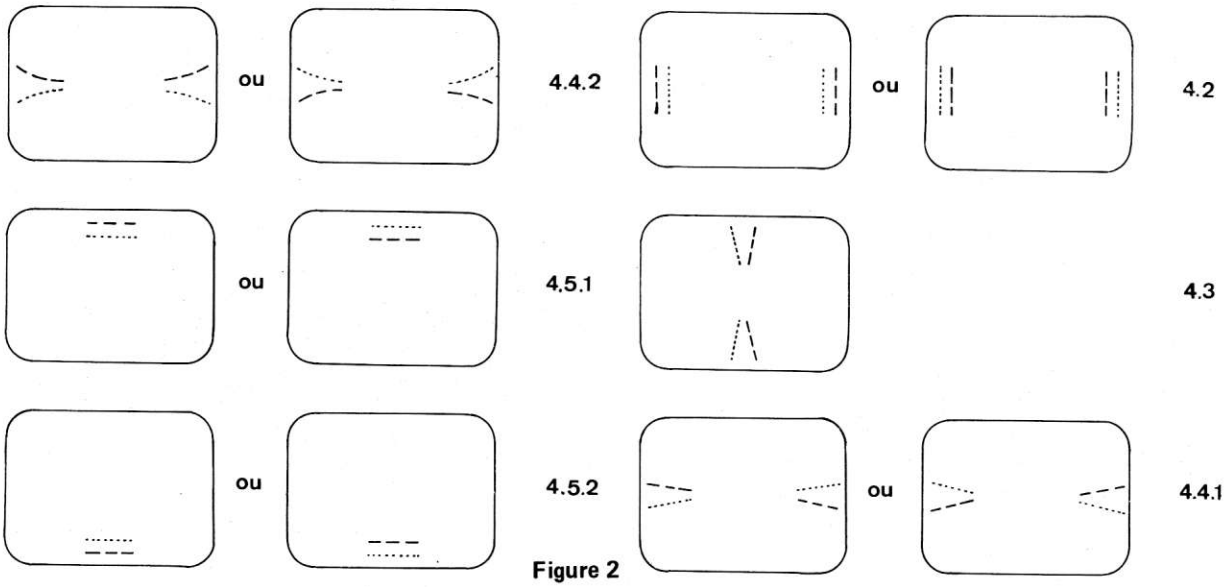

Figure 2

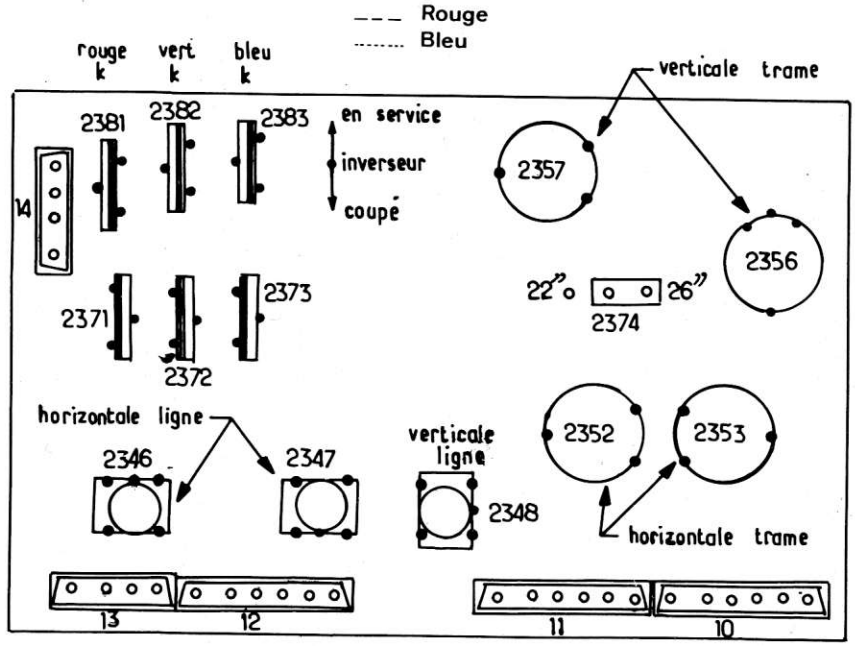

Figure 3

SYMBOLES RELATIFS AUX PIECES DÉTACHÉES

Dans les schémas de principe, les résistances et les condensateurs Standards sont affectés de certains signes.

Exemple : 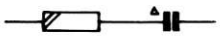

Ces symboles permettent, en consultant le tableau ci-dessous :

a) de connaître la puissance de la résistance ou le type du condensateur utilisé ;

b) de retrouver dans le catalogue Standard, les éléments pouvant être remontés au cours d'un dépannage.

Remarque : Les résistances et condensateurs ne possédant pas de symbole se trouvent dans la liste des pièces figurant à la fin de la présente documentation.

Résistances carbone

1/8 W		5%
1/8 W		1%
1/4 W	égal ou inférieur à 1 MΩ	5%
	supérieur à 1 MΩ	10%
1/2 W	égal ou inférieur à 5 MΩ	1%
	de 5 à 10 MΩ	2%
	supérieur à 10 MΩ	5%
1/2 W	inférieur à 1,5 MΩ	5%
	supérieur à 1,5 MΩ	10%
1 W	inférieur à 2,2 MΩ	5%
	supérieur à 2,2 MΩ	10%
2 W		5%

Condensateurs

Condensateur céramique tubulaire	500 V
Condensateur céramique tubulaire	700 V
Condensateur céramique "Pin-up"	500 V
Condensateur céramique plaquette	
Condensateur styroflex	630 V
Condensateur polyester	400 V
Condensateur polyester "Placo"	
Condensateur polyester "Mepolesco"	250 V
Condensateur mica "Perlimico"	500 V
Condensateur (voir liste de pièces)	

PIÈCES DE PRÉSENTATION

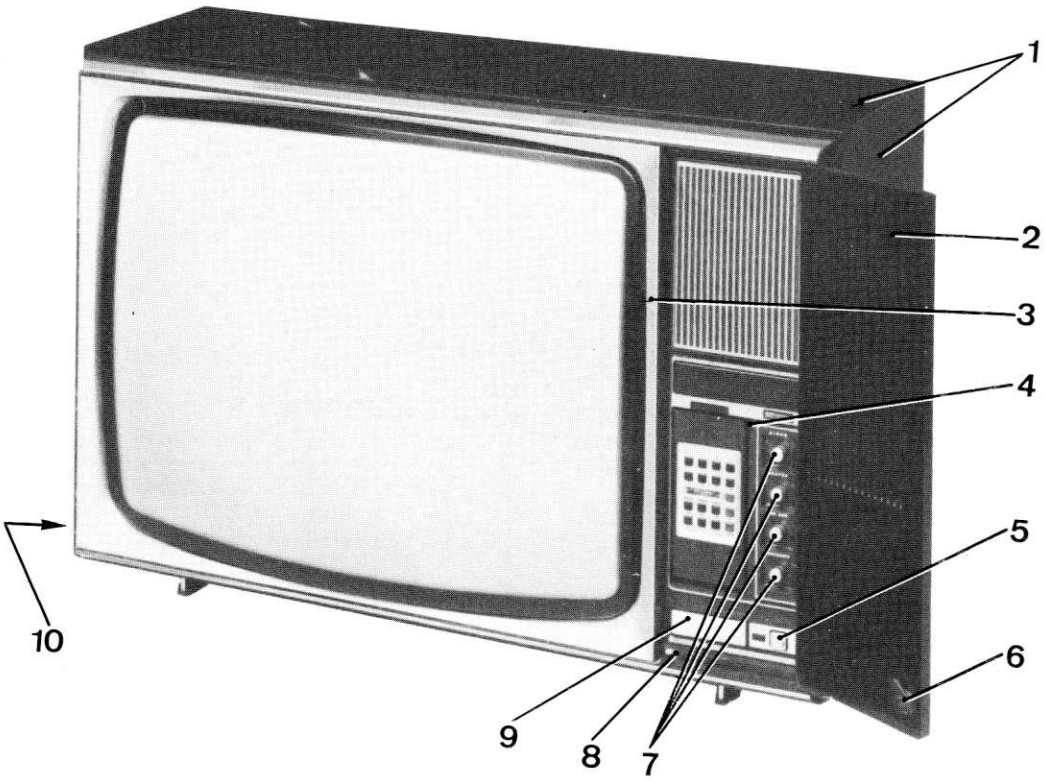

Ind.	Désignation	Code commande
1	Ebénisterie équipée de la porte	4811 431 67035
2	Porte	4811 432 17295
	Clefs (x2)	4811 417 37037
6	Ensemble serrure	4811 417 37048
	Came	4811 417 37049
	Butée de protection	4811 417 37051
3	Ensemble façade	4811 451 87087
4	Ensemble trappe pour émetteur	4811 432 17293
	Logement pour émetteur	4811 432 17294
	Ressort entre trappe et logement	4811 492 57085
5	Touche M/A	4811 410 27161
7	Boutons	4811 413 37144
	Signature PH	4811 459 17421
	Signature de porte	4811 459 17406
	Emblème couleur	4811 459 17408
8	Tampon de caoutchouc	4811 462 77316
9	Enjoliveur de tiroir	4811 459 17417
10	Dos	4811 434 47038

PIÈCES SPÉCIALES AMPLIFICATEUR AF

Ind.	Désignation	Code commande
	Ressort fixation refroidisseur TDA 2611	4811 492 67292
101	Transistor BC 548	4822 130 40938
102	Transistor BC 549 B	4822 130 40936
103	Transistor BC 549 B	4822 130 40936
104	Transistor BC 549 B	4822 130 40936
105	Transistor BC 558 B	5322 130 44197
106	IC TDA 2611	4811 209 87053
110	Diode BAX 13	5322 130 40182
112	Pot. ajustable 22 KΩ	4822 100 10086
129	Résistance métaloxyde 27 Ω	4822 116 51148
151	Condensateur chimique 15 µF 40 V	4822 124 20484
152	Condensateur chimique 220 µF 16 V	4822 124 20473
153	Condensateur placo 220 nF 100 V	4822 121 40427
154	Condensateur placo 470 nF 100 V	4822 121 40438
156	Condensateur chimique 2,2 µF 63 V	4822 124 20584
158	Condensateur placo 220 nF 100 V	4822 124 20427
160	Condensateur placo 220 nF 100 V	4822 124 20427
161	Condensateur plaquette 1 nF	4822 122 31175
163	Condensateur chimique 47 µF 25 V	4822 124 20371
165	Condensateur chimique 680 µF 25 V	4822 124 20528
168	Condensateur chimique 680 µF 25 V	4822 124 20528

PIÈCES SPÉCIALES PLATINE POTENTIOMÈTRE

Ind.	Désignation	Code Commande
86	Potentiomètre contraste 10 K Ω lin	4811 101 27136
87	Potentiomètre graves 100 K Ω log	4811 101 37036
88	Potentiomètre aigus 100 KΩ log	4811 101 37036
89	Potentiomètre pré-réglage son 47 KΩ lin	4811 101 27137

PIÈCES SPÉCIALES PLATINE LIGNE MAGIQUE

Ind.	Désignation	Code commande
3777 à 3779	BC 548 B	4822 130 40937
3780	BA 318	4822 130 30852
3783	Pot. ajustable 4,7 KΩ	4822 100 10036
3795	Cond. plaquette 22 nF	4822 122 30103
3796	Cond. plaquette 220 pF	4822 122 31175
3797	Cond. plaquette 18 pF	4822 122 31061

PLATINE TRC

PIÈCES MÉCANIQUES

Désignation	Code commande
Support tube image	4811 255 77038
Connecteur 6 voies mâle	4822 265 30117
Connecteur 4 voies mâle	4822 265 30119
Connecteur 3 voies mâle	4822 265 30118
Plaque imprimée éclateur	4811 252 67012

RÉSISTANCES

Pos.	Désignation	Code commande
2253	Résist. carbone 1500 Ω ± 10% 1 W	4811 111 77035
2254	Résist. carbone 1500 Ω ± 10% 1 W	4811 111 77035
2255	Résist. carbone 1500 Ω ±10% 1 W	4811 111 77035
2257	Résist. carbone 1500 Ω ± 10% 1 W	4811 111 77035
2258	Résist. carbone 2700 ω ± 10% 1 W	4811 111 77036
2259 à 2264	Résist. graph. 1 MΩ ± 5%	4822 110 51187
2268	Résist. carbone 0,1 MΩ ± 10% 1 W	4811 111 77029

PIÈCES SPÉCIALISÉES TIROIR DE RÉGLAGE

Ind.	Désignation	Code commande
	Commutateurs de bande (blanc)	4811 277 27027
	Commutateur CAF (rouge)	4811 277 27028
	Support IC 24 contacts	4811 267 67005
3151	IC TDB 1030	4811 209 87058
3152	Régulateur 33V ZTK 33B	4811 209 87059
3155	BC 548	4822 130 40938
3156	BC 327	4822 130 40854
3162	Diode Zener BZX61/C16	5322 130 34413
3163 à 3170	Diode BA 318	4822 130 30852
3175	Résistance métaloxyde 120 Ω ± 5 %	5322 116 55062
3188 à 3195	Potentiomètre 100 K Ω	4811 101 97004
3197	Cond. plaquette 22 nF	4822 122 30103
3198	Cond. chimique 100 µF 25V	4822 124 20587
3199	Cond. plaquette 4,7 nF	4822 122 30128
3200	Cond. plaquette 22 nF	4822 122 30103

PIÈCES SPÉCIALES PLATINE FI A
CIRCUITS INTÉGRÉS

Désignation	Code commande
Connecteur pour tuner UF2-VF1	4811 267 47023
Bride	4811 404 37148
Verrou	4822 404 30239
Connecteur 3 voies noir mâle	4822 265 30118
Connecteur 3 voies gris mâle	4811 265 37017
Connecteur 3 voies rouge mâle	4811 266 37013
Connecteur 4 voies noir mâle	4822 265 30119
Connecteur 6 voies noir mâle	4822 265 30117

Ind.	Désignation	Code commande
	Sélecteurs	
VF1	Sélecteur VF1	4811 210 47019
UF2	Sélecteur UF2	4811 210 57033
	Bobines	
321	Réjecteur 31,2 MHz	4811 156 17028
322	FI son 39,2 MHz	4811 156 27076
323	FI son 39,2 MHz	4811 156 27075
324	FI son 39,2 MHz	4811 156 27077
325	Détection CAF	4811 156 27121
326	Porteuse 28,05 MHz	4811 156 27077
327	Bobine d'équilibrage	4811 156 27075
328	Réjecteur 24,3 MHz	4811 156 27086
329	Réjecteur 41,25 MHz	4811 156 27078
330	Réjecteur 39,2 MHz	4811 156 17028
331	Bobine d'équilibrage	4811 156 27081
332	Bobine d'équilibrage	4811 156 27122
333	Réjecteur 39,2 MHz	4811 156 27123
334	Bobine d'équilibrage	4811 156 27124
335	Self vidéo	4811 157 47036
	Potentiomètres ajustables	
346	Ajustable 1000 Ω	4822 100 10037
370	Ajustable 470 Ω	4822 100 10038
391	Ajustable 22 KΩ	4822 100 10051
393	Ajustable 22 KΩ	4822 100 10051
	Condensateurs	
401	Céramique plaquette 4,7 nF	4822 122 30128
403	Céramique plaquette 27 pF	4822 122 30045
404	Céramique plaquette 39 pF	4822 122 31069
405	Céramique plaquette 39 pF	4822 122 31069
406	Céramique plaquette 15 pF	4822 122 31058
407	Céramique plaquette 10 pF	4822 122 31054
410	Céramique plaquette 2,7 pF	4822 122 31038
411	Céramique plaquette 39 pF	4822 122 31069
412	Céramique plaquette 0,68 pF	4822 122 31213
413	Céramique plaquette 68 pF	4822 122 31076
414	Céramique plaquette 68 pF	4822 122 31076
415	Céramique plaquette 4,7 nF	4811 122 37075
416	Céramique plaquette 4,7 nF	4811 122 37075
417	Céramique placo 0,22 µF	4822 121 40427
418	Céramique plaquette 4,7 nF	4822 122 30128
419	Céramique plaquette 4,7 nF	4811 122 37075
420	Céramique plaquette 47 pF	4822 122 31072
421	Céramique plaquette 10 pF	4822 122 31054
422	Céramique plaquette 10 pF	4822 122 31054
423	Céramique plaquette 4,7 nF	4811 122 37075
424	Céramique plaquette 120 pF	4822 122 30093
425	Céramique plaquette 4,7 nF	4811 122 37075

Ind.	Désignation	Code commande
426	Céramique plaquette 4,7 nF	4811 122 37075
427	Céramique plaquette 4,7 nF	4822 122 30128
428	Céramique plaquette 4,7 nF	4822 122 30128
429	Céramique plaquette 1,8 pF	4822 122 31034
430	Condensateur chimique 22 µF 25 V	4822 124 20476
431	Condensateur chimique 150 µF 16 V	4822 124 20586
432	Céramique plaquette 4,7 nF	4822 122 30128
433	Céramique plaquette 4,7 nF	4822 122 30128
434	Céramique plaquette 1,8 pF	4822 122 31034
435	Céramique plaquette 4,7 nF	4811 122 37075
436	Céramique plaquette 4,7 nF	4822 122 30128
437	Céramique plaquette 4,7 nF	4811 122 37075
438	Céramique plaquette 4,7 nF	4822 122 30128
439	Céramique plaquette 4,7 nF	4822 122 30128
440	Condensateur chimique 22 µF 25 V	4822 124 20476
441	Céramique plaquette 56 pF	4822 122 31074
442	Condensateur chimique 150 µF 15 V	4822 124 20586
443	Céramique plaquette 38 pF	4822 122 31067
444	Céramique plaquette 100 pF	4822 122 31081
445	Céramique plaquette 100 pF	4822 122 31081
446	Céramique plaquette 18 pF	4822 122 31061
447	Céramique plaquette 22 pF	4822 123 31063
448	Céramique plaquette 10 pF	4822 122 31054
449	Céramique plaquette 4,7 nF	4822 122 30128
450	Céramique plaquette 33 pF	4822 122 31067
451	Céramique plaquette 4,7 nF	4822 122 30128
452	Céramique plaquette 18 pF	4822 122 31061
453	Céramique plaquette 180 pF	4822 122 31172
454	Céramique plaquette 180 pF	4822 122 31172
455	Céramique plaquette 39 pF	4822 122 31069
456	Céramique plaquette 6,8 pF	4822 122 31049
457	Céramique plaquette 12 pF	4822 122 31056
458	Céramique plaquette 27 pF	4822 122 30045
459	Céramique plaquette 22 pF	4822 122 31063
460	Céramique plaquette 39 pF	4822 122 31069
461	Céramique plaquette 56 pF	4822 122 31074
462	Céramique plaquette 15 pF	4822 122 31058
463	Céramique plaquette 120 pF	4822 122 30093
464	Céramique plaquette 100 pF	4822 122 31081
465	Céramique plaquette 4,7 nF	4822 122 30128
466	Condensateur chimique 10 µF 63 V	4822 124 20496
467	Condensateur chimique 10 µF 63 V	4822 124 20496
468	Céramique plaquette 12 pF	4822 122 31056
469	Céramique plaquette 47 pF	4822 122 31072
470	Céramique plaquette 33 pF	4822 122 31067
471	Céramique plaquette 4,7 nF	4822 122 30128
472	Céramique plaquette 12 pF	4822 122 31056
474	Céramique plaquette 4,7 nF	4822 122 30128
475	Céramique plaquette 4,7 nF	4822 122 30128
	Smi-conducteurs	
301	Circuit intégré TDA 1038	4811 209 87051
302	Circuit intégré TDA 1039	4811 209 87052
303	BF 199	4811 130 47412
304	BC 548	4822 130 40938
305	BC 548	4822 130 40938
306	BC 548	4822 130 40938
307	BC 548	4822 130 40938
308	BD 135	5322 130 40645
309	BC 558	4822 130 40941
310	BC 558	4822 130 40941
312	BA 318	4822 130 30852
313	BA 318	4822 130 30852
314	BA 318	4822 130 30852
315	BA 318	4822 130 30852
316	BA 243	4811 130 37204
317	BA 318	4822 130 30852
318	BZX 79/C13	5322 130 30771

PLATINE ALIMENTATION PRIMAIRE

PIÈCES MÉCANIQUES

Pos.	Désignation	Code commande
	Connecteur 10 voies	4811 267 57013
	Porte fusible	4822 492 60063
	Rondelle isolante fixation transfo	4811 532 57153
	Isolateur fixation BY 126	4811 255 47025
	Plaquette isolante pour BY 126	4811 466 97072
	Plaquette écrou pour BU 126	4811 255 47026
2105	Fusible rapide 1,4 A	4822 253 20021

BOBINAGES

Pos.	Désignation	Code commande
2099	Ferrox cube	4811 526 17023
2100	Transfo driver	4811 142 67004
2101	Transfo alimentaire	4811 148 67006
2102	Ferrox cube	4811 526 17023
2110	Self	4811 157 57021
2111	Self de choc	4811 158 17034
2113	Self de choc	4811 158 17034
2113	Batonnet de ferrite	4811 526 17028
2114	Batonnet de ferrite	4811 526 17028

PIÈCES ÉLECTRIQUES SPÉCIALES POUR MODULE A IC

Ind.	Désignation	Code commande
2001	Circuit intégré TDA 2581	4822 209 80318
2002	Transistor BC 559	4822 130 40963
2003	Diode Zener BZX 79/C6V8	5322 130 30768
2004	Transistors BF 422	4822 130 41084
2005	Diode Zener BZX 79/C12V	5322 130 34069
2023	Résist. métaloxyde 39K Ω 2%	5322 116 54664
2029	Pot. réglage tension 22KΩ	4822 100 10086
2051	Condensateur polystyrène 2,7 nF 2,5% 63V	4811 121 57142
2052	Cond. plaquette 100 pF 2%	4822 122 31081
2053	Cond. chimique 33 μ F 16V	4822 124 20468
2054	Cond. chimique 2,2 μ F 63V	4822 124 20584
2056	Cond. plaquette 2,7 nF	4822 122 31174
2057	Cond. plaquette 2,2 nF	4811 122 37078
2058	Cond. chimique 2,2 μ F 63V	4822 124 20584

CONDENSATEURS

Pos.	Désignation	Code commande
2153	Condensateur Placo 1 μ F ± 10% 400 V	4811 121 47095
2154	Condensateur Placo 0,1 μ F ± 20% 400 V	4811 121 47108
2155	Condensateur chimique 25 + 25 μ F 400 V	4811 124 47018
2156	Condensateur chimique 100 „ F 10 V	4822 124 20462
2157	Condensateur plaq. 560 pF ± 10%	4822 122 31166
2159	Condensateur plaq. 470 pF ± 10%	4811 122 37128
2160	Condensateur polyester 1800 pF	4811 121 47132
2161	Condensateur polyester 10 nF ± 10% 400 V	4822 121 40483
2163	Condensateur Placo 1,5 „ F ± 10% 100 V	4811 121 97002
2165	Condensateur plaq. 560 pF ± 10%	4822 122 31166
2167	Condensateur chimique 10 „ F 63 V	4822 124 20496
2170	Condensateur polyester 5600 pF ± 10% 630 V	4811 121 47133
2171	Condensateur chimique 40 „ F 200 V	4811 124 27067
2195	Condensateur plaq. 22 nF	4822 122 30103

RÉSISTANCES

Pos.	Désignation	Code commande
2122	Résistance bobinée 27 KΩ ± 5% 7 W	4822 112 41145
2123	Résistance bobinée 16 KΩ ± 5%	4822 112 30139
2126	Résistance avec support 3300Ω ± 5% 7 W	4811 113 87019
2128	Résistance graphite 8,2Ω ± 5%	4822 110 53052
2131	Pot réglage de la sécurité 100Ω	5322 101 14011
2132	Résist. bobinée 0,39Ω ± 10%	5322 113 60093
2139	Résist. graph. 56Ω ± 5%	4822 111 30029
2142	Résist. fusible 47Ω ± 5%	4811 113 97016
2147	Résist. graph. 1Ω ± 5%	4822 110 23027
2148	CTN 470Ω ± 5%	4811 116 37007

MODULE DE COMMANDE A IC
4811 212 27169

PLATINE ALIMENTATION SECONDAIRE

PIÈCES MÉCANIQUES

Pos.	Désignation	Code commande
	Support fusible	4822 492 6003
	Connecteur 7 voies mâle	4822 265 40119
	Connecteur 6 voies mâle	4822 265 30117
	Connecteur 4 voies mâle	4822 265 30119
	Connecteur 3 voies mâle noir	4822 265 30118
	Connecteur 3 voies incolore	4822 265 30121
	Vis 3 × 6	4811 502 17146
	Fusible 1,6 amp. temporisé	4822 253 30024

RÉSISTANCES

Pos.	Désignation	Code commande
2134	Résistance bobinée 10 K Ω ± 5% 7 W	4811 113 87023
2141	Résistance graphite 47 Ω ± 5%	4822 111 30006
2143	Résistance graphite 47 Ω ± 5%	4822 111 30006
2144	Résistance graphite 47 Ω ± 5%	4822 111 30006
2145	Résistance graphite 2,7 Ω ± 5%	4822 110 23038
2146	Résistance graphite 680 Ω ± 5%	4822 111 30388
2149	Résistance graphite 47 Ω ± 5%	4822 111 30006
2151	Résistance graphite 47 Ω ± 5%	4822 111 30006

CONDENSATEURS

Pos.	Désignation	Code commande
2168	Condensateur polyester 1,5 nF	4811 121 47092
2169	Condensateur chimique 16 μ F 200 V	4822 124 20314
2172	Condensateur chimique 16 μ F 200 V	4822 124 20314
2173	Condensateur chimique 16 μ F 200 V	4822 124 20314
2174	Condensateur chimique 20 μ F 100 V	4822 124 20304
2175	Condensateur plaq. 680 pF ± 10%	4822 12 31178
2176	condensateur plaq. 680 pF ± 10%	4822 122 31178
2177	Condensateur chimique 50 μ F 100 V	4822 124 20306
2178	Condensateur chimique 50 μ F 100 V	4822 124 20306
2179	Condensateur chimique 22 μ F 63 V	4822 124 20363
2181	Condensateur chimique 150 μ F 40 V	4822 124 20531
2182	Condensateur chimique 22 μ F 25 V	4822 124 20476
2183	Condensateur plaq. 2700 pF ± 10%	4822 122 31174
2184	Condensateur plaq. 2700 pF ± 10%	4822 122 31174
2189	Condensateur chimique 150 μ F 40 V	4822 124 20531
2190	Condensateur plaq. 4,7 nF ± 10%	4811 122 37075
2191	Condensateur plaq. 22 nF — 10% + 80%	4822 122 30103
2192	Condensateur chimique 100 μ F 63 V	5322 124 24075

BOBINAGES

Pos.	Désignation	Code commande
2096	Self	4811 157 57021
2097	Self	4811 157 57021
2103	Self	4811 157 57021
2106	Self	4811 157 57021
2108	Self	4811 157 57021
2109	Self	4811 157 57021

SEMI-CONDUCTEURS PLATINES ALIMENTATION PRIMAIRE ET SECONDAIRE

DIODES

Type	Code commande
BA 222	4822 130 30857
BAX 16	5322 130 30273
BY 206	4822 130 30839
BYX 55/350	5322 130 44128
BYX 55/600	4822 130 30817
BYX 71/350	4822 130 30865
BZX 79/C20V	5322 130 30699

TRANSISTORS

Type	Code commande
BC 548	4822 130 40938
BD 263	4811 130 47473
BU 126	4822 130 40885

PLATINE CARROUSEL

PIÈCES MÉCANIQUES

Pos.	Désignation	Code commande
	Connecteur 3 voies mâle	4822 265 30121
	Connecteur 4 voies mâle	4811 265 37019
	Carrousel	4811 272 17029

BOBINAGES

Pos.	Désignation	Code commande
2208	Self de blocage	4822 157 0768
2209	Self de blocage	4822 157 0768

RÉSISTANCES

Pos.	Désignation	Code commande
2213	Résistance bobinée 3,3 Ω 5% 25 W	4811 115 27008
2215	Résistance P.T.C.	4811 116 47003
2217	Résistance P.T.C.	4822 116 40021
2218	Résistance P.T.C.	4811 116 47004

CONDENSATEURS

Pos.	Désignation	Code commande
2224	Condensateur sécurité 0,47 µ F ± 20% 250 V	4811 121 97004
2225	Condensateur bi-film 4,7 nF ± 20% 250 V	4822 121 20186
2226	Condensateur chimique 400 µ F — 200 V	4811 124 47021
2227	Condensateur chimique 400 µ F — 200 V-20%	4811 124 47021
2230 à 2233	Condensateur céramique 2,2 nF + 50% — 20%	4822 122 10012
2234	Condensateur placo 1 µ F± 20% 400 V	4822 121 40481

PLATINE CORRECTION

PIÈCES MÉCANIQUES

Pos.	Désignation	Code commande
	Connecteur 6 voies noir mâle	4822 265 30117
	Connecteur 4 voies noir mâle	4822 265 30119
	Connecteur 4 voies gris mâle	4811 265 37016
	Connecteur 6 voies vert mâle	4811 265 37014
	Connecteur 6 voies gris mâle	4811 265 37021
	Cavalier corrections «diamètre tube»	4811 290 87051
2381	Inverseur coupure G2	4811 273 47007
2382	Inverseur coupure G2	4811 273 47007
2383	Inverseur coupure G2	4811 273 47007

CONDENSATEURS

Pos.	Désignation	Code commande
2386	Condens. placo 1 µ F ± 20% 100 V	4811 121 47113
2388	Condens. 680 nF ± 10% 100 V	4811 121 47124
2390	Condens. placo 33 nF ± 20% 400 V	4822 121 40411

RÉSISTANCES

Pos.	Désignation	Code commande
2352	Potent. 100Ω 3 W (écarts vertic. haut)	4811 103 27036
2353	Potent. 100 Ω 3 W (écarts vertic. bas)	4811 103 27036
2355	Résist. graph. 2,2 Ω ± 5%	4822 110 53036
2356	Potent. 11 + 11 Ω 3 W (parabole vert amplitude)	4811 103 27037
2357	Potent. 4,7 Ω 3 W (parabole vert symét.)	4811 103 27038
2358	Résist. graph. 2,7 Ω ± 5%	4822 110 53038
2359	Résist. graph. 2,7 Ω ± 5%	4822 110 53038
2360	Résist. graph. 4,7 Ω ± 5%	4811 111 77025
2367	Résist. bobinée 1 Ω ± 10% — 2 W	4822 113 60056
2371	Potent. 2,2 M Ω réglage G2	4811 101 17064
2372	Potent. 2,2 M Ω réglage G2	4811 101 17064
2373	Potent. 2,2 M Ω réglage G2	4811 101 17064
2380	Résist. bobinée 1 Ω ± 10% 2 W	4822 113 60056

BOBINAGES

Pos.	Désignation	Code commande
2346	Bobine réglage symétrie	4811 156 47131
2347	Bobine réglage symétrie	4811 156 47131
2348	Bobine réglage 4 pôles	4811 156 47132

PLATINE CHROMA I.C.B.

CONDENSATEURS

Pos.	Désignation	Code commande
901	Cond. plaq. 1 nF ± 10%	4811 122 37077
905	Cond. plaq. 1 nF ± 10%	4811 122 37077
906	Cond. plaq. 2200 pF ± 10%	4811 122 37078
907	Cond. plaq. 1 nF ± 10%	4811 122 37077
908	Cond. plaq. 1 nF ± 10%	4811 122 37077
909	Cond. plaq. 10 nF ± 80% − 20%	4822 122 30043
910	Cond. plaq. 10 nF ± 80% − 20%	4822 122 30043
911	Cond. plaq. 470 nF ± 10%	4822 122 31177
912	Cond. plaq. 470 pF ± 10%	4822 122 31177
913	Cond. plaq. 120 pF ± 2%	4822 122 30093
914	Cond. chimique 1,5 µ F 63V	4822 124 20492
917	Cond. chimique 22 µ F 25V	4822 124 20476
921	Cond. plaq. 2,2 nF ± 10%	4811 122 37078
924	Cond. plaq. 2,2 nF ± 10%	4811 122 37078
926	Cond. plaq. 150 pF ± 10%	4822 122 31085
927	Cond. plaq. 150 pF ± 2%	4822 122 31085
928	Cond. plaq. 68 pF ± 2%	4822 122 31076
929	Cond. plaq. 4,7 pF ± 0,25%	4822 122 31045
930	cond. chimique 22 µ F 25V	4822 124 20476
931	Cond. chimique 1,5 µ F 63V	4822 124 20492
932	Cond. plaq. 68 pF ± 2%	4822 122 31076
933	Cond. plaq. 4,7 pF ± 0,25%	4822 122 31045
934	Cond. plaq. 15 pF ± 2%	4822 122 31058
935	Cond. plaq. 15 pF ± 2%	4822 122 31058
938	Cond. plaq. 10 nF ± 80% − 20%	4822 122 30043
940	Cond. plaq. 120 pF ± 2%	4822 122 30093
941	Cond. plaq. 100 pF ± 2%	4822 122 31081
942	Cond. plaq. 10 nF ± 80% − 20%	4822 122 30043
943	Cond. plaq. 47 pF ± 2%	4822 122 31072
944	Cond. plaq. 47 pF ± 2%	4822 122 31072
945	Cond. plaq. 150 pF ± 2%	4822 122 31085
946	Cond. plaq. 120 pf ± 2%	4822 122 30093
947	Cond. plaq. 100 pF ± 2%	4822 122 31081
948	Cond. plaq. 150 pF ± 2%	4822 122 31085
950	Cond. plaq. 100 pF ± 2%	4822 122 31081
951	Cond. plaq. 68 pF ± 2%	4822 122 31207
952	Cond. plaq. 120 pF ± 2%	4822 122 30093
953	Cond. plaq. 1 nF ± 10%	4811 122 37077
955	Cond. plaq. 22 pF ± 2%	4822 122 31063
956	Cond. polyester 470 pF ± 5% 63V	4811 121 57139
957	Cond. polyester 2,2 nF ± 5% 63 V	4811 121 57141
959	Cond. plaq. 82 pF ± 2%	4822 122 31078
960	Cond. plaq. 1 nF ± 10%	4811 122 37077
962	Cond. plaq. 470 pF ± 10%	4822 122 31177
963	Cond. plaq. 120 pF ± 2%	4822 122 30093
964	Cond. plaq. 180 pF ± 2%	4822 122 31172
965	cond. chimique 1,5 µ F 6,3 V	4822 124 20492
966	Cond. plaq. 150 pF ± 2%	4822 122 31085
967	Cond. plaq. 100 pF ± 2%	4822 122 31081
976	Cond. plaq. 820 pf ± 10%	4822 122 30031
977	Cond. plaq. 820 pF ± 10%	4822 122 30031
978	Cond. plaq. 820 pF ± 10%	4822 122 30031
979	Cond. plaq. 150 nF ± 20% 100 V	4822 121 40423
980	Cond. placo 470 nF ± 20%	4822 121 40438
981	Cond. plaq. 22 pF ± 2%	4822 122 31199
986	Cond. chimique 150 µ F 16V	4822 124 20586

PIÈCES MÉCANIQUES

Désignation	Code commande
Isolateur pour BF 337	4811 325 27001
Connecteur 6 voies noir mâle	4822 265 30117
Connecteur 4 voies noir mâle	4822 265 30119
Connecteur 4 voies gris mâle	4811 265 37016
Connecteur 4 voies rouge mâle	4811 265 37012
Connecteur 3 voies noir mâle	4822 265 30118
Connecteur 3 voies gris mâle	4811 265 37017
Connecteur 3 voies incolore mâle	4822 265 30121

BOBINAGES

Pos.	Désignation	Code commande
626	Self 240 µ	4811 157 47042
627	Self 240 µ H	4811 157 47042
628	Bobine discri. rouge	4811 156 17029
629	Bobine discri. bleu	4811 156 17029
631	Filtre S/S porteuse	4811 156 17029
632	Self 9 µ H	4811 157 47058
633	Self 9 µ H	4811 157 47058
634	Circuit cloche	4811 156 17029
637	Self 68 µ H	4811 157 47065
638	Self 68 µ H	4811 157 47065
639	Self 68 µ H	4811 157 47065
646	Ligne à retard 330 nS-1KΩ	4811 218 27021
647	Ligne à retard 64 µ S	4811 218 27015

RÉSISTANCES

Pos.	Désignation	Code commande
711	Potent. réglage niveau du rouge	4822 100 10036
712	Potent. réglage niveau du bleu	4822 100 10036
715	Résist. graph. 820KΩ±10%	4822 110 63185
723	Résist. graph. 1,2 MΩ±10%	4822 110 63189
741	Potent. souligneur 10 KΩ	4811 101 17058
752	Potent. réglage du blanc 220Ω	4822 101 10046
755	Potent. réglage polar T I 2,2 KΩ	4822 101 10023
758	Résist. bobinée 3,9 KΩ± 5% 4 W	4811 113 97013
766	Résist. bobinée 3,9 KΩ± 5% 5 W	4811 113 97013
770	Potent. réglage du blanc 220Ω	4822 101 10046
772	Potent. réglage polar TI 2,2 KΩ	4822 101 10023
774	Résist. bobinée 3,9 K ± 5% 4 W	4811 113 97013
801	Résist. métalox 820Ω± 5%	4811 116 57003
812	Résist. métalox 150Ω ± 5%	5322 116 54393
813	Résist. N.T.C. 22Ω ± 10%	4811 116 37025
R876 R878 R879	Module de réglage	4811 212 27156

BLOC BALAYAGE

PIÈCES ÉLECTRIQUES

Pos.	Désignation	Code commande
1451	Transistors BU 208	4811 130 47489
1452	Transistor BU 126	4822 130 40885
1455	Condensateur «bi-film», 7,1 nF 1500 V ± 5%	4811 121 37005
1456	Condensateur «bi-film», 15 nF, 750 V ± 5%	4811 121 37003
1403	Tripleur	4811 130 17015

PIÈCES MÉCANIQUES

Désignation	Code commande
Mica BY 126	4811 466 97072
Isolant pour BU 126	4811 255 47025
Plaquette écrou pour BU 126	4811 255 47026
Support de radiateur du BU 208	4811 404 37067
Ecrou Ø pour tige filetée	4822 505 10326
Entretoise	4811 532 67118

PLATINE BASE DE TEMPS LIGNES

BOBINAGES

Pos.	Désignation	Code commande
1225	Bobine de choc	4811 157 57015
1226	Relais	4811 280 77021
1228	Transfo driver lignes	4811 142 47043
1230	Self	4811 158 17028
1231	Self	5322 158 10052
1233	Bobine d'équilibrage	4811 150 57003
1236	Bobine de linéarité	4822 218 20072
1237	Transfo de choc cadrage	4811 157 57023
1406	Transfo lignes	4811 140 17033

PIÈCES MÉCANIQUES

Désignation	Code commande
Fusible 630 mA temporisé	4822 253 30018
Porte fusible	4822 492 60063
Connecteur mâle 7 voies noir	4822 265 40119
Connecteur mâle 6 voies noir	4822 265 30117
Connecteur mâle 4 voies rouge	4811 265 37012
Connecteur mâle 3 voies incolore	4822 265 30121
Connecteur mâle 3 voies gris	4811 265 37017
Connecteur mâle 6 voies vert	4811 265 37014
Connecteur femelle 14 voies	4811 267 57008

CONDENSATEURS

Pos.	Désignation	Code commande
1284	Condensateur Placo 56 pF ± 2%	4822 122 31206
1288	Condensateur chimique 4,7 µ F 63 V	4822 124 20494
1289	Condensateur Placo 68 pF ± 2%	4822 122 31207
1290	Condensateur Placo 10 pF ± 2%	4822 122 31195
1292	Condensateur Placo 4,7 µ F ± 10%	4822 121 40461
1297	Condensateur Placo 470 pF ± 50%	4811 122 47028
1298	Condensateur polyester 0,18 µ F ± 10%	4811 121 47119
1299	Condensateur polyester 0,12 µ F ± 10%	4811 121 47121
1300*	Condensateur polyester 0,15 µ 10%	4822 121 40343
1302	Condensateur Mépolesco 1,5 µ F ± 20%	4822 121 40215

RÉSISTANCES-POTENTIOMÈTRES

Pos.	Désignation	Code commande
1242	Résistance «métaloxyde» 560 Ω±5%	4811 111 77034
1248	Résistance fusible 270 Ω ± 10%	4811 115 97017
1249	Résistance bobinée 1800 Ω ± 5%	5322 113 44096
1252	Résistance bobinée 2 W 1,8Ω ₀ 10%	5322 113 60097
1254	Ensemble résistance 18Ω	4811 113 97006
1259	Résistance graph 1Ω ± 5%	4822 110 23027
1260	Résistance bobinée 100Ω ± 5%	4822 112 21081
1262	Ensemble résistance 2,2Ω	4811 113 87029
1265	Résistance bobinée 1,8Ω ± 10%	5322 113 60097
1269	Pot cadrage H 11 + 11	4811 103 17001
1270	Résistance 1KΩ ± 5%	4811 111 77031
1271	Résistance 1,5 KΩ ± 5%	4822 111 30421

MODULE OSCILLATEUR SYNCHRO

RÉSISTANCES

Pos.	Désignation	Code commande
3510	Résist. graph. 2,2 MΩ ± 10%	4822 110 63196
3517	Résist. métaloxyde 11500 Ω ± 1%	5322 116 54624
3518	Pot. stabilité 819 lignes 22 KΩ	4822 100 10086
3519	Pot. stabilité 625 lignes 4,7 KΩ	4811 100 17034
3522	Pot. stabilité verticale 0,1 MΩ	4822 100 10072
3527	Résist. métaloxyde 0,12 MΩ ± 2%	5322 116 54704

CONDENSATEURS

Pos.	Désignation	Code commande
3534	Cond. plaq. 4700 pF ± 10%	4811 122 37075
3535	Cond. plaq. 4700 pF ± 10%	4811 122 37075
3537	Cond. placo 0,47 µF ± 10%	4811 121 47112
3538	Cond. polyester 3,3 nF ± 5% 25 V	4811 121 57138
3539	Cond. plaq. 1 nF ± 10%	4811 122 37077
3540	Cond. plaq. 2,2 nF ± 10%	4811 122 37078
3541	Cond. chimique 47 µF 10V	4822 124 20461
3543	Cond. plaq. 680 pF ± 10%	4822 122 31178
3544	Cond. plaq. 82 pF ± 2%	4822 122 31078
3546	Cond. plaq. 4,7 nF ± 10%	4811 122 37075
3549	Cond. placo 0,12 µF ± 10%	4822 121 40419
3550	Cond. plaq. 1 nF ± 10%	4811 122 37077
3551	Cond. chimique 150 µF 6,3 V	4822 124 20454
3552	Cond. chimique 6,8 µF	4822 124 20453
3553	Cond. chimique 1 µF 63 V	4822 124 20341
3554	Cond. plaq. 1 nF ± 10%	4811 122 37077

PLATINE BASE DE TEMPS TRAME + EO + TL

RÉSISTANCE-POTENTIOMÈTRES

Pos.	Désignation	Code commande
1034	Potent. linéarité verticale 47 KΩ	4811 101 17065
1037	Potent. amplitude verticale 10 KΩ	4811 101 17058
1048	Résistance «Métaloxyde» 27 KΩ ± 5%	5322 116 54983
1052	Résistance graph. 1Ω ± 5%	4822 110 53027
1053	Résistance graph. 1 Ω ± 5%	4822 110 53027
1056	Résistance graph. 1Ω ± 5%	4822 110 53027
1057	Résistance graph. 1Ω ± 5%	4822 110 53027
1059	Résistance graph. 47Ω ± 5%	4822 111 30431
1061	Résist. graph. 1,5Ω ± 5%	4822 110 43022
1062	Résist. graph. 1,5Ω ± 5%	4822 110 43032
1063	Résist. graph. 1,2Ω ± 5%	4822 110 53029
1064	Résist. graph. 1,2Ω ± 5%	4822 110 53029
1065	Résistance bobinée 2 W 1,8Ω ± 10%	5322 113 60097
1067	Résist. graph. 1,2Ω ± 5%	4822 110 53029
1070	Résistance «métaloxyde» 270Ω ± 5%	4822 116 51103
1072	Résistance 560Ω ± 5%	4811 111 77034
1164	Potent. coussin EST-OUEST 10 KΩ	4811 101 17058
1167	Potent. trapèze 10 KΩ	4811 101 17058
1181	Potent. amplitude horizontale 10 KΩ	4822 110 53027
1187	Résistance 1Ω ± 5%	4822 111 57045
1411	Résistance carb. 1 W 470Ω ± 10%	4811 111 57045
1412	Résistance carb. 1 W 470Ω ± 10%	4822 110 10174
1413	Résistance graph. 0,33 MΩ ± 5%	4822 110 10174
1414	Résistance graph. 0,33 MΩ ± 5%	4811 218 27022
1417	Potent. Focus	

PIÈCES MÉCANIQUES

Pos.	Désignation	Code commande
1074	Commutateur cadrage vertical	4811 273 47007

BOBINAGES

Pos.	Désignation	Code commande
1406	Transfo lignes	4811 140 17033

CONDENSATEURS

Pos.	Désignation	Code commande
1076	Cond. chimique 1 µ F 63V	4822 124 20583
1077	Cond. chimique 4,7 µ F 63V	4822 124 20346
1078	Cond. mépolesco 0,27 µ F ± 10% 100 V	4822 121 40241
1079	Cond. chimique 47 µ F 40V	4822 124 20487
1080	Cond. chimique 150 µ F 25V	4822 124 20481
1082	Cond. 3900 pF ± 10%	4822 122 30098
1086	Cond. chimique 470 µ F 40V	4822 124 20533
1087	Cond. chimique 800 µ F 40V	4822 124 40011
1090	Cond. chimique 800 µ F 40V	4822 124 40011
1091	Cond. chimique 220 µ F 40 V	4822 124 40132
1192	Cond. placo 0,33 µF ± 10% 100 V	4822 121 40434
1193	Cond. chimique 22 µ F 25V	4822 124 20476
1194	Cond. plaq. 1000 pF ± 10%	4822 122 31175
1198	Cond. polyester 5,6 nF ± 10% 400 V	4822 120 41127
1199	Cond. chimique 47 µ F 25V	4822 124 20477
1422	Cond. chimique 1,5 µ F 63V	4822 124 20492
1423	Cond. mépolesco 58 nF ± 10% 1600 V	4822 121 40179

PIÈCES ÉMETTEUR INFRAROUGE

PIÈCES ÉLECTRIQUES SPÉCIALES

Ind.	Désignation	Code commande
5076	Diode IR CQY89	4811 130 37209
5077	Diode IR CQY89	4811 130 37209
5078	Diode IR CQY89	4811 130 37209
5079	Diode IR CQY89	4811 130 37209
5081	IC SAF 1031 P	4822 209 10006
5082	IC HEF 4011 P	5322 209 14046
5084	BC 548	4822 130 40938
5085	BC 328	5322 130 44104
5087 à 5092	Diode BAX13	5322 130 40182
5093	Diode AAZ15	4822 130 30229
5101	Résistance métal film 56 KΩ ± 2%	5322 116 54676
5102	Résistance métal film 300 KΩ ± 2%	5322 116 54743
5113	Cond. polyestyrène 120 pF ± 2,5%	4811 121 57144
5114	Cond. ajustable 40 pF	5322 125 54038
5115	Cond. polystyrène 510 pF ± 2,5%	4811 121 57146
5116	Cond. polystyrène 510 pF ± 2,5%	4811 121 57146
5117	Cond. placo 100 nF 100 V	4822 121 41161
5118	Cond. chimique 220 µF 10V	4822 124 20569

PIÈCES DE PRÉSENTATION

Désignation	Code commande
Demi-boîtier supérieur	4811 432 37002
Demi-boîtier inférieur	4811 432 37003
Capot piles	4811 432 37004
Filtre	4811 432 37005

PIÈCES MÉCANIQUES ET ÉLECTRIQUES DIVERSES

Désignation	Code commande
Clavier complet	4811 212 27189
Réflecteur pour diode IR	4811 432 37006
Prise pour pile 9 V	4811 266 27015
Support IC 16 contacts	4811 267 57014
Support IC 14 contacts	4811 267 57017

PIÈCES SPÉCIALES PLATINE DÉCODEUR

Ind.	Désignation	Code commande
	Support IC 14 contacts	4811 267 57017
	Support IC 16 contacts	4811 267 57015
	Support IC 18 contacts	4811 267 57016
	Connecteur spécial 8 voies noir	4811 265 47012
	Connecteur spécial 3 voies rouge	4811 265 37033
	Connecteur spécial 3 voies noir	4811 265 37032
5177	IC HEF 4001 P	5322 209 14045
5178	IC SN 29764 N	4811 209 87056
5179	IC SAF 1032 P	4822 209 10008
	BC 548 B	4822 130 40937
	BA 318	4822 130 30852
5214	BAX16	5322 130 30273
5204	BZX79/C7,5 V	5322 130 30666
5206	BZX79/C15 V	5322 130 34281
5211	BZX87/C5V 6	5322 130 30772
5234 à 5246	Pot. ajustable 4,7 KΩ	4822 100 10036
5252	Pot. ajustable 2,2 KΩ	4822 100 10029
5286	Rest. métaloxyde 150 Ω ± 5%	4811 116 57009
5329 à 5331	Cond. chimique 4,7 µF 63V	4822 124 20494
5332	Cond. plaquette NPO 56 pF ± 2%	4822 122 31074
5333	Cond. polystyrène 270 pF ± 2,5%	4811 121 57145
5336	Cond. chimique 15 µF 40V	4822 124 20484
5342 à 5348	Cond. chimique 1 µF 63V	4822 124 20583
5349	Cond. chimique 100 µF 25V	4822 124 20587
5350	Cond. plaquette 2,2 nF	4822 122 30114
5351 à 5352	Cond. plaquette 4,7 nF	4822 122 30128
5353	Cond. plaquette 22 nF	4822 122 30103
5354	Cond. plaquette 10 nF	4822 122 30043
5357	Cond. plaquette NPO 47 pF	4822 122 31072
5358 à 5360	Cond. plaquette 10 nF	4822 122 30043
5361 à 5366	Cond. plaquette 22 nF	4822 122 30103

PIÈCES SPÉCIALES RÉCEPTEUR IR.

Ind.	Désignation	Code commande
	Coupelle (réflecteur)	4811 380 27062
	Écran fumé	4811 381 17093
5126	IC µA 748 CV	4811 209 87063
5127	BC 548 B	4822 130 40937
5128	BC 548 B	4822 130 40937
5130	Diode réceptrice IR. BP 104	4811 130 37214
5131	Diode BAX13	5322 130 40182
5132	Diode BAX13	5322 130 40182
5134	Self 36 KHZ	4822 156 30462
5155	Résistance métaloxyde 270KΩ ± 1%	4811 116 57011
5156	Résistance métaloxyde 1KΩ ± 1%	5322 116 54549
5165	Cond. polystyrène 1 nF ± 2,5%	4811 121 57147
5166	Cond. plaquette 1 nF	4822 122 31175
5167	Cond. plaquette 10 pF ± 2%	4822 122 31054
5168	Cond. polystyrène 240 pF ± 2,5%	4811 121 57148
5169	Cond. polystyrène 240 pF ± 2,5%	4811 121 57148
5170	Cond. plaquette 10 nF	4822 122 30043
5171	Cond. plaquette 2,2 nF	4822 122 30114
5174	Cond. chimique 33 µF 16V	4822 124 20468
5175	Cond. chimique 150 µF 16V	4822 124 20586

PIÈCES SPÉCIALES ALIMENTATION DÉCODEUR

Ind.	Désignation	Code commande
5401	Redresseur BY 164	5322 130 30414
5402	Diode BAX16	5322 130 30273
5403	BC 548B	4822 130 40937
5404	Diode Zener BZY79/C9V1	5322 130 30667
5405	Diode Zener BZX61/C12	5322 130 30782
5410	Contact Reed	4811 280 27019
5411	Bobine relais Reed 6V	4811 280 27018
5413	Résist. métaloxyde 4,7 KΩ	4811 116 57004
5414	Résist. métaloxyde 2,7 KΩ	4822 116 51133
5420	Condensateur chimique 470 µF 25V	4822 124 20527
5422	Condensateur chimique 100 µF 10V	4822 124 20462
5423	Condensateur chimique 150 µF 16V	4822 124 20588

PIÈCES SPÉCIALES CHASSIS

PIÈCES ÉLECTRIQUES

Désignation	Code commande
Tube image A 66 - 500 X	4811 131 27046
Bobine de démagnétisation	4811 395 37018
Déflecteur AT 1080	4811 150 17015
Multipôle (avec anneaux de corrections statistiques)	4822 691 10202
Haut parleur AD 5790X8	4811 240 27018
Ens afficheur de programmes	4811 212 27207
Transfo de veille	4811 145 37016
Néon GL6	4811 134 27039

VISSERIE

Désignation	Code commande
Vis 3 × 6	4811 502 17146
Vis 4 × 8	4811 502 17197
Vis 4 × 15	4811 502 17236
Vis 4 × 6	4811 502 17198
Rondelle pour tube image	4811 532 57146
Écrou ϕ 4	4822 505 10326

PIÈCES MÉCANIQUES, CONNECTEURS, commutateurs

Désignation	Code commande
Commutateur - Marche-Arrêt	4811 276 17129
Support pour commutateur marche-Arrêt	4811 404 37161
Ensemble commutateur ligne magique et CAF-	4811 271 37057
Prises HPS - modulation - magnétoscope	4811 212 17142
Attaches longues bobine démagnétisation	4822 404 30196
Attaches bobines de démagnétisation entre elles	4822 404 30195
Attaches courtes bobines déma gnétisation sur ceinture	4822 404 30194
Support plastique FI et chroma	4811 404 37153
Charnière pour dito	4811 417 17339
Bouchon carrousel	4811 263 37023
Cuvette sous bouchon carrousel	4811 459 47029
Cordon alimentation	4822 321 10084
Connecteur femelle 1 voie gris	4811 266 27013
Connecteur femelles 2 voies incolore	4811 266 27012
Connecteur 2 voies noir	4811 266 27014
Connecteur femelle 3 voies rouge	4811 266 37021
Connecteur femelle 3 voies noir	4822 266 30071
Connecteur femelle 3 voies gris	4811 266 37023

Désignation	Code commande
Connecteur femelle 4 voies noir	4822 266 30072
Connecteur femelle 4 voies gris	4811 266 37015
Connecteur femelle 4 voies vert	4811 266 37026
Connecteur femelle 4 voies bleu	4811 266 37027
Connecteur femelle 4 voies rouge	4811 266 37014
Connecteur femelle 6 voies noir	4822 266 30073
Connecteur femelle 6 voies vert	4811 266 37018
Connecteur femelle 6 voies bleu	4811 266 37016
Connecteur femelle 6 voies rouge	4811 266 37017
Connecteur femelle 6 voies gris	4811 266 37022
Connecteur femelle 7 voies gris	4811 266 47003
Connecteur femelle 7 voies noir	4822 266 40057
Connecteur femelle 7 voies rouge	4811 266 47004
Connecteur femelle 6 voies vert (tiroir)	4811 266 37055
Connecteur femelle 3 voies vert (tiroir)	4811 266 37025
Connecteur femelle 6 voies jaune (tiroir)	4811 266 37033
Connecteur femelle 4 voies bleu (tiroir)	4811 266 47005
Connecteur 14 voies sur platine B de T lignes	4811 267 57008
Connecteurs spéciaux platine décorateur	4811 310 37031

SEMI-CONDUCTEURS

TRANSISTORS-BINISTORS

Type	Code commande
BC 238	5322 130 40758
BC 307	4811 130 47403
BC 327	4822 130 40854
BC 328	5322 130 44104
BC 337	4822 130 40855
BC 547	5322 130 44257
BC 547 B	4822 130 40959
BC 548	4822 130 40938
BC 548 B	4822 130 40937
BC 548 C	5322 130 44196
BC 549	4822 130 40964
BC 549 B	4822 130 40936
BC 549 C	5322 130 44246
BC 557	5322 130 44256
BC 558	4822 130 40941
BC 558 B	5322 130 44197
BC 559	4822 130 40963
BD 135	5322 130 40645
BD 137	5322 130 40664
BD 139	5322 130 40823
BD 233	5322 130 44281
BD 234	4822 130 41048
BD 236	4822 130 41026
BD 263	5322 130 44415
BF 199	4811 130 47412
BF 337 seul	5322 130 44037
BF 337 avec refroidisseur	4811 130 47402
BF 422	4822 130 41084
BU 126	4822 130 40885
BU 208 A	4811 130 47493

CIRCUITS INTÉGRÉS

Type	Code commande
HEF 4001	5322 209 14045
HEF 4011	5322 209 14046
TBA 850 Q	4811 209 87014
TBA 860 Q	4811 209 87015
TCA 550 Q	4811 209 87023
TDA 1025 Q	4811 209 87038
TDA 1026	4811 209 87037
TDA 1038	4811 209 87051
TDA 1039	4811 209 87052
TDA 2581	4822 209 80318
TDA 2611	4811 209 87053
TDB 1030	4811 209 87058
SAF 1031 P	4822 209 10006
SAF 1032 P	4822 209 10008
SN 29764 N	4811 209 87056
ZTK 33 B	4811 209 87059
μ A 748 CV	4811 209 87063

DIODES

Type	Code commande
AAZ 15	4822 130 30229
BAV 18	4822 130 30899
BAW 62	5322 130 30613
BAX 13	4822 130 40182
BAX 16	5322 130 30273
BAX 18	4811 130 37127
BA 145	4811 130 47267
BA 182	4811 130 47268
BA 222	4822 130 30857
BA 318	4822 130 30852
BY 127	5322 130 30259
BY 164	5322 130 30414
BY 184	5322 130 30668
BY 188A	4822 130 30829
BY 206	4822 130 30839
BYX 49/600	4811 130 37153
BYX 55/350	5322 130 44128
BYX 55/600	4822 130 30817
BYX 71/350	4822 130 30865
BZX 61/C12	5322 130 30782
BZX 61/C16	5322 130 34413
BZX 75/C1V4	5322 130 34047
BZX 79/C4V7	4822 130 30773
BZX 79/C5V6	5322 130 30759
BZX 79/C6V8	5322 130 30768
BZX 79/C7V5	5322 130 30666
BZX 79/C9V1	5322 130 30667
BZX 79/C12	5322 130 34069
BZX 79/C13	4811 130 37143
BZX 79/C15	5322 130 34281
BZX 79/C20	5322 130 30699
BZX 79/C51	4811 130 37151
BZX 87/C5V6	5322 130 30772
CQY 89	4811 130 37209
BP 104	4811 130 37214
10 D8	4811 130 37194

PETITS SOUS-ENSEMBLES ÉLECTRIQUES

Désignation	Code commande
Module synchro lignes et trames	4811 212 27188
Platine ligne magique	4811 212 27184
Platine TRC	4811 212 27118
Tiroir de réglage	4811 212 27203
Ensembles prise HPS - Mod. magnétoscope	4811 212 27163
Plaque imprimée éclateur	4811 252 67012
Module de commande alimentation	4811 212 27169