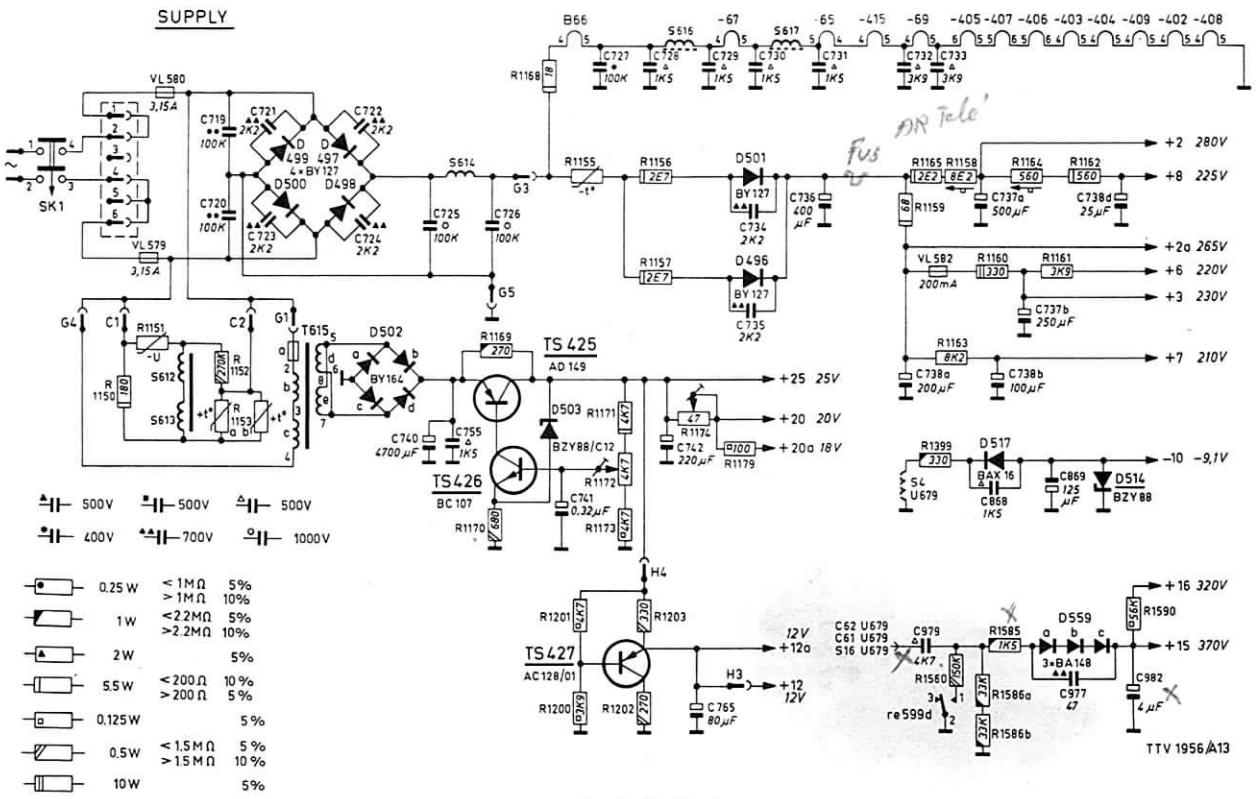
SUPPLY
VL 580
3,15A
VL 579
3,15A
SK1
D 499
D 497
BY127
D500
D498
S614
G3
G5
R1155
R1156
R1157
D501
D496
BY127
C736
400 µF
R1165
R1158
R1164
R1162
R1159
C737a
500µF
C738d
25µF
+2 280V
+8 225V
+2a 265V
VL 582
200mA
R1160
R1161
+6 220V
+3 230V
C737b
250µF
R1163
+7 210V
C738a
200µF
C738b
100µF
T615
D502
BY164
R1169
TS 425
AD 149
+25 25V
D503
BZY88/C12
R1171
R1174
+20 20V
C742
220µF
R1179
+20a 18V
C740
4700µF
TS426
BC 107
R1170
R1172
R1173
C741
0,32µF
R1399
D517
BAX 16
C869
125 µF
D514
BZY88
-10 -9,1V
S4
U679
H4
R1201
R1203
TS427
AC128/01
R1200
R1202
12V
+12a
H3
+12
12V
C765
80µF
C62 U679
C61 U679
S16 U679
C979
R1585
D559
3xBA148
R1590
+16 320V
+15 370V
R1560
re599d
R1586a
R1586b
C977
47
C982
4µF
TTV 1956/A13
500V
500V
500V
400V
700V
1000V
0,25 W
1 W
2 W
5,5 W
0,125 W
0,5 W
10 W
< 1MΩ 5%
> 1MΩ 10%
< 2,2MΩ 5%
> 2,2MΩ 10%
5%
< 200Ω 10%
> 200Ω 5%
5%
< 1,5MΩ 5%
> 1,5MΩ 10%
5%

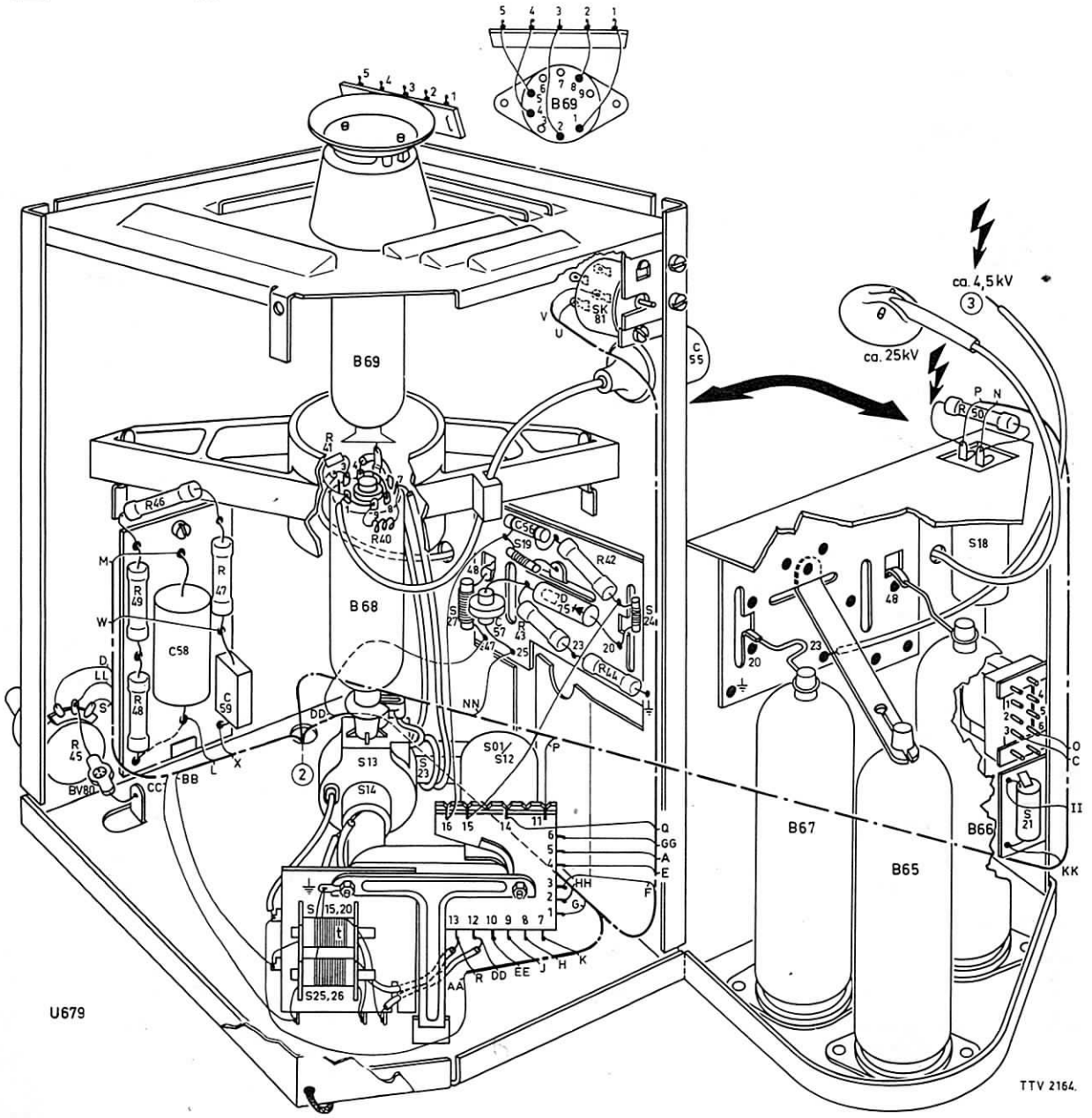
B69
ca. 4,5kV
ca. 25kV
B68
B67
B65
B66
S13
S14
S01/S12
S15,20
S25,26
U679
TTV 2164.

CS23497