FEATURE/AMPLIFIER BOARD (1)

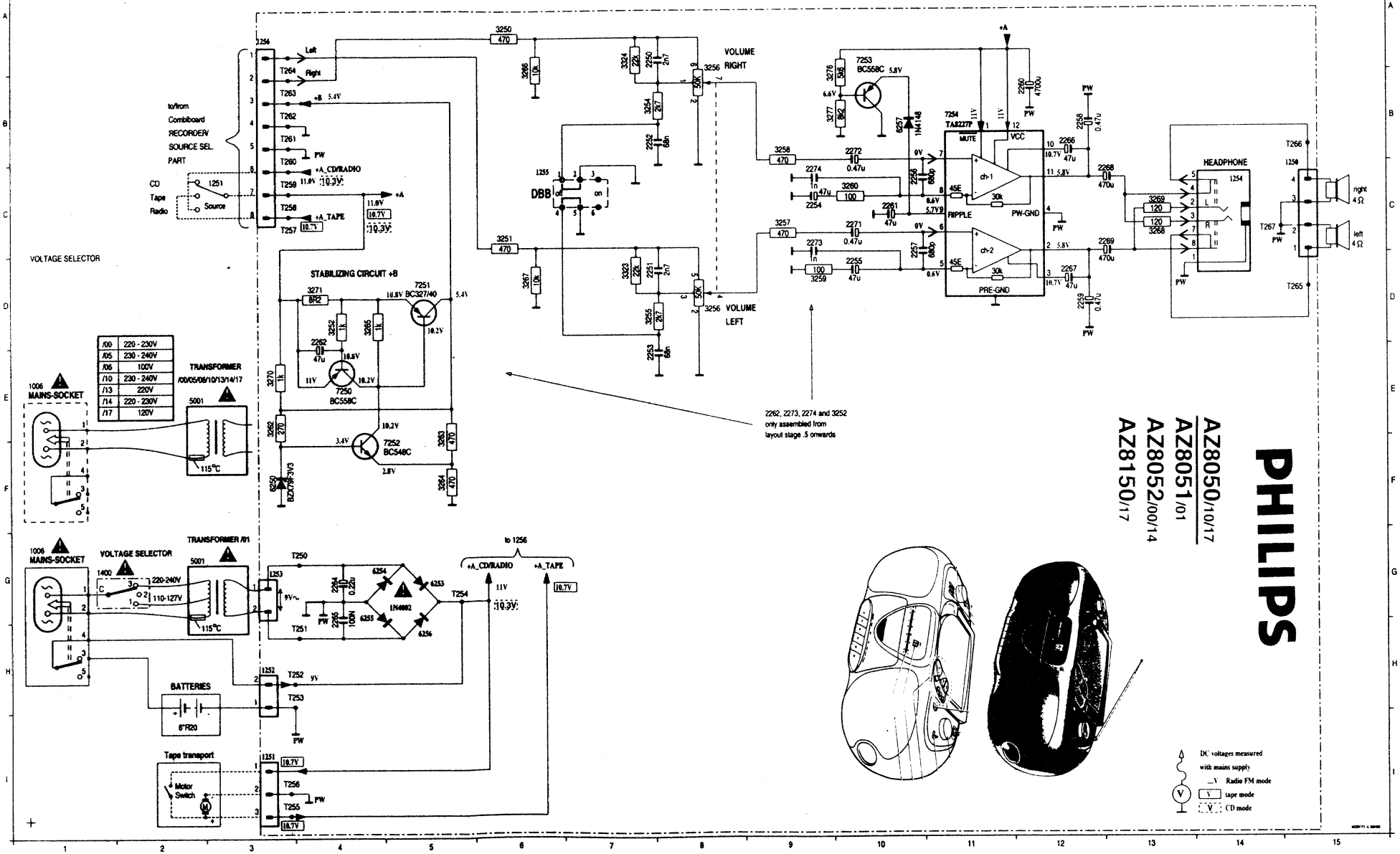

/00	220 - 230V
/05	230 - 240V
/06	100V
/10	230 - 240V
/13	220V
/14	220 - 230V
/17	120V

PHILIPS

AZ8050/10/17
AZ8051/01
AZ8052/00/14
AZ8150/17

COMBI BOARD CONTROL/CD-H

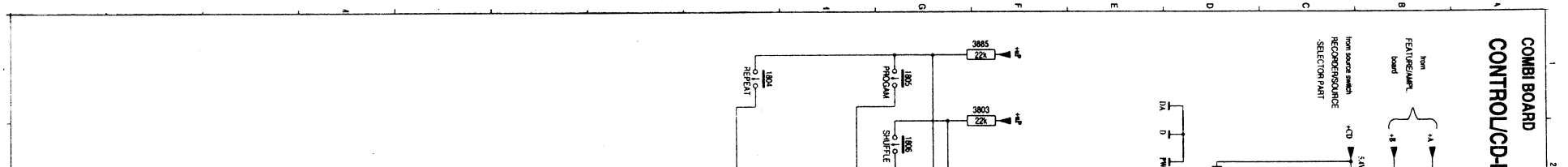

COMBI BOARD

CONTROL/CD-PART

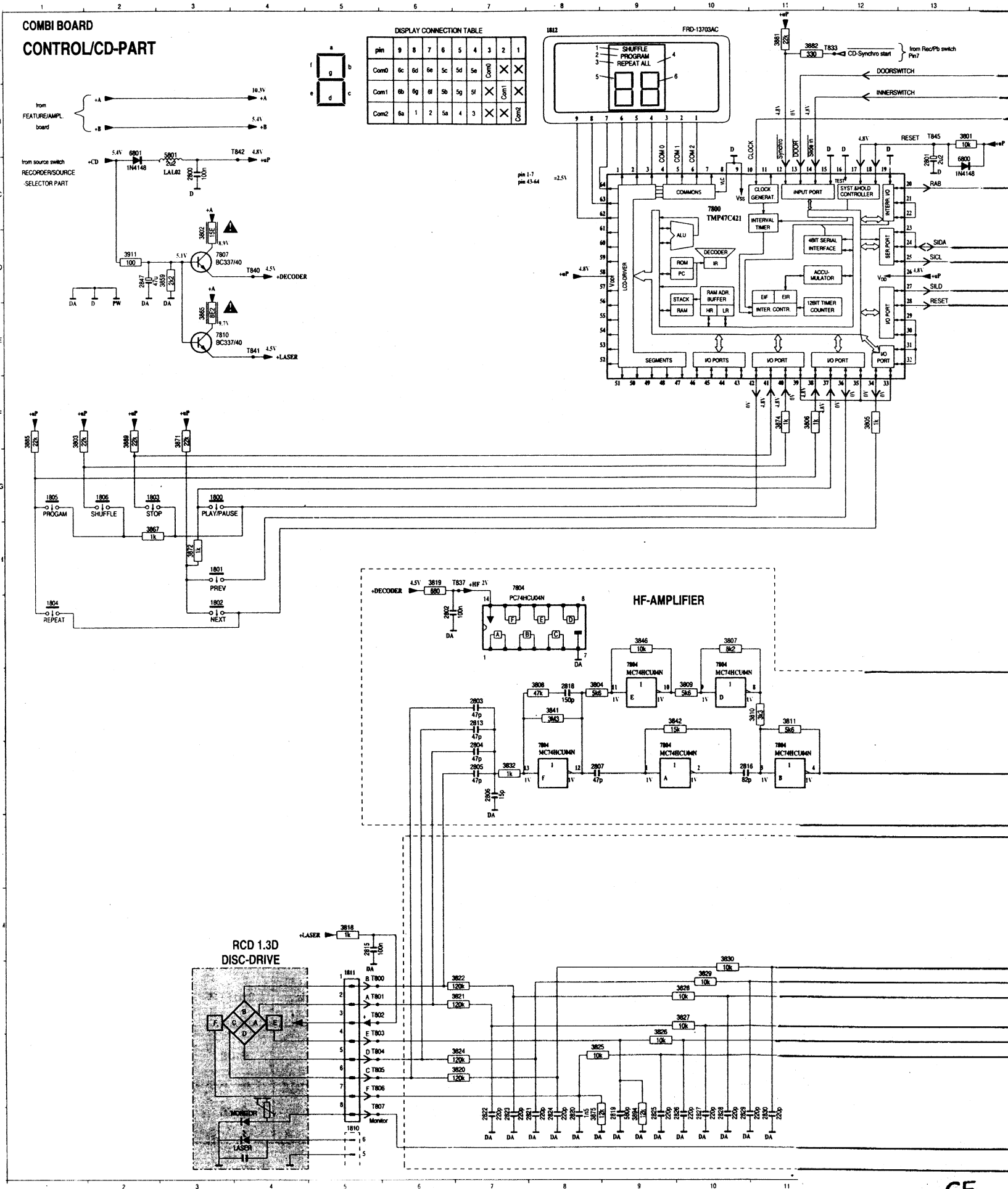

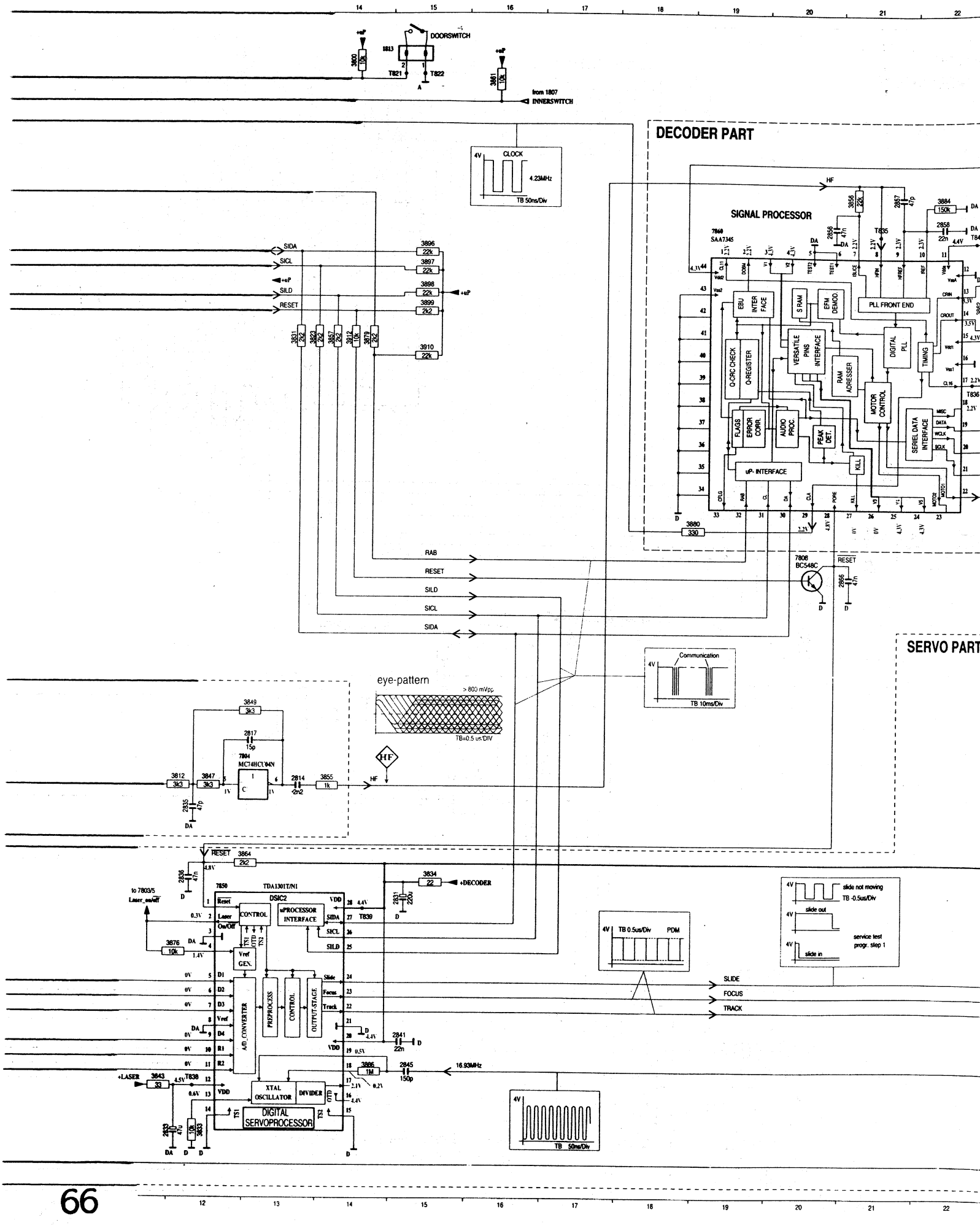
DOORSWITCH
from 1807
INNERSWITCH
CLOCK
4.23MHz
TB 50ns/Div
DECODER PART
SIGNAL PROCESSOR
SAA7345
EBU INTERFACE
S RAM
EFM DEMOD.
PLL FRONT END
DIGITAL PLL
TIMING
VERSATILE PINS INTERFACE
RAM ADRESSER
MOTOR CONTROL
C-CRC CHECK
C-REGISTER
FLAGS
ERROR CORR.
AUDIO PROC.
PEAK DET.
KILL
SERIEL DATA INTERFACE
uP- INTERFACE
SIDA
SICL
SILD
RESET
RAB
HF
Communication
TB 10ms/Div
SERVO PART
eye-pattern
> 800 mVpp
TB=0.5 us/DIV
MC74HCU04N
TDA1301T/N1
DSIC2
CONTROL
uPROCESSOR INTERFACE
Vref GEN.
A/D CONVERTER
PREPROCESS
CONTROL
OUTPUT-STAGE
XTAL OSCILLATOR
DIVIDER
DIGITAL SERVOPROCESSOR
+DECODER
to 7803/5 Laser_on/off
+LASER
16.93MHz
SLIDE
FOCUS
TRACK
TB 0.5us/Div
PDM
slide not moving
TB -0.5us/Div
slide out
slide in
service test progr. step 1
TB 50ns/Div

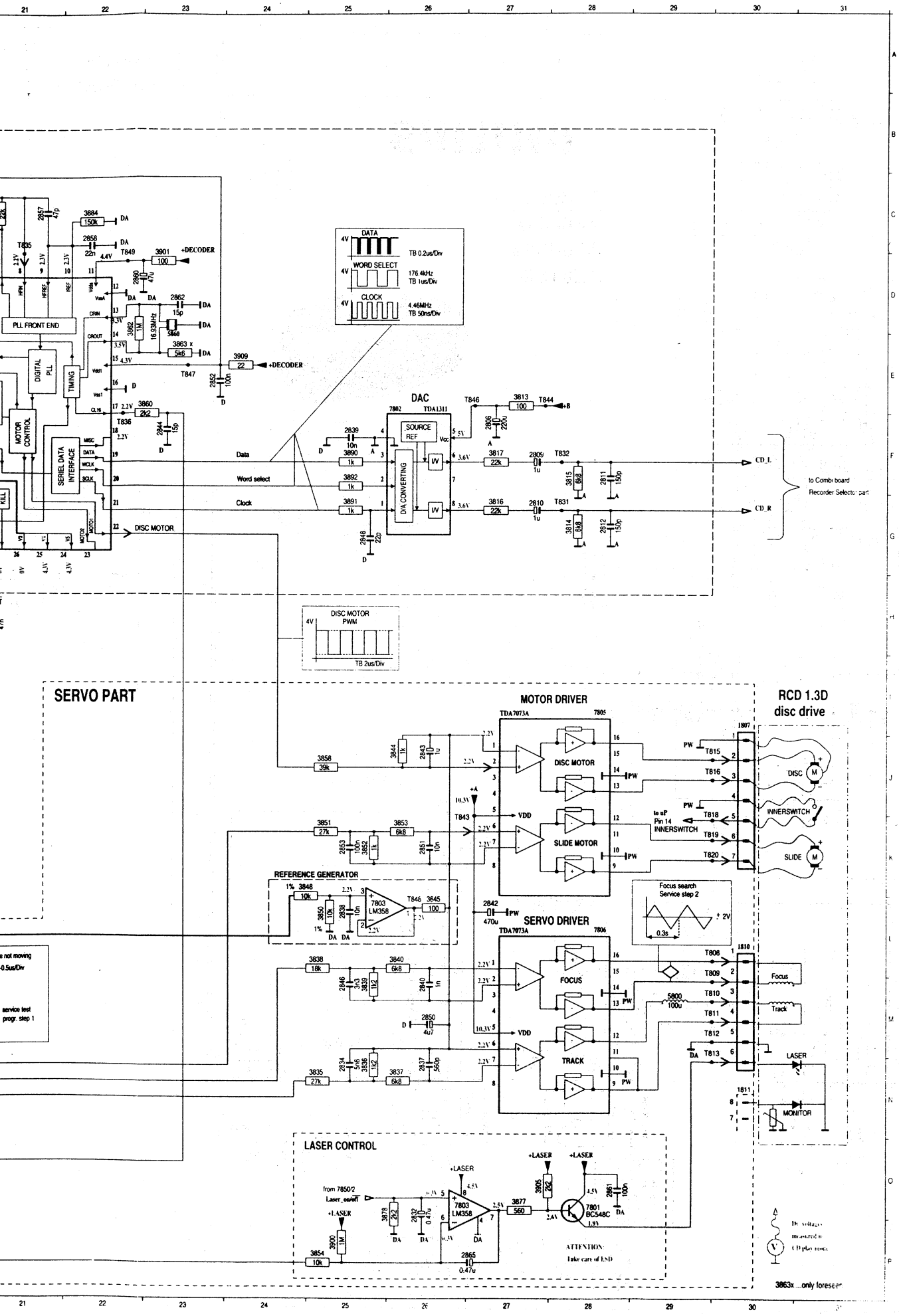

	1800 G 3	5800 M29
	1801 H 3	5801 C 3
	1802 I 3	5860 E23
	1803 G 2	6800 C13
	1804 I 1	6801 B 2
A	1805 G 1	7800 C10
	1806 G 2	7801 O28
	1807 I30	7802 E26
	1810 L30	7803 L25
	1811 N 5	7803 O26
	1812 A 8	7804 K 9
	1813 A14	7804 K11
	2800 C 3	7804 K12
	2801 C13	7804 J10
	2802 I 6	7804 J 9
	2803 J 7	7804 K 8
B	2804 K 7	7805 I28
	2805 K 7	7806 L28
	2806 K 7	7807 D 3
	2807 K 8	7808 H14
	2808 F27	7810 E 3
	2809 F27	7850 L12
	2810 G27	7860 C19
	2811 F28	7800 N 5
	2812 G28	7801 N 5
	2813 J 7	7802 N 5
C	2814 K13	7803 N 5
	2815 M 5	7804 O 5
	2816 K10	7805 O 5
	2817 J13	7806 O 5
	2818 J 8	7807 O 5
	2819 P 8	7808 L30
	2820 P 8	7809 L30
	2821 P 8	7810 M30
	2822 P 7	7811 M30
	2823 P 7	7812 M30
	2824 P 8	7813 M30
D	2825 P 9	7815 J30
	2826 P10	7816 J30
	2827 P10	7818 J30
	2828 P10	7819 K30
	2829 P10	7820 K30
	2830 P11	7821 A15
	2831 L15	7822 A15
	2832 O26	7831 G28
	2833 P12	7832 F28
	2834 N25	7833 A12
	2835 K12	7835 C21
E	2836 L12	7836 F22
	2837 N26	7837 H 7
	2838 L25	7838 O12
	2839 F25	7839 M14
	2840 M26	7840 D 3
	2841 N15	7841 E 3
	2842 N27	7842 B 3
	2843 J26	7843 K26
	2844 F23	7844 E27
	2845 O15	7845 B13
F	2846 M25	7846 E27
	2847 E 2	7847 E23
	2848 G25	7848 L26
	2850 M26	7849 C22
	2851 K26	
	2852 E23	
	2853 K25	
	2856 C20	
	2857 C21	
	2858 C22	
	2860 D22	
G	2861 O28	
	2862 D23	
	2865 P27	
	2866 H20	
	3800 A14	
	3801 B13	
	3802 D 3	
	3803 F 1	
	3804 J 8	
	3805 F12	
	3806 F11	
H	3807 I10	
	3808 J 8	
	3809 J10	
	3810 J11	
	3811 J11	
	3812 K12	
	3813 E27	
	3814 G28	
	3815 F28	
	3816 G27	
	3817 F27	
	3818 M 5	
	3819 H 6	
	3820 O 7	
	3821 N 7	
	3822 N 7	
	3823 E13	
	3824 O 7	
	3825 O 9	
	3826 O 9	
	3827 N10	
J	3828 N10	
	3829 N10	
	3830 N10	
	3831 E13	
	3832 K 7	
	3833 P12	
	3834 L15	
	3835 N25	
	3836 N25	
	3837 N26	
k	3838 L25	
	3839 M25	
	3840 L26	
	3841 J 8	
	3842 J10	
	3843 O11	
	3844 J26	
	3845 L26	
	3846 I 9	
	3847 K12	
	3848 K25	
L	3849 J13	
	3850 L25	
	3851 K25	
	3852 K25	
	3853 K26	
	3854 P25	
	3855 K14	
	3856 G21	
	3857 E14	
	3858 J25	
	3859 E 2	
M	3860 E23	
	3861 A16	
	3862 D22	
	3863 E23	
	3864 L14	
	3865 E 3	
	3867 H 2	
	3871 F 3	
	3872 H 3	
	3874 F11	
	3875 P 9	
N	3876 M12	
	3877 O27	
	3878 O26	
	3879 E14	
	3880 G19	
	3881 A11	
	3882 A11	
	3884 C22	
	3885 F 1	
	3886 O14	
O	3889 F 2	
	3890 F25	
	3891 G25	
	3892 F25	
	3894 P 9	
	3896 D15	
	3897 D15	
	3898 D15	
	3899 D15	
	3900 P25	
	3901 D23	
	3905 O27	
	3909 E24	
	3910 E15	
	3911 D 2	
P	3912 E15	

1250 H22	1256 B 1	2255 G17	2261 F18	2267 G20	2276 C 8	2282 C 9	2288 D11	2294 C14	2302 I19	3250 F 3	3256 I15	3263 H 2	3269 F21	3275 E 6	3282 C 9	3288 C13
1251 N 4	1257 A 1	2256 F18	2262 F17	2268 F20	2277 F 8	2283 G 9	2289 G11	2295 G14	2303 H19	3252 C 5	3257 F17	3264 H 4	3270 F 2	3276 E17	3283 F10	3290 B14
1252 M 4	2250 C 5	2257 G18	2263 G18	2269 G20	2278 C 8	2284 D 8	2290 C12	2296 G 4	2304 D14	3253 F 5	3258 F17	3265 F 3	3271 F 3	3277 E17	3284 C10	3291 F14
1253 L 4	2251 F 5	2258 E20	2264 L 5	2271 F17	2279 G 8	2285 G 8	2291 G12	2297 F15	2305 H14	3254 I14	3259 G17	3266 C 6	3272 B 6	3279 F 9	3285 F10	3292 C14
1254 F22	2252 F 2	2259 G20	2265 L 5	2272 F17	2280 C 9	2286 C10	2292 B13	2298 B14	2306 C 5	3255 K14	3260 F17	3267 F 6	3273 F 6	3280 C 9	3286 C10	3293 G14
1255 I18	2254 F17	2260 E19	2266 E20	2275 B12	2281 F 9	2287 G10	2293 G13	2299 F14	2307 F 5	3256 K15	3262 G 2	3268 F21	3274 B 6	3281 G 9	3287 B12	3294 C14

FEATURE/AMPLIFIER BOARD (2)

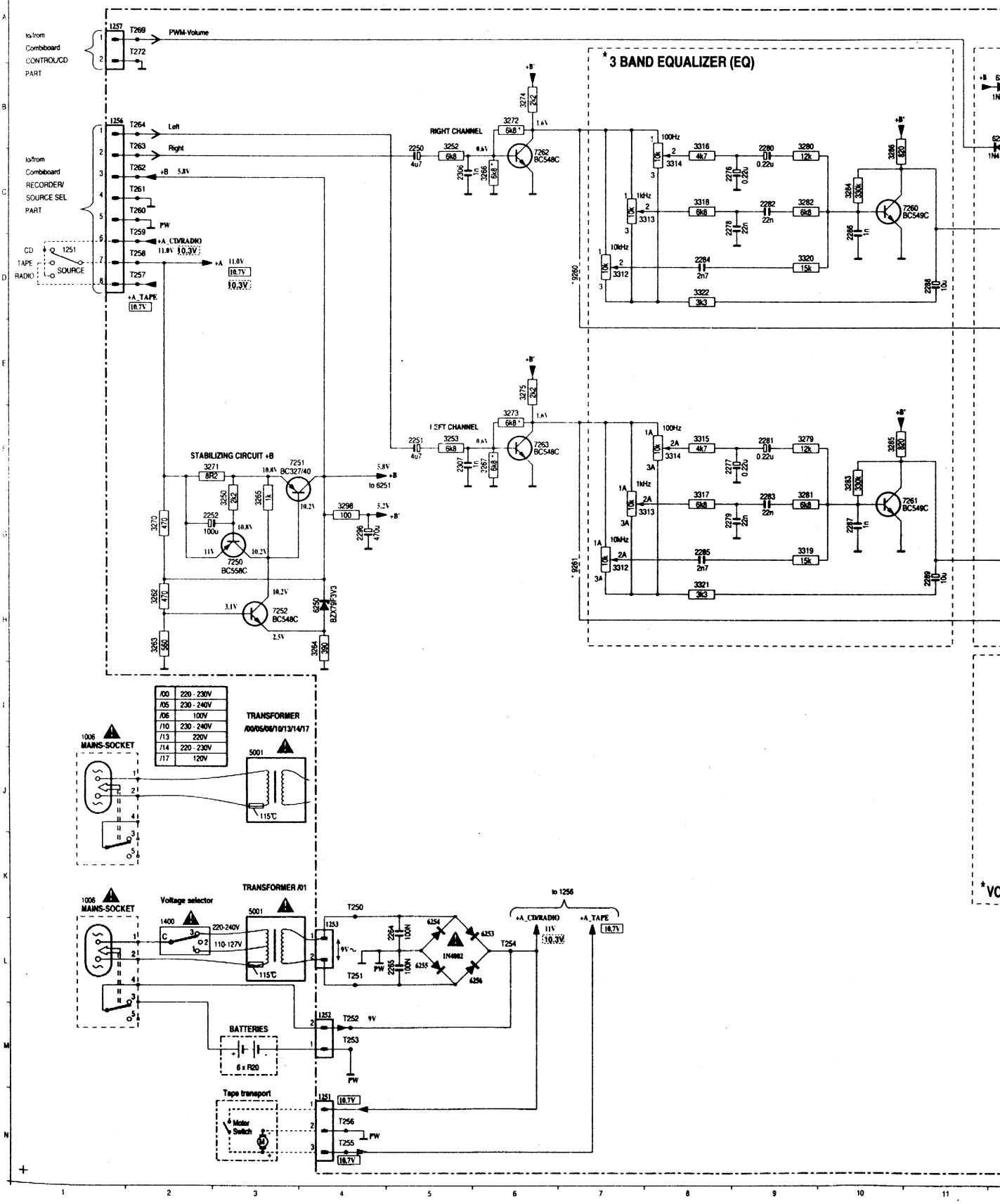

3282 C 9	3288 C13	3295 G14	3301 H18	3312 D 7	3315 F 8	3321 H 8	6253 L 6	7251 F 3	7258 C15	9261 G 7	T255 N 4	T261 C 2	T267 H21
3283 F10	3290 B14	3296 D14	3302 I18	3312 G 7	3316 C 8	3322 D 8	6254 L 5	7252 G 3	7260 C10	T250 K 4	T256 N 4	T262 C 2	T269 A 2
3284 C10	3291 F14	3297 H14	3304 D13	3313 C 8	3317 G 8	5250 F14	6255 L 5	7253 D18	7261 G10	T251 L 4	T257 D 2	T263 B 2	T271 B15
3285 F10	3292 C14	3298 F 4	3305 H13	3313 G 8	3318 C 8	6250 G 4	6256 L 6	7254 E19	7262 C 6	T252 M 4	T258 D 2	T264 B 2	T272 A 2
3286 C10	3293 G14	3299 H15	3308 B12	3314 C 8	3319 G 9	6251 B12	6257 E18	7256 B13	7263 F 6	T253 M 4	T259 C 2	T265 D2	
3287 B12	3294 C14	3300 D15	3309 C12	3314 F 8	3320 D 9	6252 B12	7250 G 3	7257 G15	9260 D 7	T254 L 6	T260 C 2	T266 H22	

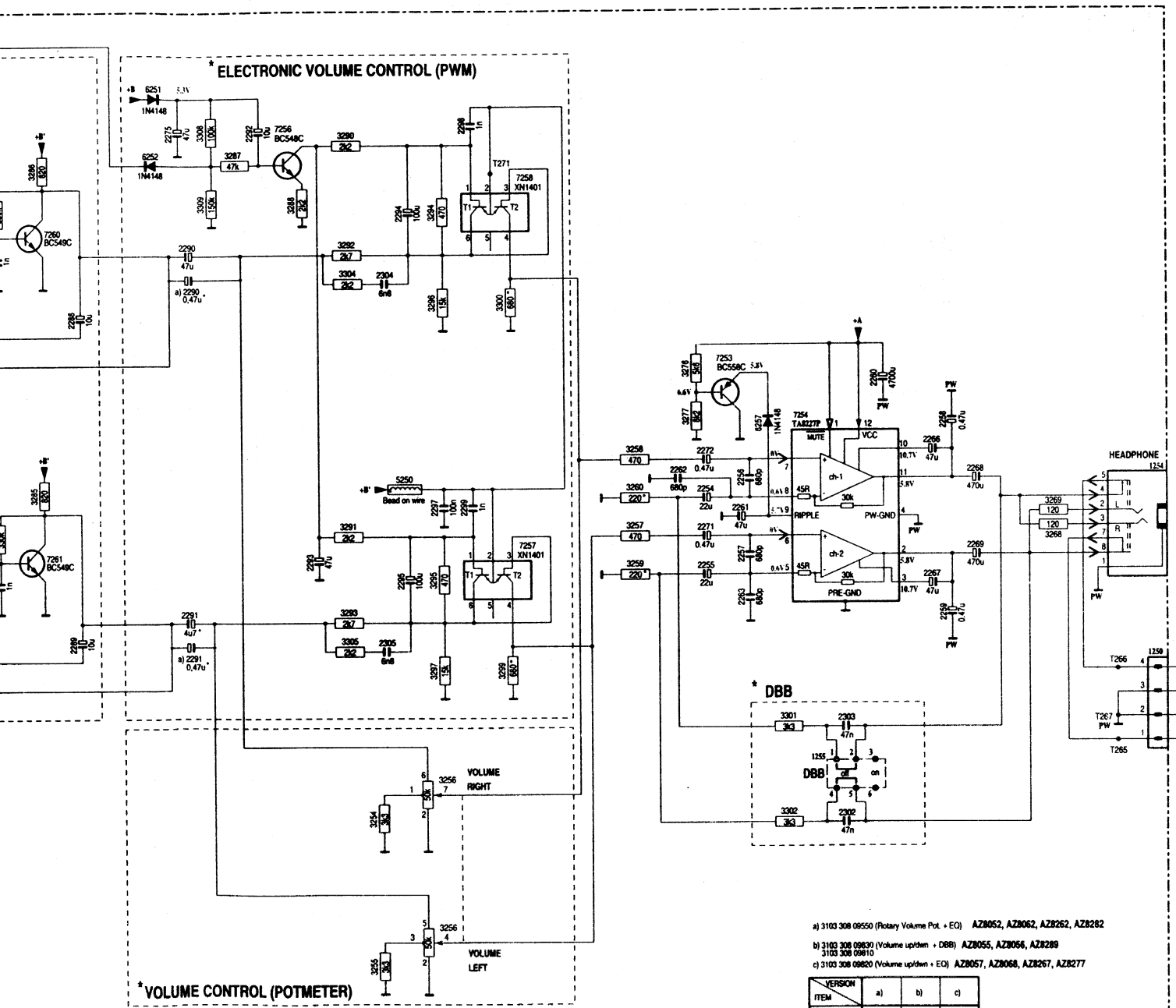

a) 3103 308 09550 (Rotary Volume Pot. + EQ) AZ8052, AZ8062, AZ8262, AZ8282

b) 3103 308 09830 (Volume up/dwn + DBB) AZ8055, AZ8056, AZ8289
3103 308 09810

c) 3103 308 09820 (Volume up/dwn + EQ) AZ8057, AZ8068, AZ8267, AZ8277

VERSION / ITEM	a)	b)	c)
EQ	*		*
Volume up/dwn		*	*
POT	*		
DBB		*	
3259	220R	27R	220R
3260	220R	27R	220R
3268	6k8	22k	22k
3267	6k8	22k	22k
3272	6k8	33k	33k
3273	6k8	33k	33k
3299		1k2	680R
3300		1k2	680R
9260		*	
9261		*	
2290, 2291	0,47u	4u7	4u7

DC voltages measured with mains supply

...V Radio FM mode

V tape mode

V CD mode

COMBI BOARD

TUNER PART

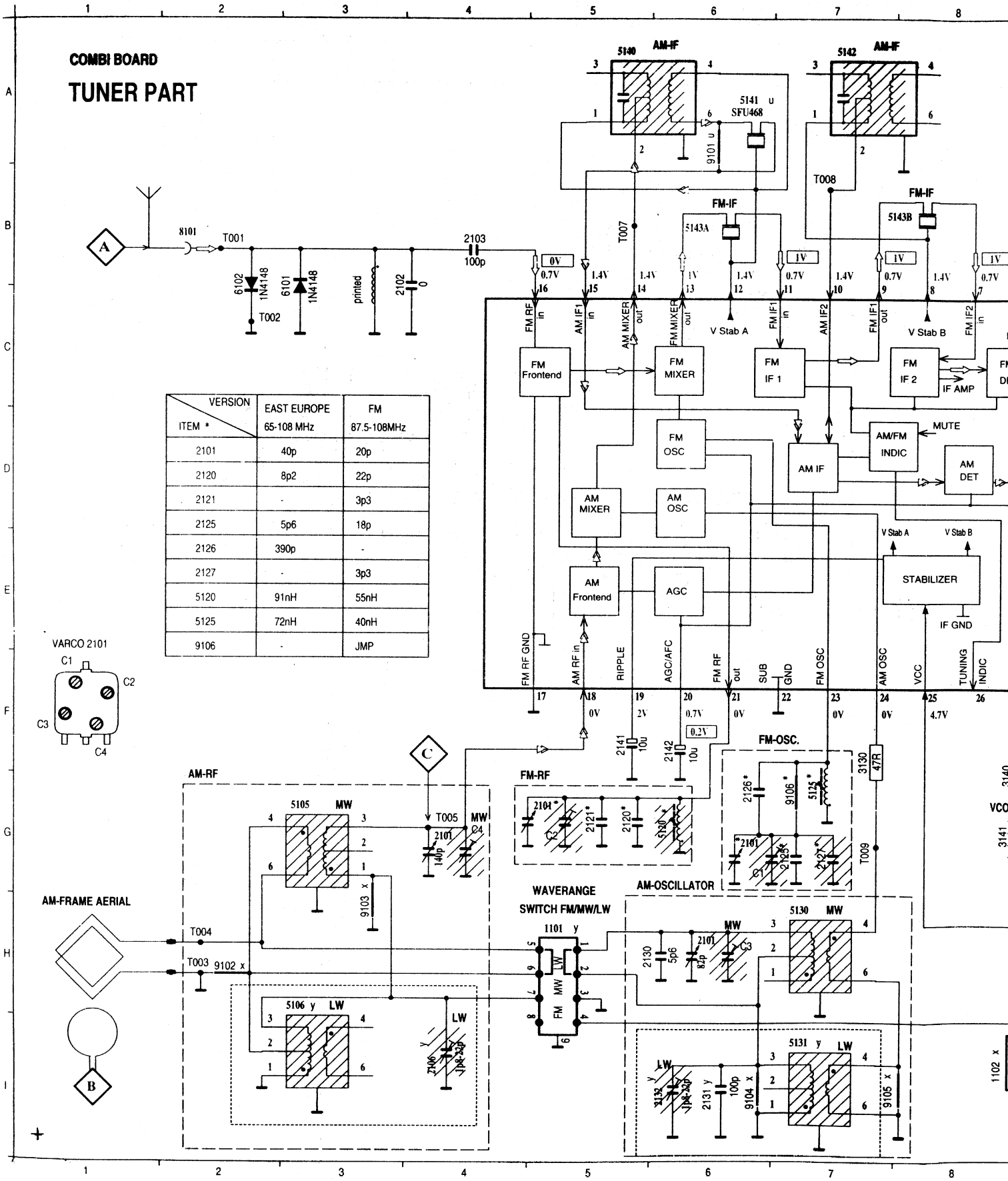

VERSION / ITEM *	EAST EUROPE 65-108 MHz	FM 87.5-108MHz
2101	40p	20p
2120	8p2	22p
2121	-	3p3
2125	5p6	18p
2126	390p	-
2127	-	3p3
5120	91nH	55nH
5125	72nH	40nH
9106	-	JMP

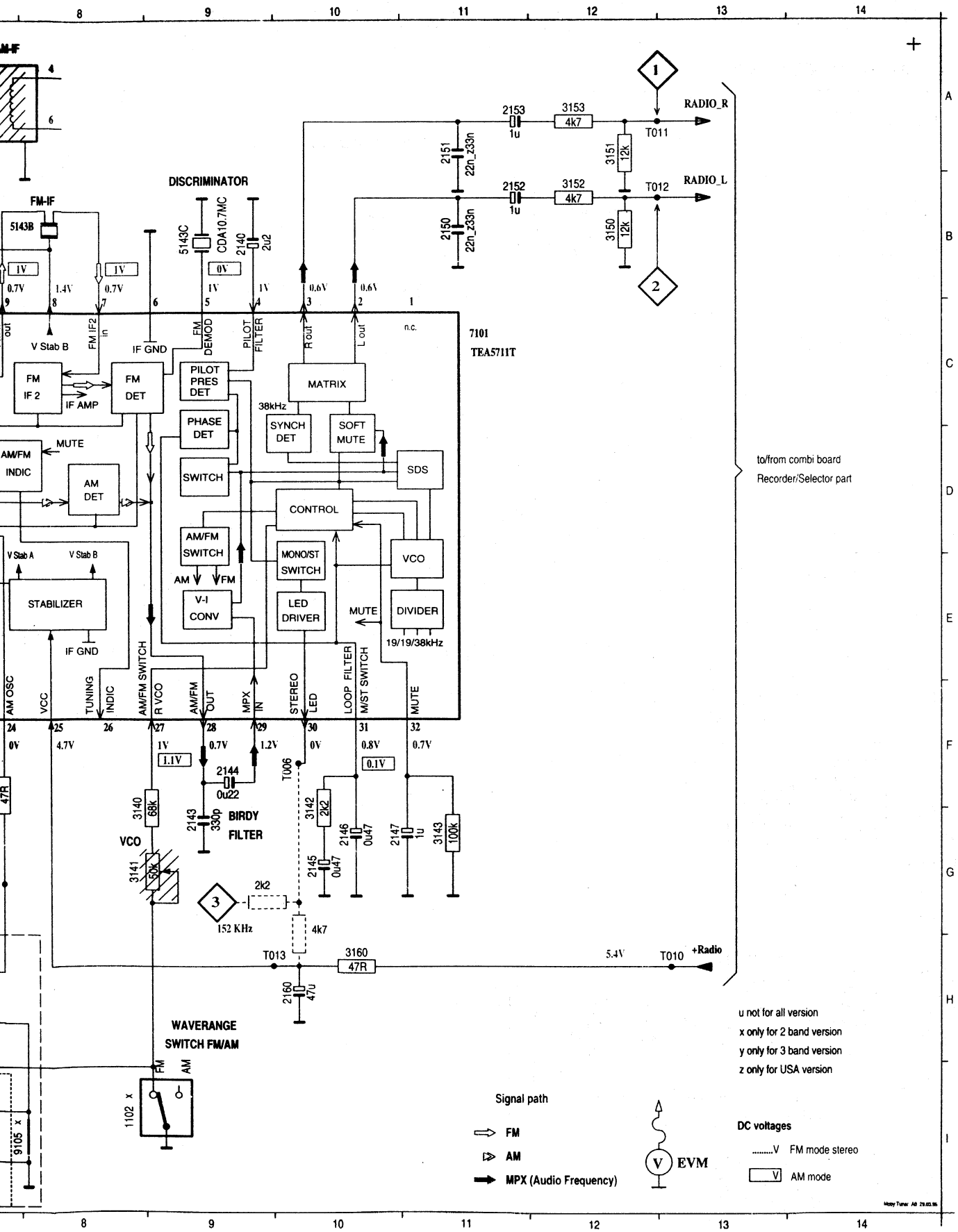

1101 H 5
1102 I 8
1104 H 1
2101 G 6
2101 G 5
2101 H 6
2101 G 4
2102 B 3
2103 B 4
2106 I 4
2120 G 5
2121 G 5
2125 G 7
2126 G 6
2127 G 7
2130 H 6
2131 I 6
2132 I 6
2140 B 9
2141 F 5
2142 F 6
2143 G 9
2144 F 9
2145 G10
2146 G10
2147 G10
2150 B11
2151 A11
2152 B11
2153 A11
2160 H10
3130 F 7
3140 F 8
3141 G 8
3142 F10
3143 G11
3150 B12
3151 A12
3152 B12
3153 A12
3160 H10
5105 G 3
5106 H 3
5120 G 6
5125 G 7
5130 H 7
5131 I 7
5140 A 5
5141 A 6
5142 A 7
5143A B 6
5143B B 8
5143C B 9
6101 B 2
6102 B 2
7101 C11
8101 B 2
9101 A 6
9102 H 2
9103 H 3
9104 I 6
9105 I 7
9106 G 7

RECORDER/SOURCE SELECTOR PART

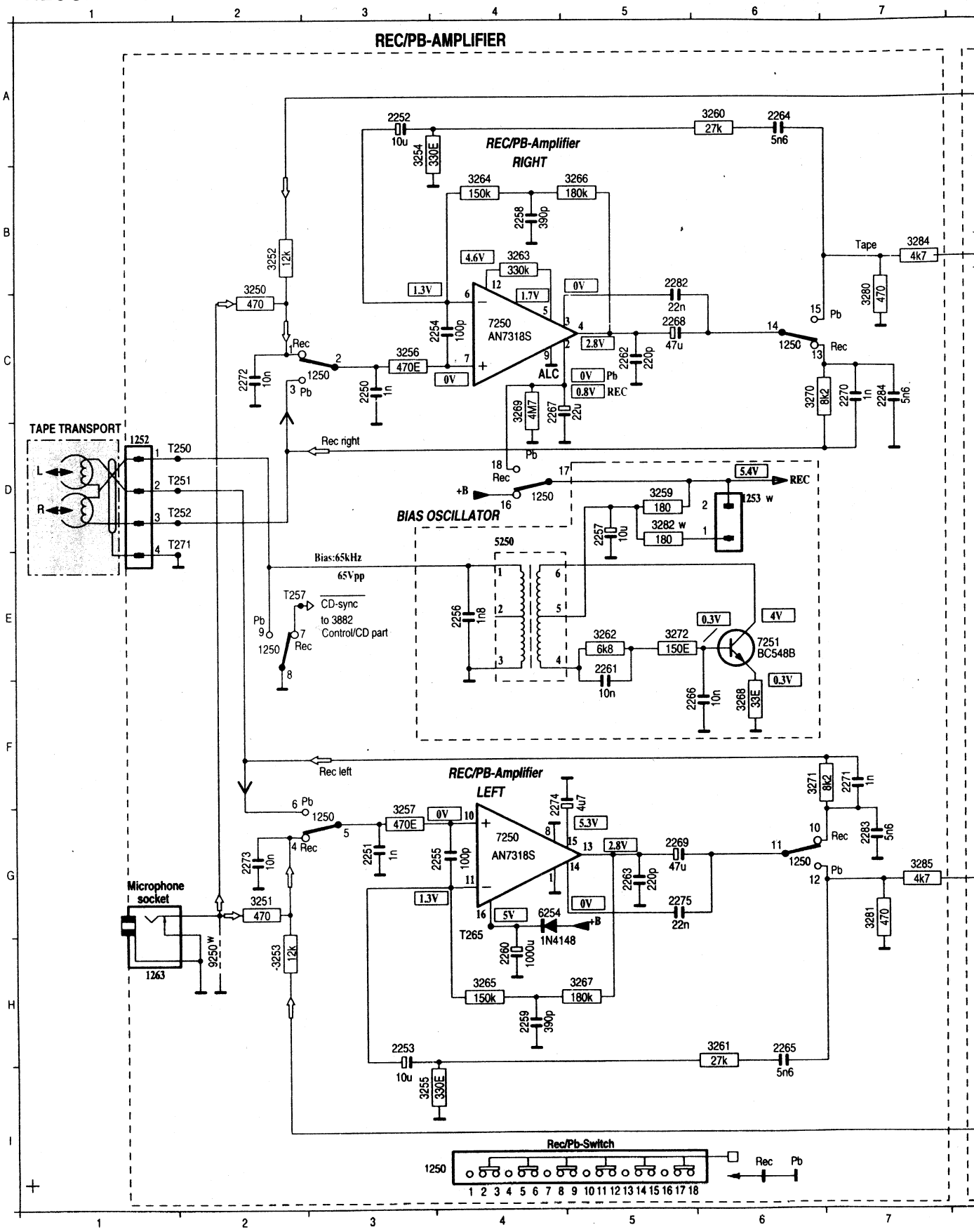

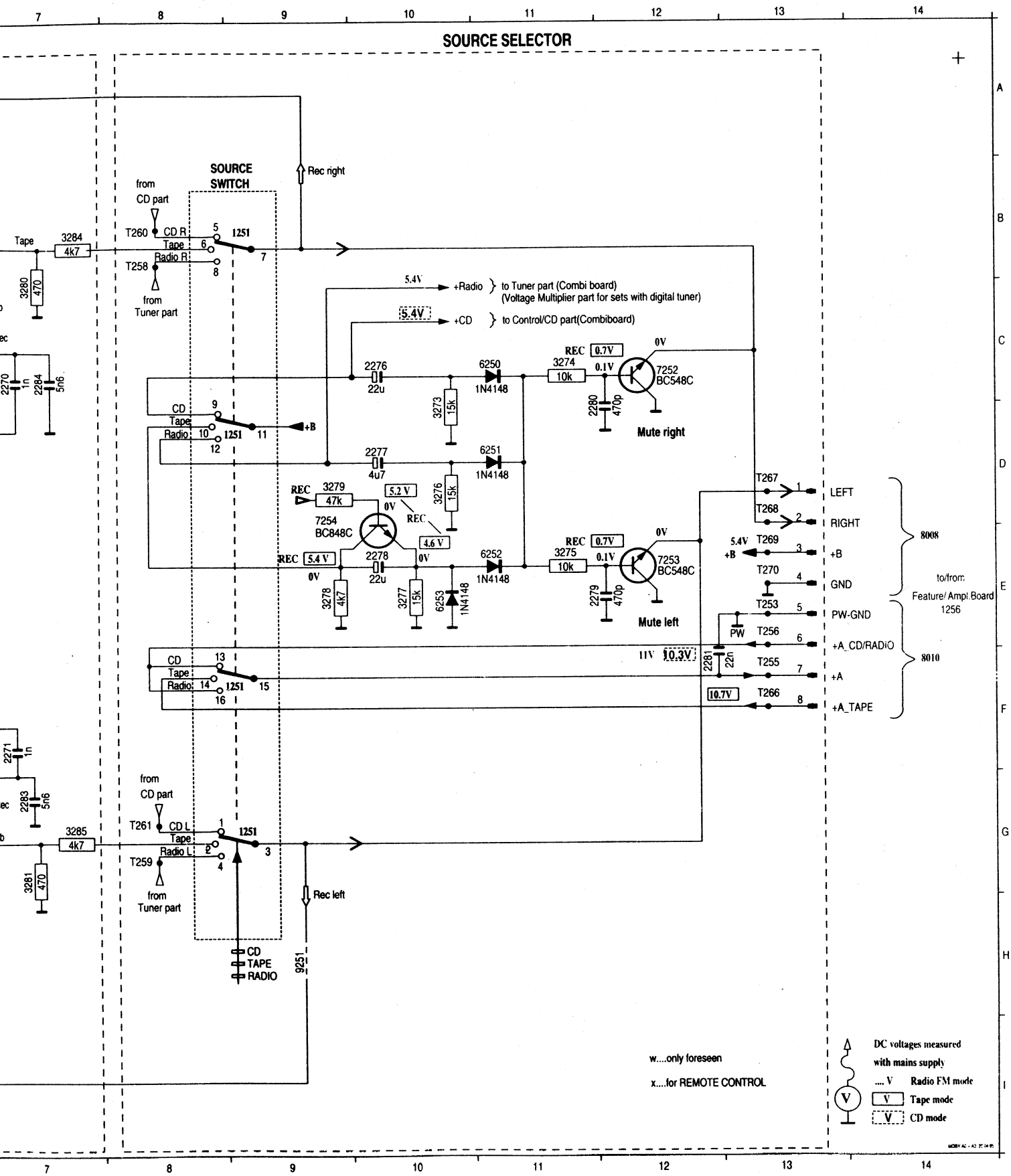

1250 C 3
1250 G 3
1250 E 2
1250 G 6
1250 C 6
1250 D 4
1251 G 9
1251 B 9
1251 D 9
1251 F 9
1252 D 1
1253 D 6
1263 H 1
2250 C 3
2251 G 3
2252 A 3
2253 H 3
2254 C 4
2255 G 3
2256 E 4
2257 D 5
2258 B 4
2259 H 4
2260 H 4
2261 E 5
2262 C 5
2263 G 5
2264 A 6
2265 H 6
2266 F 6
2267 C 4
2268 C 5
2269 G 5
2270 C 7
2271 F 7
2272 C 2
2273 G 2
2274 F 4
2275 G 5
2276 C10
2277 D10
2278 E10
2279 E12
2280 D12
2281 F12
2282 B 5
2283 G 7
2284 C 7
3250 B 2
3251 G 2
3252 B 2
3253 H 2
3254 A 3
3255 I 3
3256 C 3
3257 G 3
3259 D 5
3260 A 6
3261 H 6
3262 E 5
3263 B 4
3264 B 4
3265 H 4
3266 B 5
3267 H 5
3268 F 6
3269 C 4
3270 C 6
3271 F 6
3272 E 5
3273 D10
3274 C11
3275 E11
3276 D10
3277 E10
3278 E 9
3279 D 9
3280 C 7
3281 G 7
3282 D 5
3284 B 7
3285 G 7
5250 D 4
6250 C11
6251 D11
6252 E11
6253 E10
6254 G 4
7250 C 4
7250 G 4
7251 E 6
7252 C12
7253 E12
7254 D 9
8008 E14
8040 I 1
9250 H 2
9251 H 9