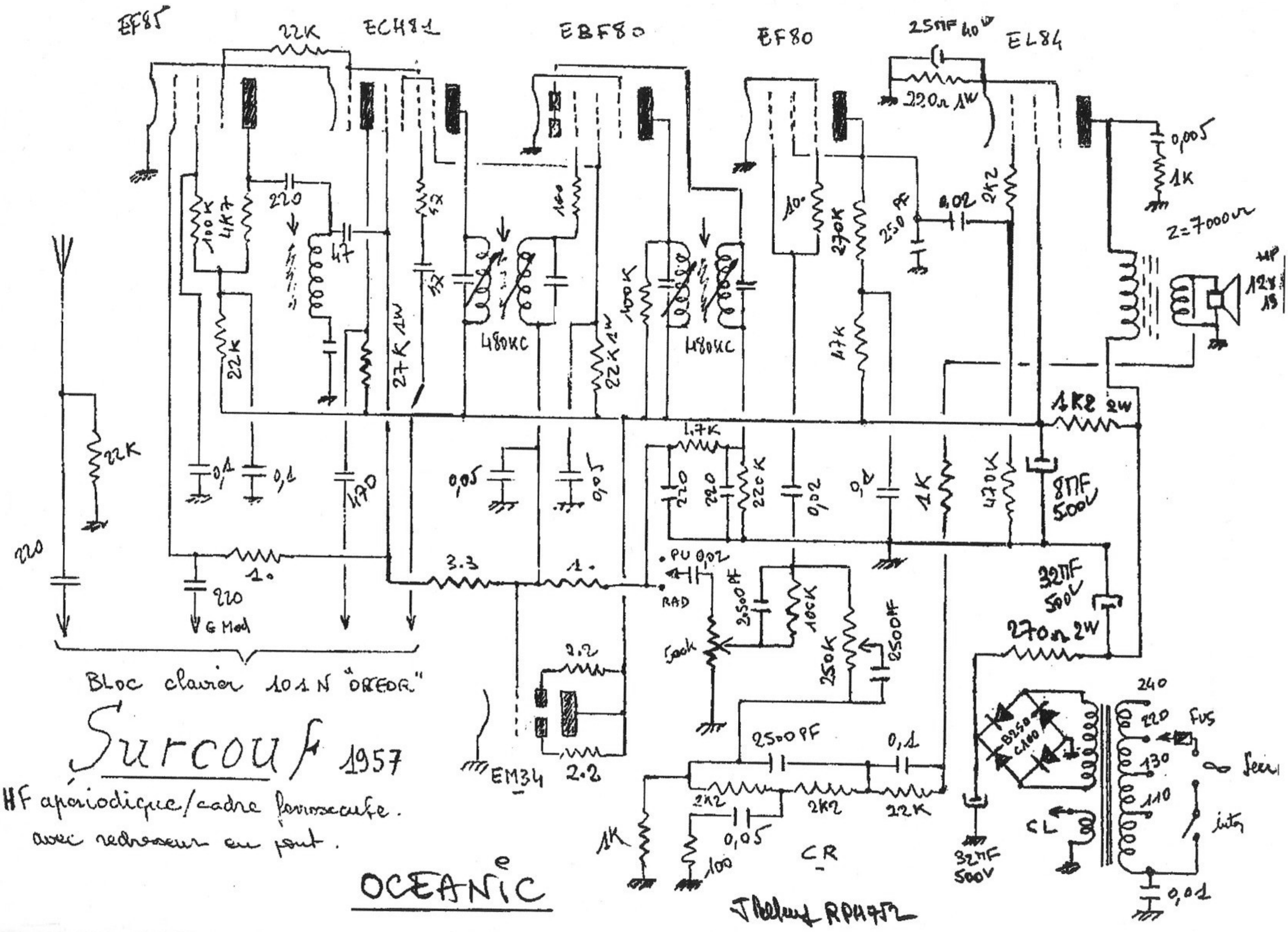
EF85
ECH81
EBF80
EF80
EL84
22K
25MF 40V
220Ω 1W
0,005
1K
Z=7000Ω
HP 12x19
100K
4K7
220
47
27K 1W
47
480KC
100
100K
22K 1W
480KC
10
270K
47K
250 PF
0,02
2K2
1K2 2W
22K
0,1
0,1
470
0,05
0,5
1,7K
220
220
220K
0,02
0,1
1K
470K
8MF 500V
220
1.
220
G Mod
3.3
1.
PU 0,02
RAD
2500PF
100K
500K
250K
2500PF
32MF 500V
270Ω 2W
2.2
2.2
EM34
2500PF
0,1
2K2
2K2
22K
1K
0,05
100
CR
B250 C400
240
220
130
110
FUS
CL
inter
32MF 500V
0,01
Bloc clavier 101 N "ORFEOR"
Surcouf 1957
HF apériodique/cadre ferroscafe.
avec redresseur en pont.
OCEANIC
Thelma RPH752