OSCILLOBLOC

MONTAGE. — L'OSCILLOBLOC se fixe par deux vis, sur un chassis, dans un trou de 38 mm. de diamètre, à la manière d'un support de lampe transcontinentale. Utilisé avec l'Hétérobloc BH8, il peut être monté dans le trou prévu à droite du CV de celui-ci.

BRANCHEMENT. —

CHAUFFAGE FILAMENT	noir et vert
H.T.	(—) sur noir, (+) sur rouge
SORTIE B.F.	gris et jaune
MASSE	gris

ALIMENTATION. — L'OSCILLOBLOC sera généralement alimenté en commun avec d'autres blocs (Hétérobloc ou Détectobloc). Les tensions nécessaires sont :

Chauffage du filament	6,3 V (0,2A)
H.T.	150 V (10 mA)

Le filtrage de la H.T. doit être soigné et une capacité de 8 µF, au moins, est nécessaire entre le + et le — H.T.

Si la H.T. disponible n'est que de 100 V, (alimentation « tous courants », par exemple), augmenter jusqu'à 500.000 Ω, la résistance qui se trouve sous le culot de la lampe, et ce, pour éviter le décrochage des oscillations.

Si l'OSCILLOBLOC et l'HETEROBLOC sont alimentés en commun, il y a intérêt à appliquer 150 V sur le premier et 100 V sur le second, la chute de 50 V étant obtenue à l'aide d'une résistance appropriée.

UTILISATION. — Pour obtenir une atténuation réglable de la tension de sortie, pour l'essai d'un amplificateur B.F. ou de la partie B.F. d'un poste de T.S.F., par exemple, on peut disposer un potentiomètre de 10.000 à 100.000 Ω aux bornes de sortie de l'OSCILLOBLOC.

Pour moduler un générateur H.F. (Hétérobloc), la masse de l'OSCILLOBLOC étant reliée à la masse du générateur, connecter la borne de sortie B.F. (jaune) à la borne de modulation du générateur H.F. Pour pouvoir régler à volonté le taux de modulation, on peut disposer un potentiomètre de 50.000 Ω environ, comme il a été dit à l'alinéa précédent.

Pour alimenter un pont de mesures (PONTOBLOC), il est nécessaire d'intercaler un transformateur de couplage approprié (transfo T4, par exemple) entre le pont proprement dit et l'OSCILLOBLOC, si ce dernier est alimenté par la même source de H.T. que l'indicateur de zéro, ce qui est souvent le cas. L'utilité de ce transformateur abaisseur (de rapport 5/1 environ) est aussi d'adapter l'impédance moyenne du pont à celle de l'étage de sortie de l'OSCILLOBLOC. Le primaire du transfo sera connecté entre « masse » et « jaune » (après le condensateur de sortie) ou entre « + H.T. » et « blanc » (avant le condensateur); dans ce dernier cas, la puissance transmise sera sensiblement plus grande.

POUR TOUS RENSEIGNEMENTS COMPLÉMENTAIRES, SE REPORTER A LA NOTICE DU TYPE BB6.

LABORATOIRE INDUSTRIEL RADIOÉLECTRIQUE
25, rue Louis-le-Grand, PARIS (2e) — Tél. OPÉra 37-15

OSCILLOBLOC E.N.B

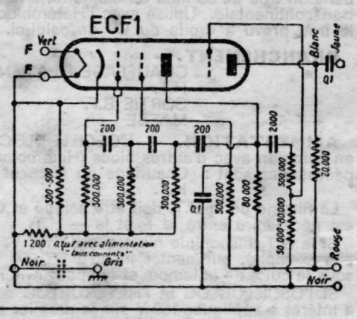

PROCÉDÉS E. N. BATLOUNI — **TYPE BB1** — MODÈLE DÉPOSÉ

OBJET. — L'OSCILLOBLOC BB1 est un dérivé du type BB6.

Oscillateur B.F. à fréquence fixe, il convient dans tous les cas où une fréquence audible de bonne qualité est nécessaire (alimentation du Pontobloc ou modulation de l'Hétérobloc) et où le type BB6 serait jugé trop encombrant ou trop onéreux.

CARACTÉRISTIQUES. — Sauf qu'il ne délivre qu'une seule fréquence, celle de 1.000 p/s, et qu'il est dépourvu d'atténuateur, l'OSCILLOBLOC BB1 possède toutes les qualités et caractéristiques du type BB6 :

Tension B.F. de sortie : 10 V sur une impédance de 10.000 Ω.
Précision et stabilité : 1.000 p/s à ± 3%.
Distorsion harmonique : inférieure à 2%.

En augmentant la résistance qui se trouve sous le support de la lampe, la puissance de sortie augmente et la distorsion aussi, et vice-versa.

PRÉSENTATION. — D'un encombrement de 12 × 8 × 6 cm., l'OSCILLOBLOC BB1 comprend, groupés en un ensemble compact : le groupe oscillateur-filtre à résistances-capacités calibrées, la lampe double oscillatrice-amplificatrice (ECF1) et tous ses éléments de couplage et d'alimentation.

PRINCIPE. — Le principe est le même que celui du type BB6 ; l'entretien de l'oscillation est assuré par un déphaseur à résistances-capacités calibrées remplissant également la fonction de filtre. L'étage de sortie (élément triode) est indépendant de l'étage oscillateur (élément pentode).