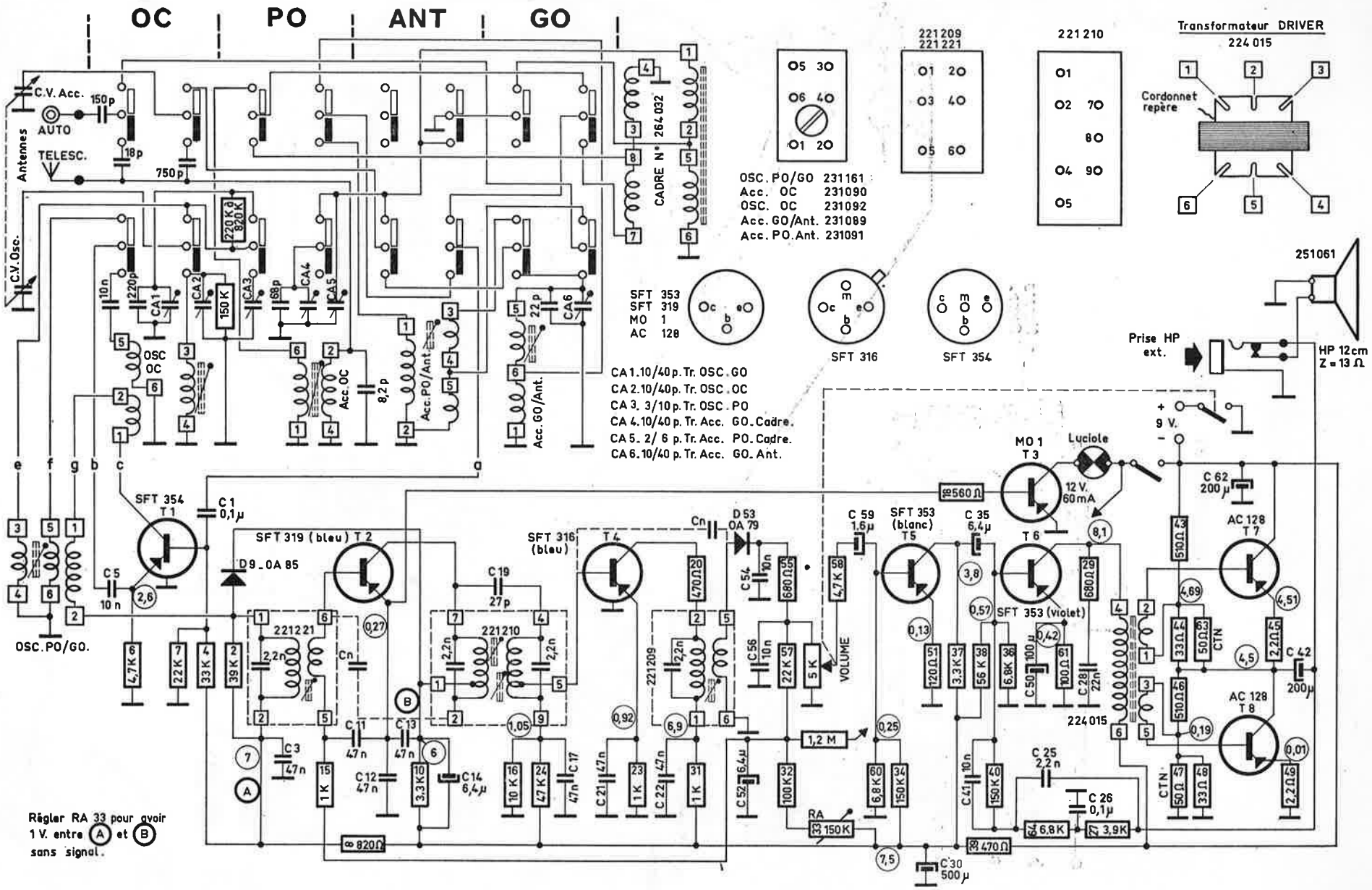

SCHNEIDER
radio télévision

CITHARE (D 85)

Edition C — Juin 1964

N° 544 123
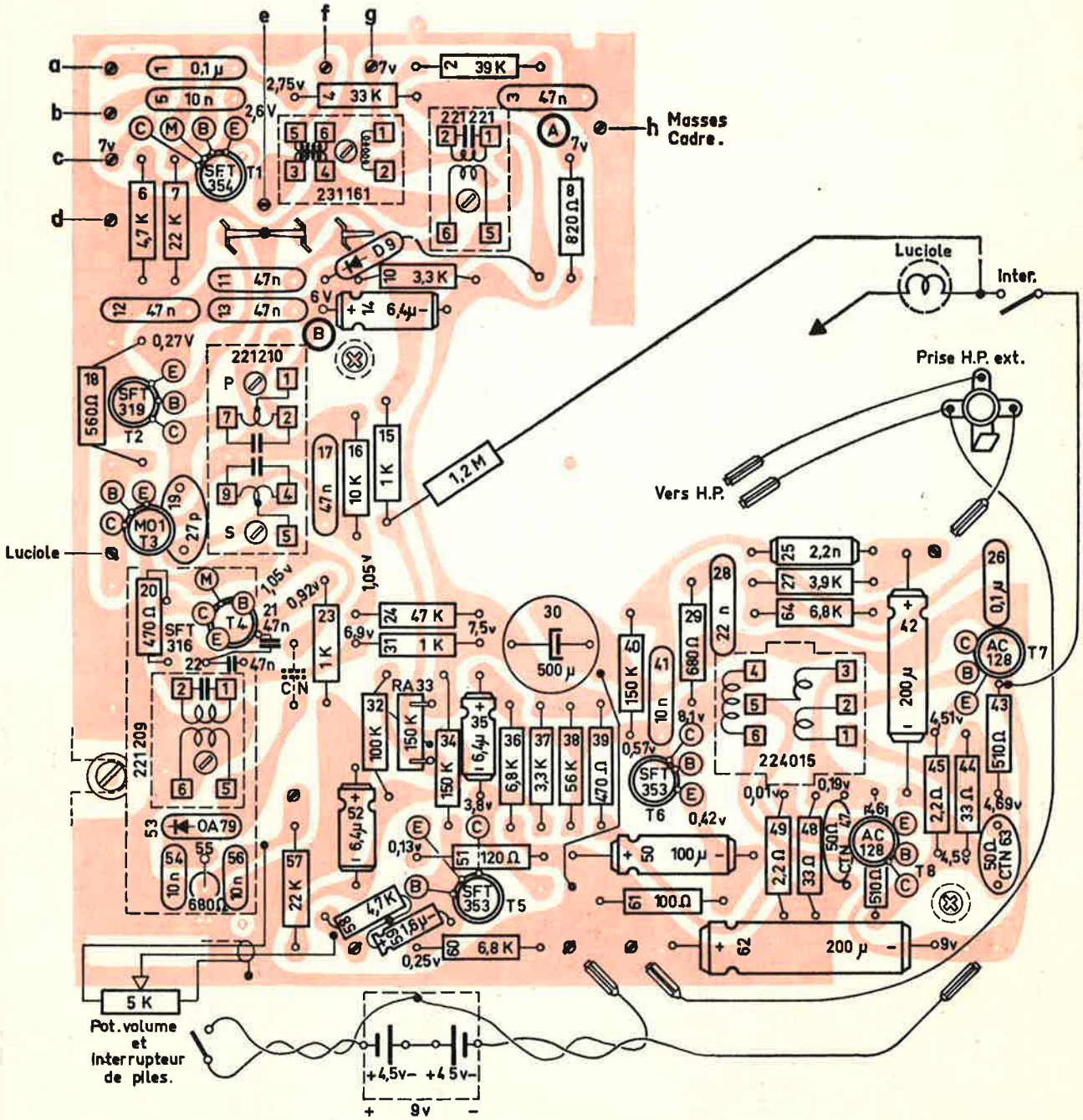
CITHARE (D 85) — Edition C