PHILIPS

Auto-Kofferradio

22 RL 380/01R

Rallye de Luxe

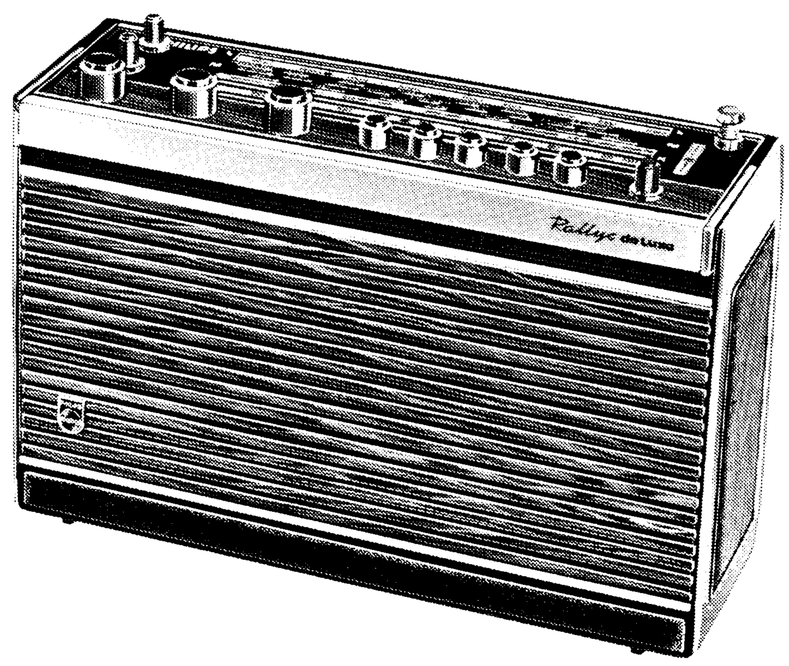

Service Dokumentation

22 RL380/01Z

Tornado de Luxe

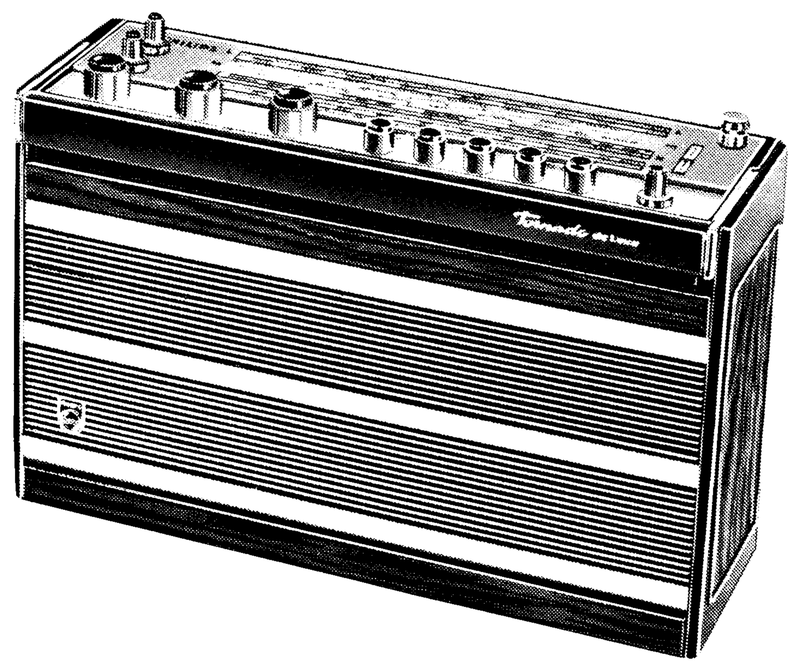

Technische Daten

Wellenbereiche:	FM: UKW 87,5 – 104 MHz AM: KW 5,95 – 15,7 MHz MW 517 – 1635 kHz LW 150 – 260 kHz
Schaltung:	FM: 12 Kreise; AM: 6 Kreise
Zwischenfrequenz	FM: 10,7 MHz; AM: 460 kHz
Transistoren:	BF200, BF195, 3xAF121, AC126 AC125, 2–AD162, AD162
Dioden:	BA102, 2–AA119, 3xAA119 BA148, BY164, BZY88/C7V5
Demodulation:	FM: Ratiodetektor AM: Diode
Betriebsspannung:	7,5 V (5x1,5 V Monozellen) über Autohalterung 12 ER 8100 an Autobatterie 6/12 V 220 V Wechselstrom
Stromaufnahme:	bei mittlerer Lautstärke als Koffergerät: ca. 45 mA über Autohalterung: ca. 70 mA
Skalenlampe:	2x7997 N (7 V; 0,1 A)
Sicherung:	1 Amp. träge 5x20 mm
Lautsprecher:	AD 5080/4 Z = 4 Ω
Anschlüsse:	Kopfhörer 200 – 1000 Ω oder Lautsprecher 3 – 5 Ω Plattenspieler, Tonbandgerät, Netzanschl. Über Kofferhalter, 12 ER 8100, Autobatterie, Auto- lautsprecher und Autoantenne
Abmessungen:	Breite: 300 mm Höhe: 190 mm Tiefe: 90 mm
Gewicht:	ca. 3,7 kg mit Batterien
Fertigungsjahr:	1971/72

Bedienungsknöpfe von links nach rechts

Kleiner Knopf:	Höhenregler
Kleiner Knopf:	Baßregler
Großer Knopf:	Ein/Aus, Lautstärkeregler
Großer Knopf:	AM/Abstimmung
Großer Knopf:	FM/Abstimmung
Drucktasten:	AFC, LW, MW KW UKW TA/TB Wid.
Kleiner Knopf:	KW-Lupe

Bei allen Reparaturarbeiten sind die gültigen Sicherheitsvorschriften zu beachten!

Nachdruck nicht gestattet, Änderungen vorbehalten.

HF/ZF — Print (Leitungsseite und Meßpunkte)

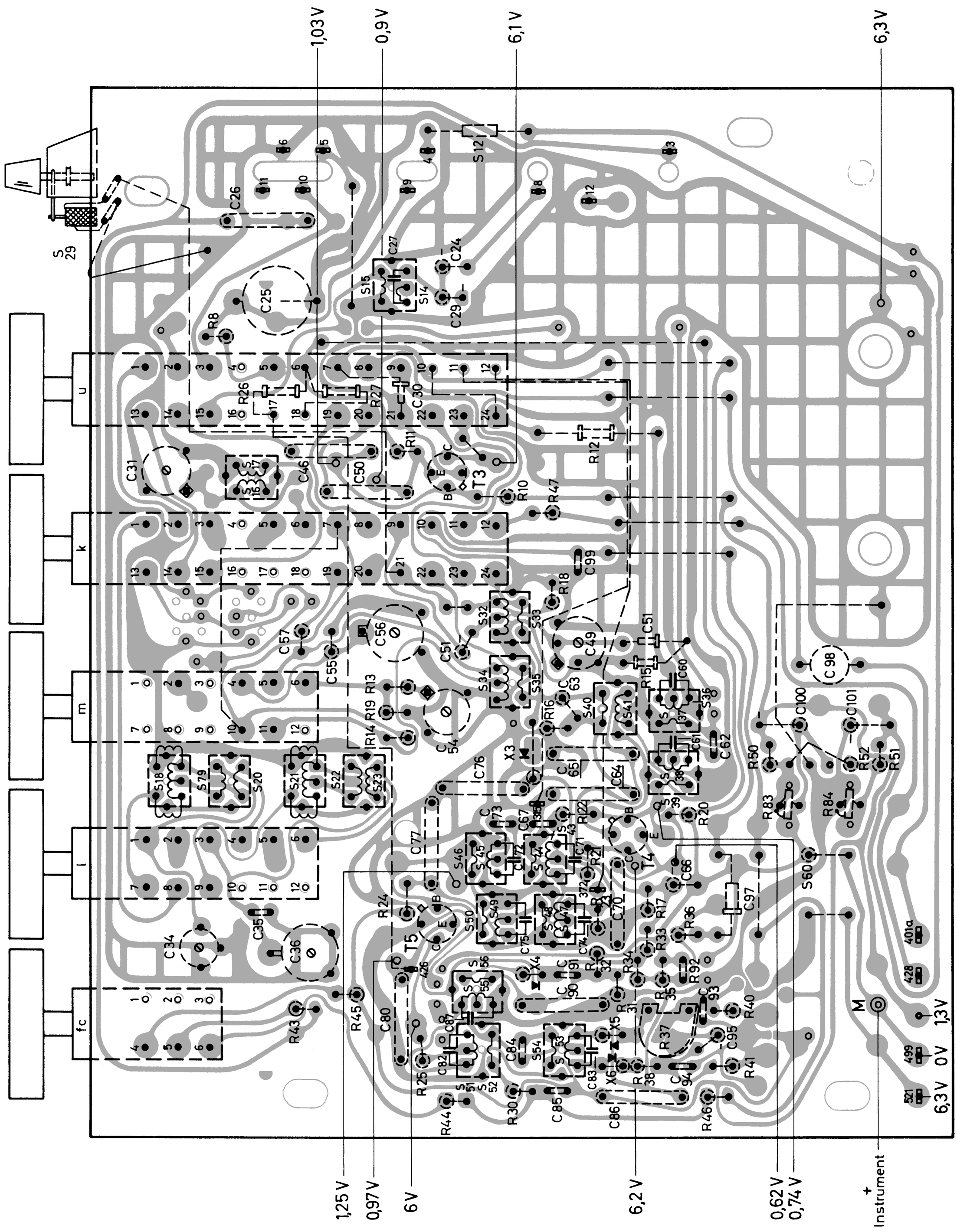

Autohalterung 12 ER 8100

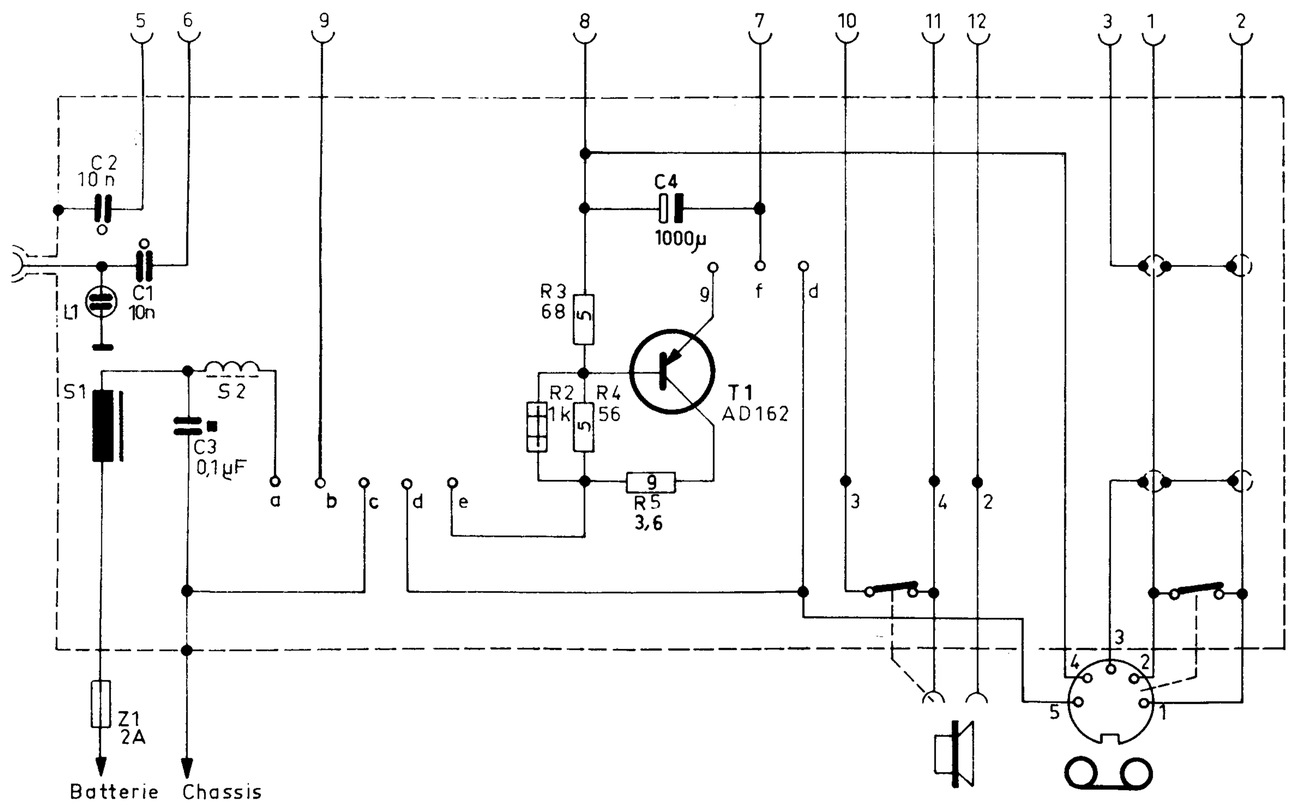

6 V – an Chassis

12 V – an Chassis

12 V + an Chassis

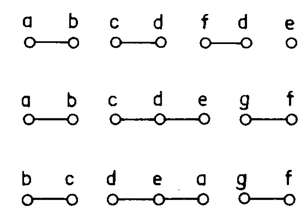

SEILFÜHRUNGSPLAN

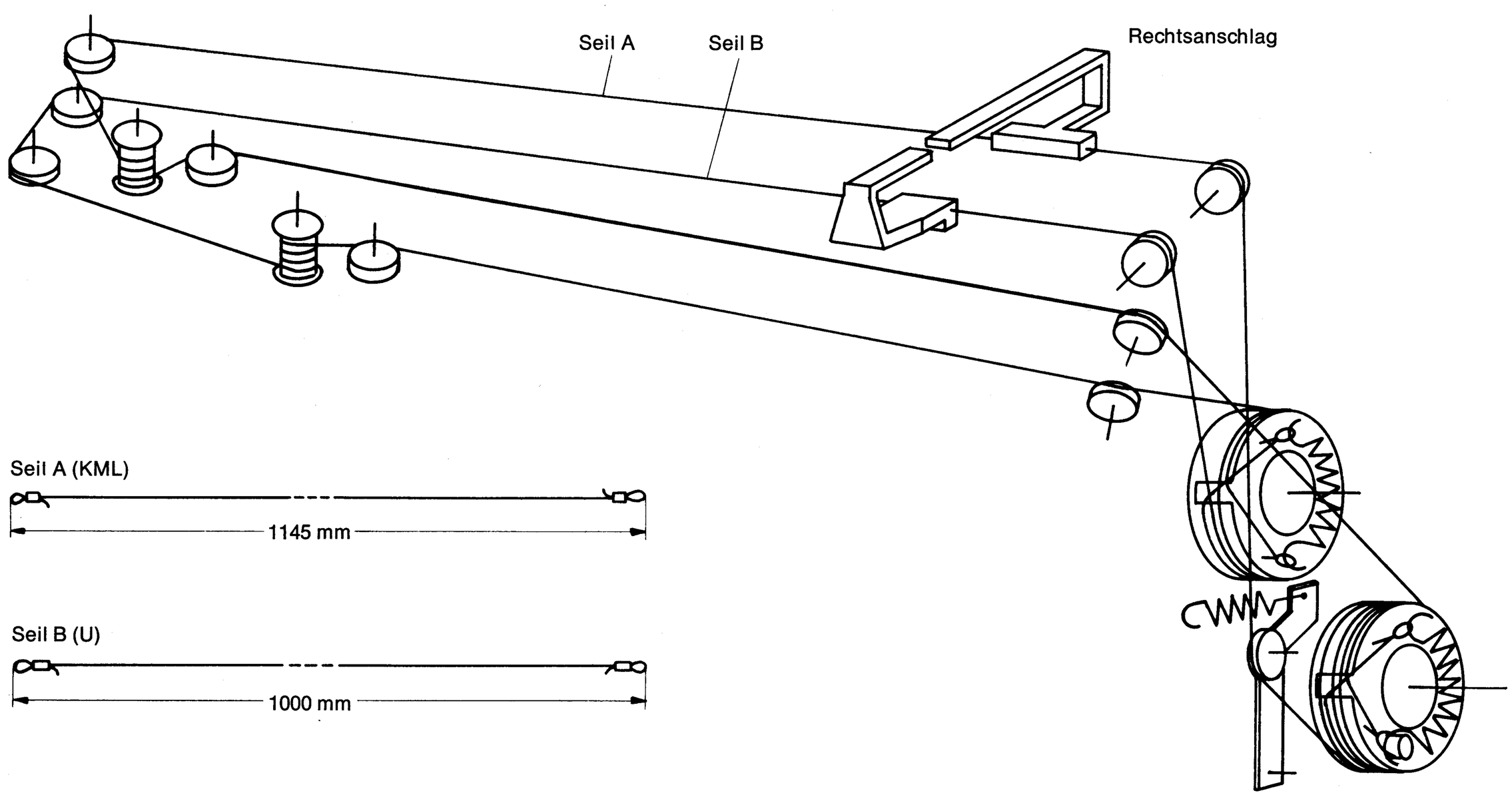

Seil A (KML)

Seil B (U)

WELLENSCHALTER

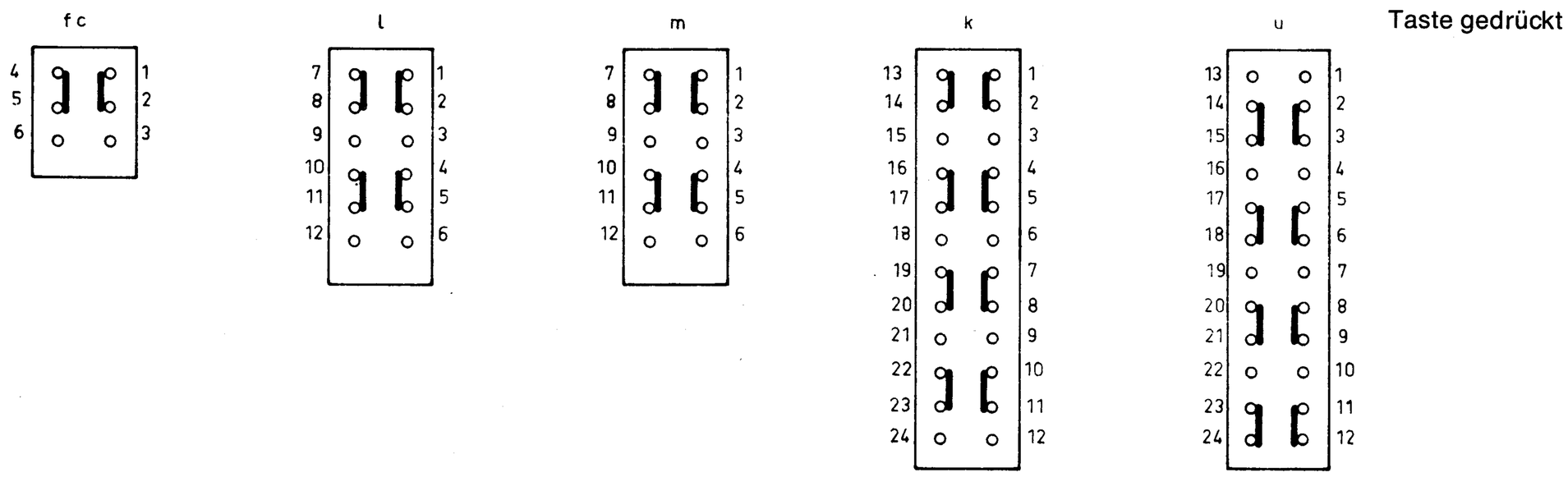

Taste gedrückt

TRANSISTOREN

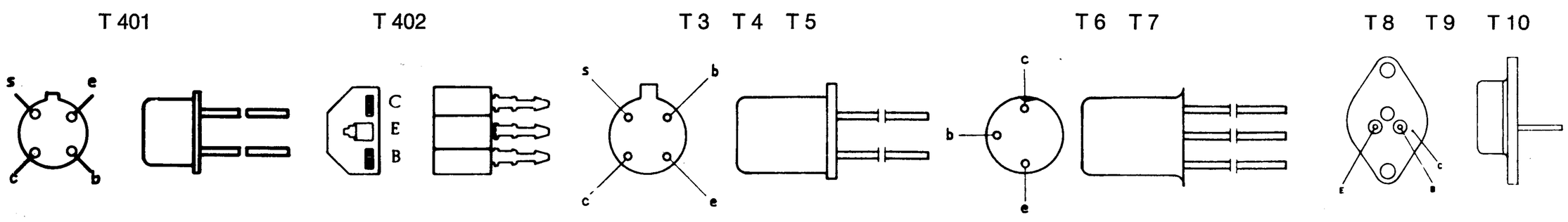

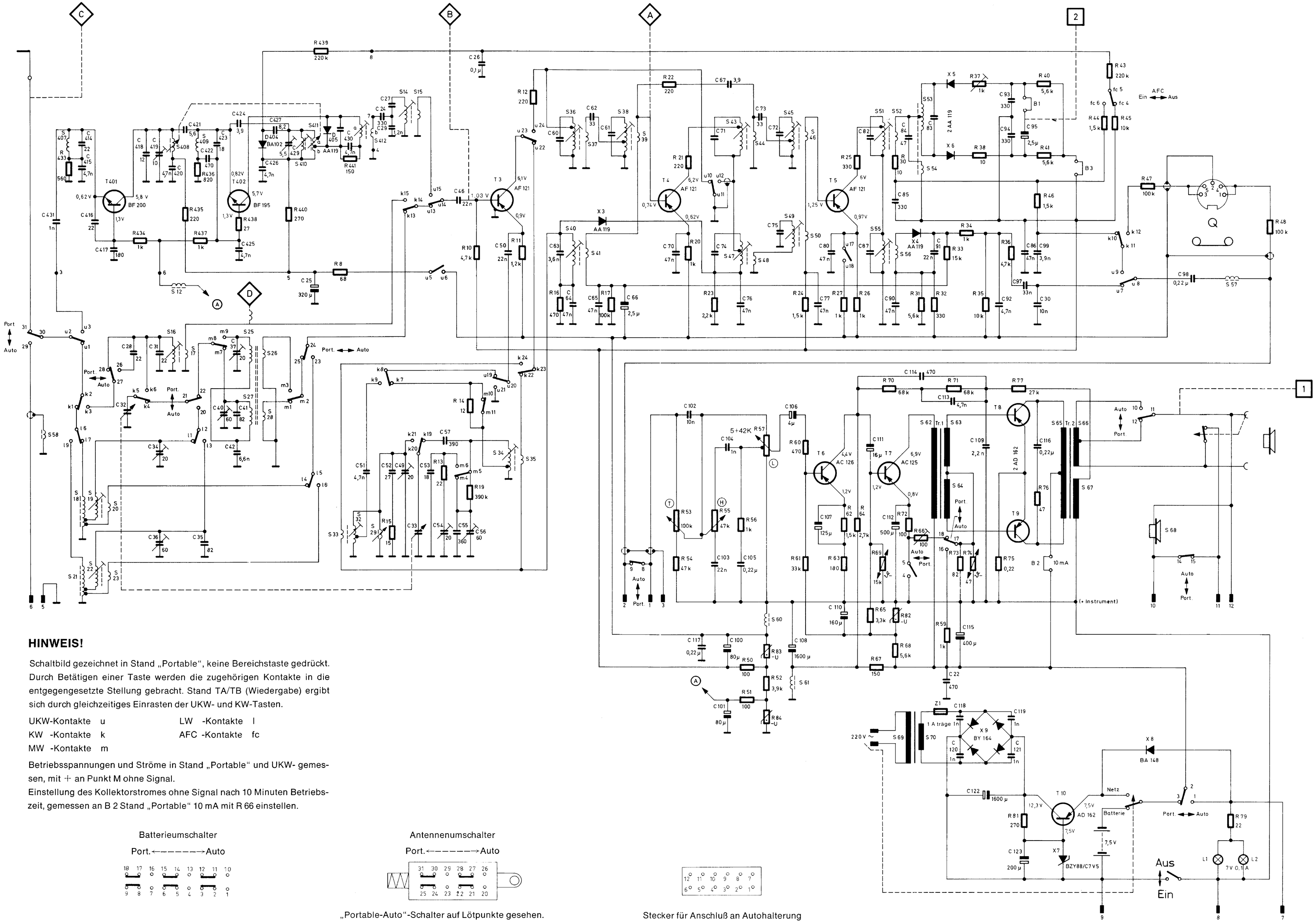

HINWEIS!

Schaltbild gezeichnet in Stand „Portable", keine Bereichstaste gedrückt. Durch Betätigen einer Taste werden die zugehörigen Kontakte in die entgegengesetzte Stellung gebracht. Stand TA/TB (Wiedergabe) ergibt sich durch gleichzeitiges Einrasten der UKW- und KW-Tasten.

UKW-Kontakte	u	LW -Kontakte	l
KW -Kontakte	k	AFC -Kontakte	fc
MW -Kontakte	m		

Betriebsspannungen und Ströme in Stand „Portable" und UKW- gemessen, mit + an Punkt M ohne Signal.
Einstellung des Kollektorstromes ohne Signal nach 10 Minuten Betriebszeit, gemessen an B 2 Stand „Portable" 10 mA mit R 66 einstellen.

Batterieumschalter

Port. ←————→ Auto

Antennenumschalter

Port. ←————→ Auto

„Portable-Auto"-Schalter auf Lötpunkte gesehen.
Gezeichnet Stand „Portable". Hub = 1 Kontaktabstand.

Stecker für Anschluß an Autohalterung auf Lötpunkte gesehen.

Abgleich-Reihenfolge	Bereich	über	an	Frequenz	Modulation	Indikator	an	Bemerkung	Skalenzeiger	Verstimmen	Abgleichen	Anzeige
AM-ZF-Kreise	M Port.	33 nF u. 1 kΩ	A	460 kHz	AM 400 Hz 30 %	Outputmeter	1		L-Anschlag		S 55, S 49, S 47	Max. Output
AM-ZF-Kreise	M Port.	33 nF u. 1 kΩ	B	460 kHz		Outputmeter	1		L-Anschlag		S 40	Max. Output
FM-ZF-Kreise	U Port.	10 nF u. 1 kΩ	A	10,7 MHz	FM 50 Hz ± 300 kHz Hub	Wobbel-Oszillograph	2	B 1 geöffnet	L-Anschlag	S 43, S 36, S 14	S 53, S 51, S 45, S 43	Opt. Durchlaßkurve
FM-ZF-Kreise	U Port.	10 nF u. 1 kΩ	B	10,7 MHz			2	B 1 geöffnet	L-Anschlag		S 38, S 36	Opt. Durchlaßkurve
FM-ZF-Kreise	U Port.	10 nF u. 1 kΩ	C	10,7 MHz	„	„	2	B 1 geöffnet	L-Anschlag		S 412, S 14	Opt. Durchlaßkurve
FM-ZF-Kreise	U Port.	10 nF u. 1 kΩ	C	10,7 MHz	„	„	2	B 1 geschlossen	L-Anschlag		S 53 nachtrimmen	Opt. S-Kurve
FM-ZF-Kreise	U Port.	10 nF u. 1 kΩ	C	10,7 MHz	AM 3000 Hz 30 %	„	2	B 1 geschlossen	L-Anschlag		R 37	Max. AM-Unterdrückung
AM-HF-Kreise	M Port.	lose ind. Koppl.	D	550 kHz	AM 400 Hz 30 %	Outputmeter	1		550 kHz		S 34, S 25	Max. Output
AM-HF-Kreise	M Auto	Kunstantenne	C	550 kHz	AM 400 Hz 30 %	Outputmeter	1		550 kHz		S 19	Max. Output
AM-HF-Kreise	M Auto	Kunstantenne	C	1550 kHz	AM 400 Hz 30 %	Outputmeter	1		1550 kHz		C 54, C 34	Max. Output
AM-HF-Kreise	M Port.	lose ind. Koppl.	D	1550 kHz	AM 400 Hz 30 %	Outputmeter	1		1550 kHz		C 37	Max. Output
AM-HF-Kreise	L Port.	lose ind. Koppl.	D	155 kHz	AM 400 Hz 30 %	Outputmeter	1		155 kHz		C 56, S 27	Max. Output
AM-HF-Kreise	L Auto	Kunstantenne	C	155 kHz	AM 400 Hz 30 %	Outputmeter	1		155 kHz		S 22	Max. Output
AM-HF-Kreise	L Auto		C	262 kHz	AM 400 Hz 30 %	Outputmeter	1		262 kHz		C 36	Max. Output
AM-HF-Kreise	L Port.	lose ind. Koppl.	D	262 kHz	AM 400 Hz 30 %	Outputmeter	1		262 kHz		C 40	Max. Output
AM-HF-Kreise	K Port.	über 18 pF	C	6,3 MHz	AM 400 Hz 30 %	Outputmeter	1	KW-Lupe auf Mitte stellen	6,3 MHz		S 32, S 16	Max. Output
AM-HF-Kreise	K Port.		C	15,4 MHz	AM 400 Hz 30 %	Outputmeter	1		15,4 MHz		C 31, C 49	Max. Output
FM-HF-Kreise	U	60 Ω asym.	C	87,5 MHz	FM 400 Hz 15 kHz Hub	Outputmeter	1	AFC-Taste nicht gedrückt	87,5 MHz		S 410	Max. Output
FM-HF-Kreise	U	60 Ω asym.	C	104,0 MHz		Outputmeter	1		104,0 MHz		C 419, C 429	Max. Output

TRIMMPLAN

Print 1

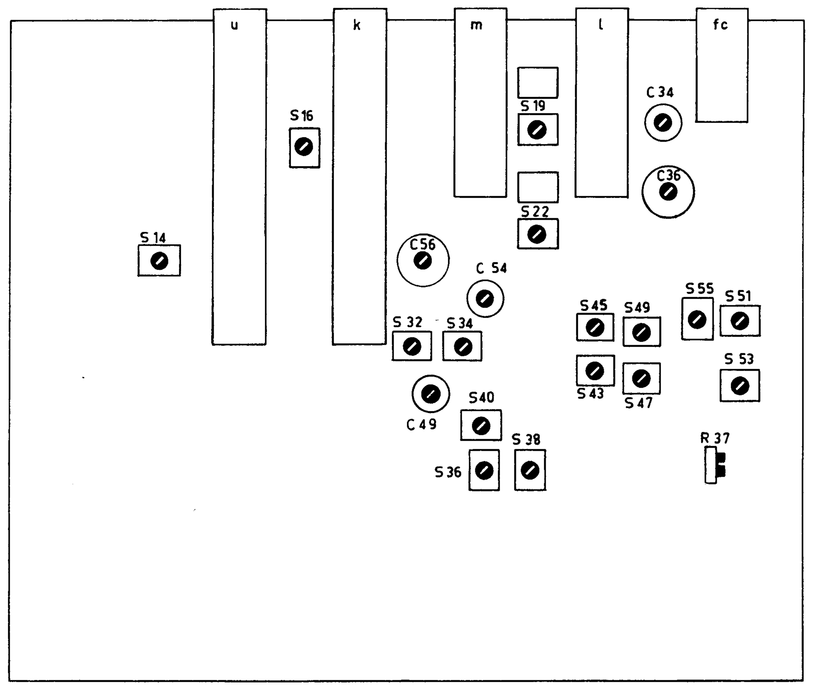

Print 3

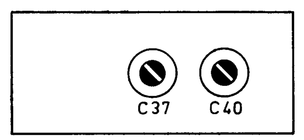

Print 4

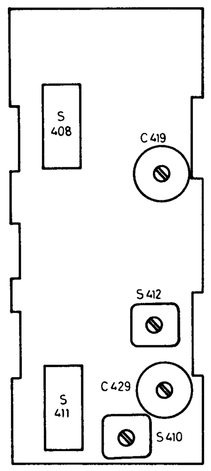

Print 2

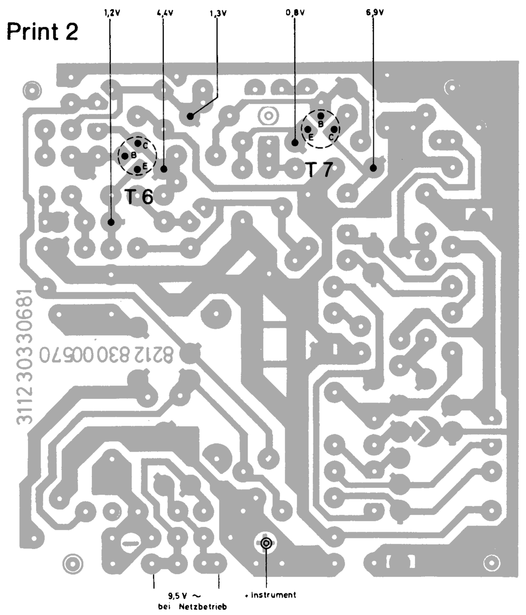

Print 4

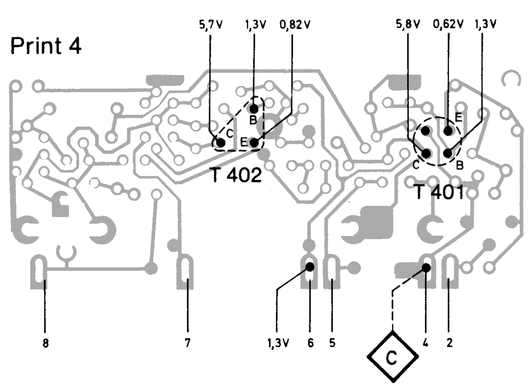

PRINTPLATTE (Leitungsseite) mit Meßpunkten

Print 1

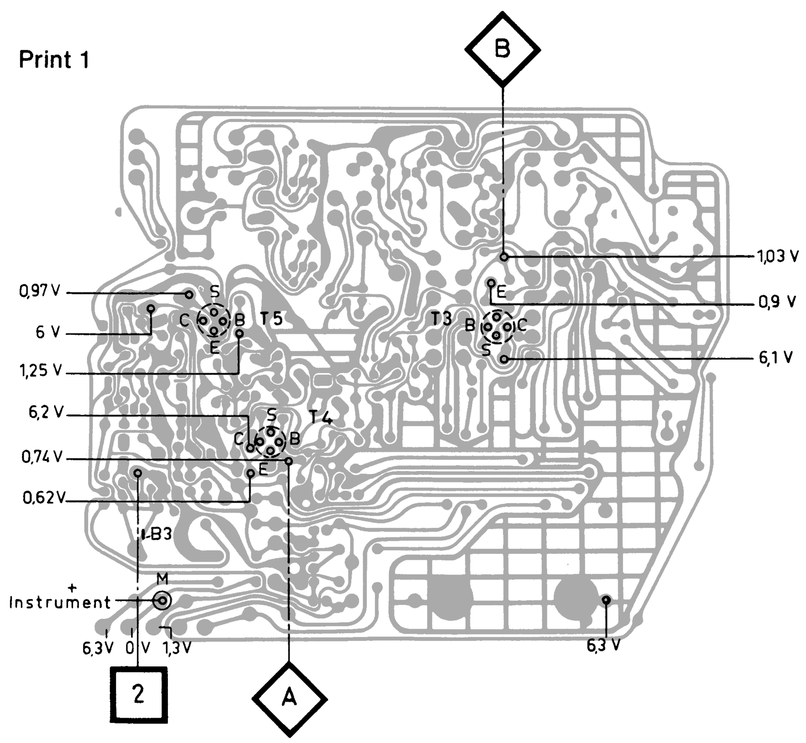

Print1

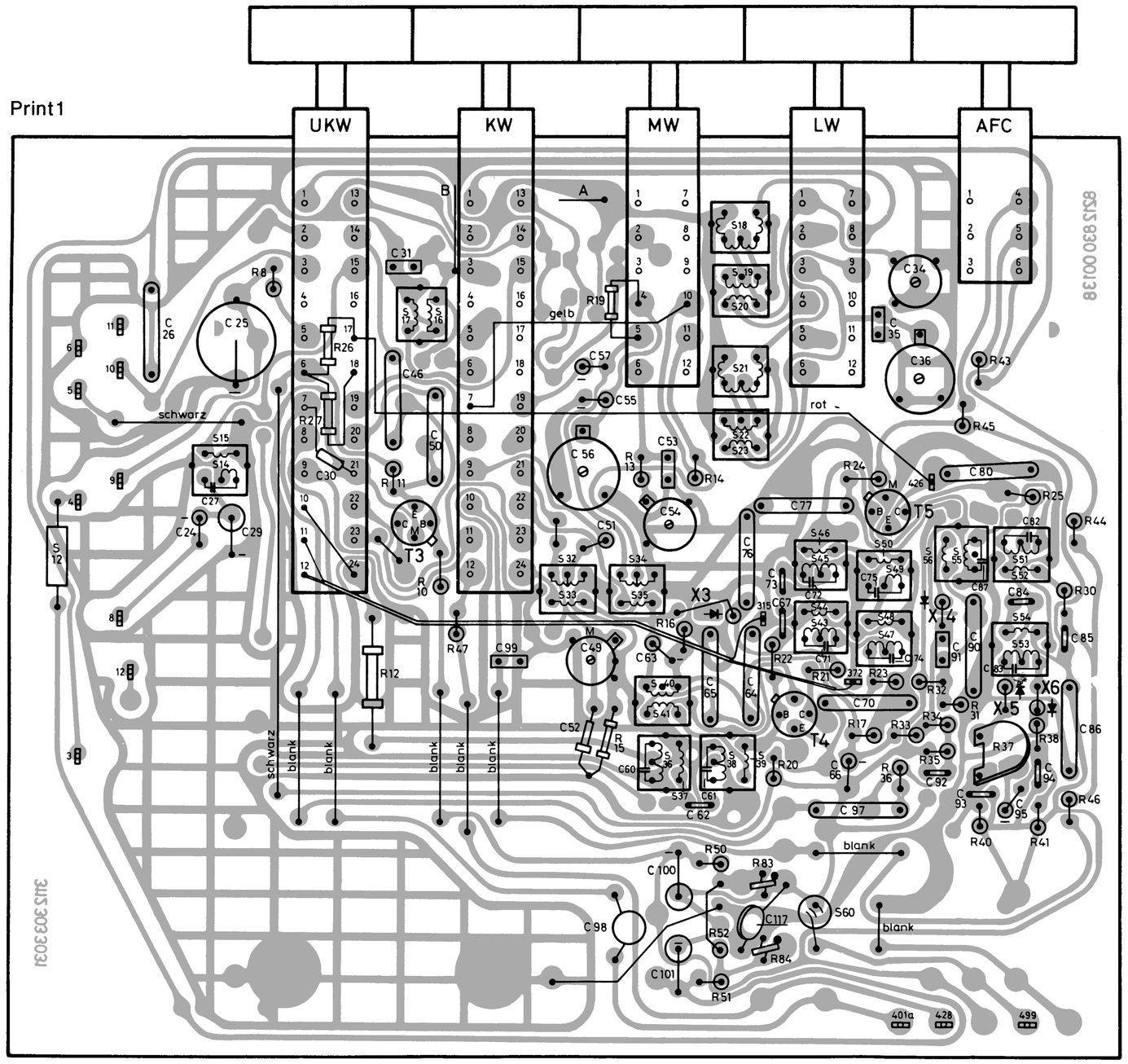

Print 2

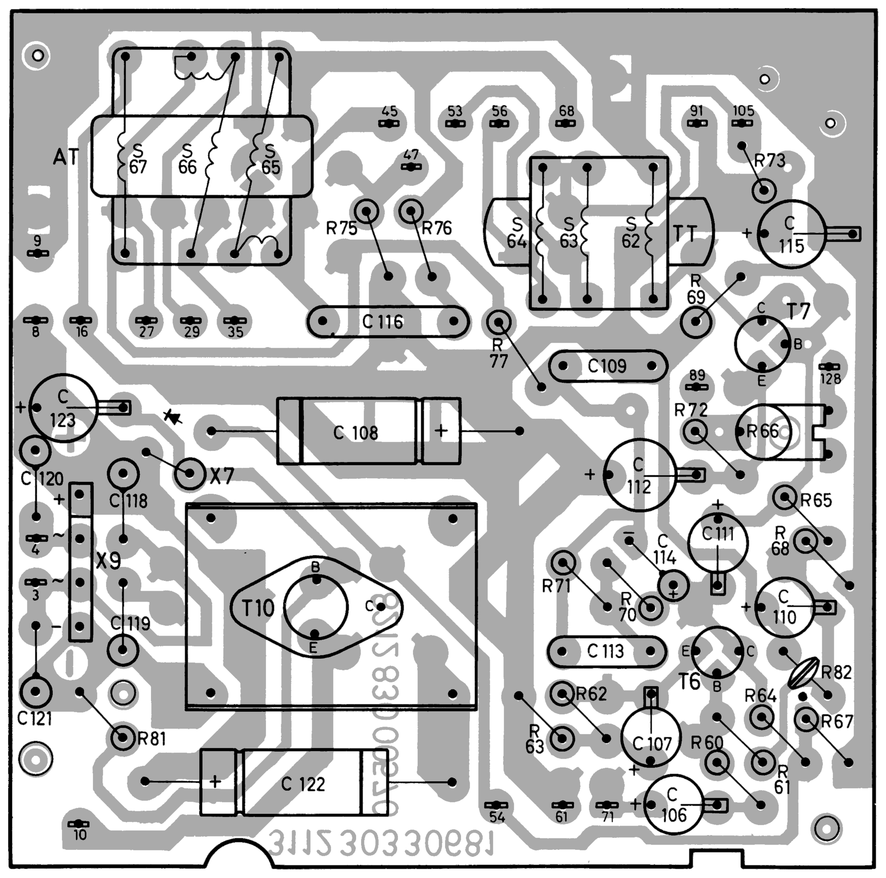

Print 3

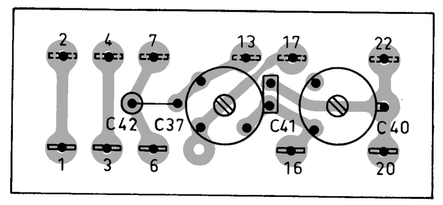
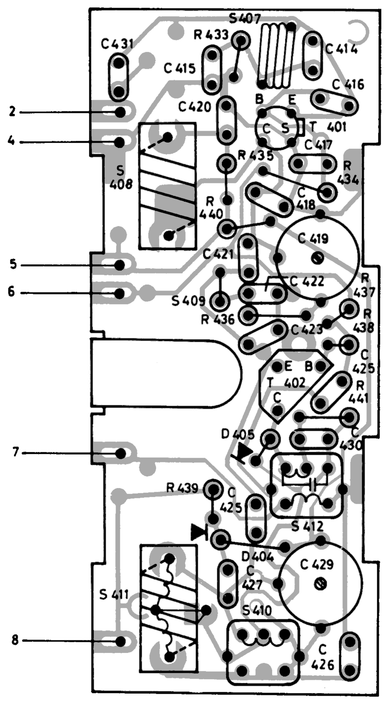
Print 4