PHILIPS Service

22 GC 045

Wechsler - Chassis

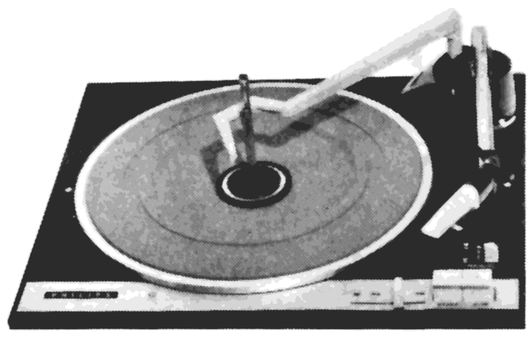

Plattenwechsler und Electrophon

22 GA 145

Technische Daten

Netzspannung:	11o, 127, 22o, 24o V
Stromart:	Wechselstrom 5o Hz bzw. Wechselstrom 6o Hz
Leistungsaufnahme:	AG 1o3o, AG 113o 6 Watt AG 423o 36 Watt
Motor:	Asynchronmotor
Antriebsart:	Reibrad
Drehzahl des Plattentellers:	16 2/3, 33 1/3, 45 und 78 U/min
Gewicht des Chassis:	3,2 kg
Einbaumaße:	
Werkboden:	min. 315 x 36o x 8 mm
über Werkboden:	min. 125 mm
unter Werkboden:	min. 75 mm

Wechsler - Tischgerät

WT 80L

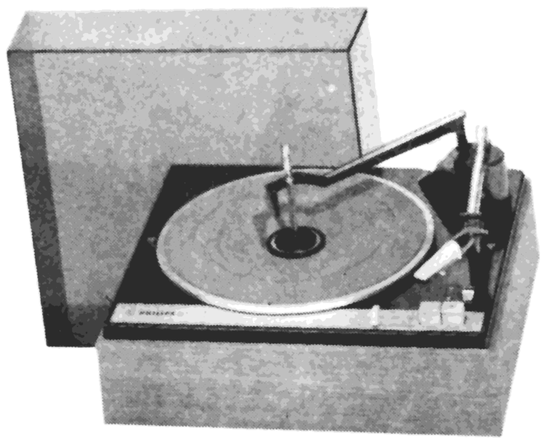

22 GF 245

Wechsler - Koffer

WK 100L

Service-Hinweise

1) Einstellung des Aufsatzpunktes

Die Einstellung der verschiedenen Aufsatzpunkte kann mit einem Schraubenzieher von vorn durch die Öffnung der Abdeckkappe (Pos.82), ohne Ausbau des Chassis, durch Verdrehen der Stellschraube für alle drei Aufsatzpunkte gemeinsam vorgenommen werden.

2) Einstellung der Tonarmhöhe

Die Tonarmhöhe wird durch die auf dem Tonarmbügel befindlichen Madenschrauben justiert.
Die Nadel des Tonkopfes darf in der tiefsten Stellung nicht auf die Gummiauflage stoßen. In der höchsten Stellung muß die Nadelspitze 27 + 1 mm über der Gummiauflage stehen. Mit dem Hebel "Manual" muß sich die Nadel 6 + 1 mm über die Gummiauflage heben.

3) Auflagegewicht der Nadel

Das Auflagegewicht der Nadel soll 3-5 p, mit magnet.-dyn. Tonkopf AG 34o4 5-7 p betragen.
Das Auflagegewicht zwischen der ersten und letzten Platte darf sich nicht um mehr als 1 p erhöhen.
Es kann durch die Veränderung der Zugkraft der Feder (Pos.54) korrigiert werden.

4) Auswechseln der Nadeleinheit

Ein Ersatz der Nadel im Tonkopf erfolgt, entsprechend nebenstehendem Bild, durch Wechseln der gesamten Nadeleinheit.

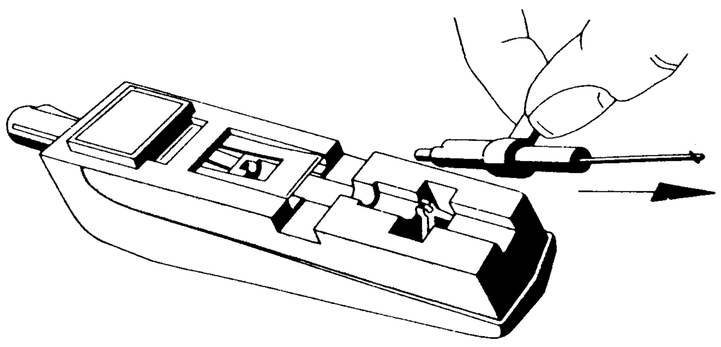

5) Reinigen und Ölen

Das Gummizwischenrad ist nur mit einem mit Spiritus angefeuchteten Lappen zu reinigen. Es darf nie mit Öl, Benzin oder ähnlichem in Berührung kommen. Die Laufflächen des Plattentellerrandes und des Pulleys sind ebenfalls mit Spiritus zu reinigen.
Es ist unbedingt darauf zu achten, daß das Ölen und Fetten sehr sinnvoll geschieht. Zu viel Öl kann durch Herausschleudern ungleichmäßigen Lauf und somit jaulende Wiedergabe zur Folge haben.

Nachdruck nicht gestattet! Änderungen vorbehalten.

Einzelteilübersicht für 22 GC 045

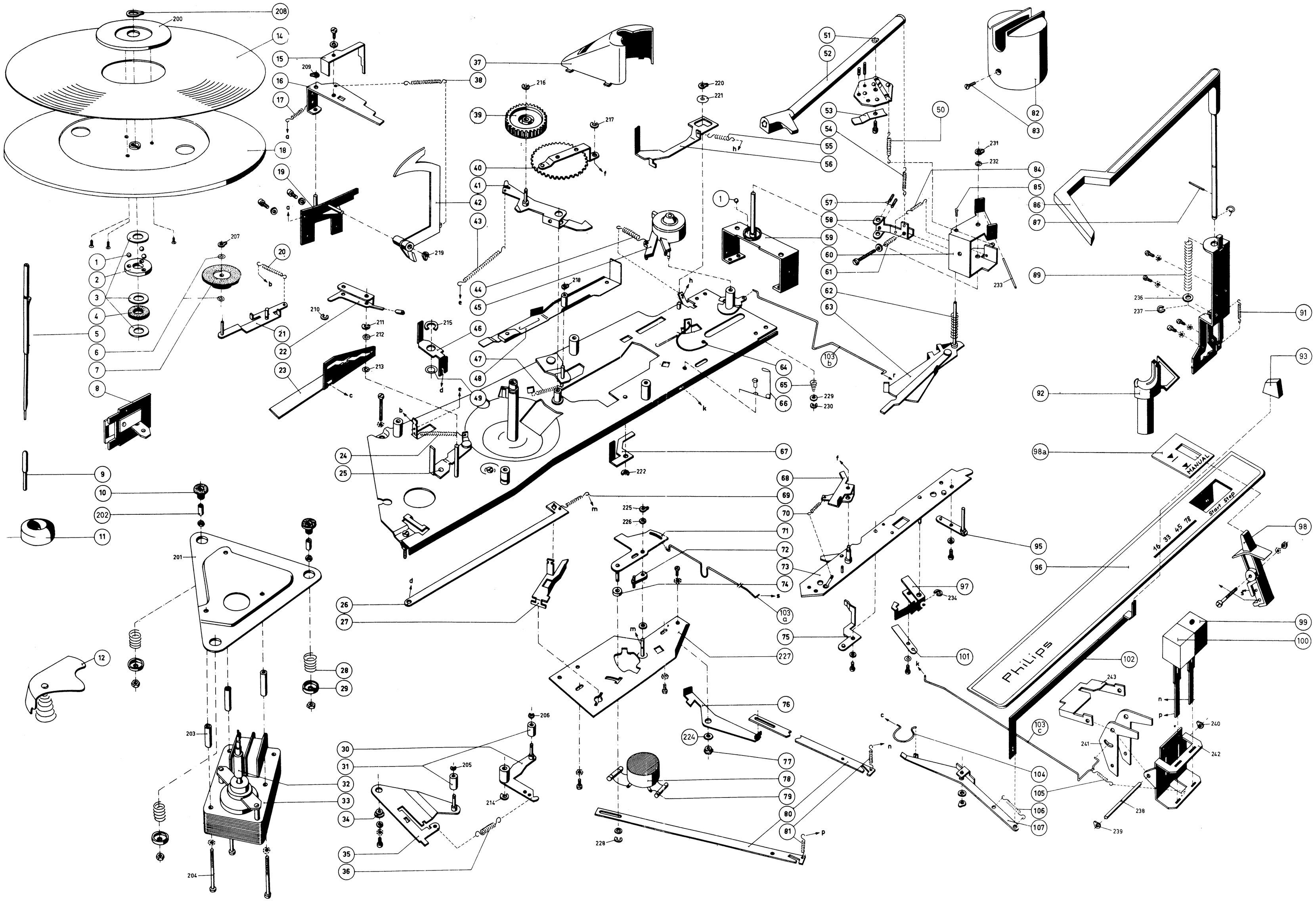

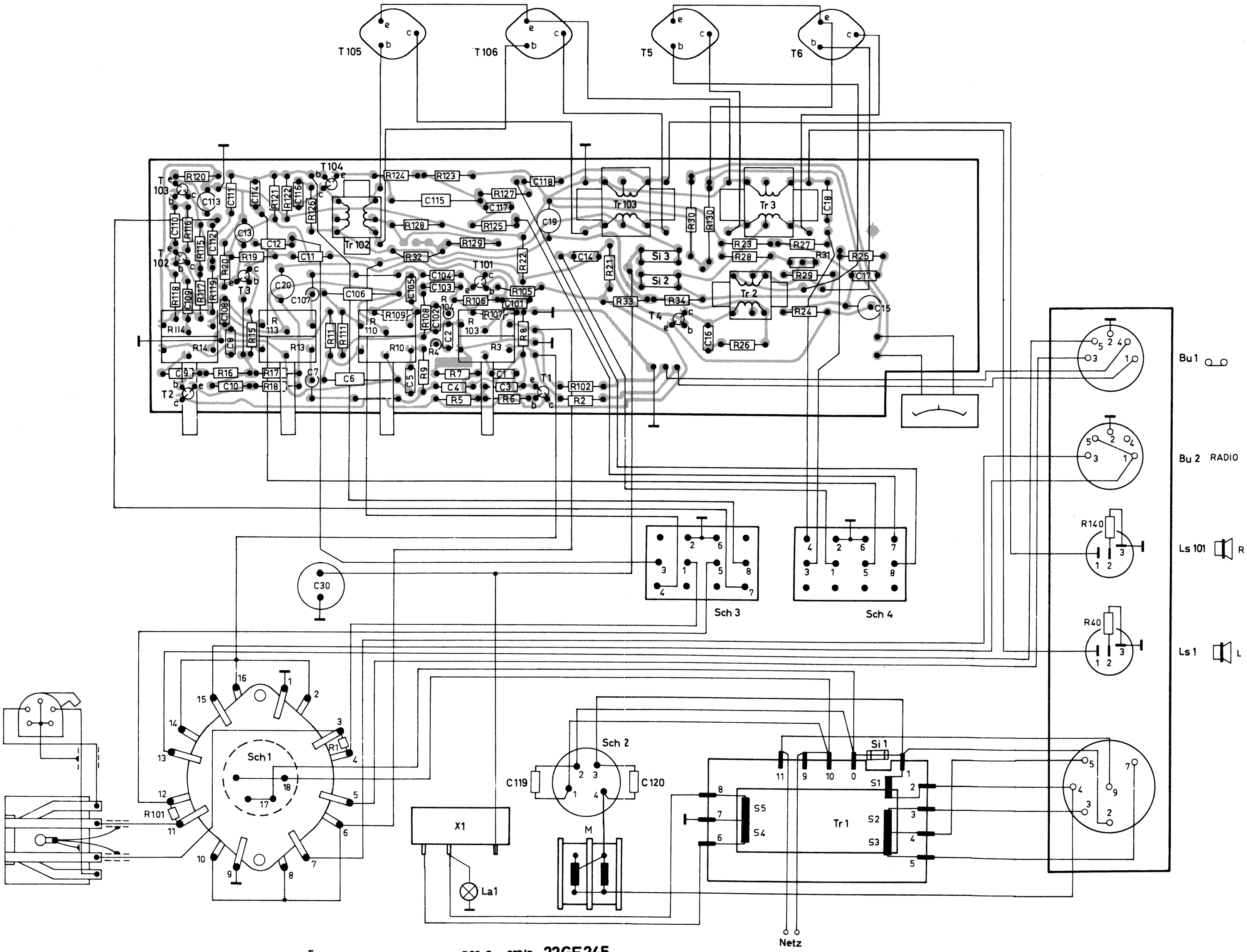
T 105
T 106
T5
T6
T 104
T 103
T 102
T 101
T 3
T 4
T2
T1
Tr 102
Tr 103
Tr 3
Tr 2
Si 3
Si 2
Si 1
Tr 1
Sch 1
Sch 2
Sch 3
Sch 4
X1
La1
M
C119
C120
R101
R1
Netz
Bu 1
Bu 2 RADIO
Ls 101 R
Ls 1 L
R140
R40

DEUTSCHE PHILIPS G.M.B.H. HAMBURG 1
SERVICE-ABT.

Nachdruck nicht gestattet!

Änderungen vorbehalten

7.66 Serv.303/5 22GF245

75 JAHRE FORTSCHRITT 1891 - 1966

PHILIPS Service

22 GF 245

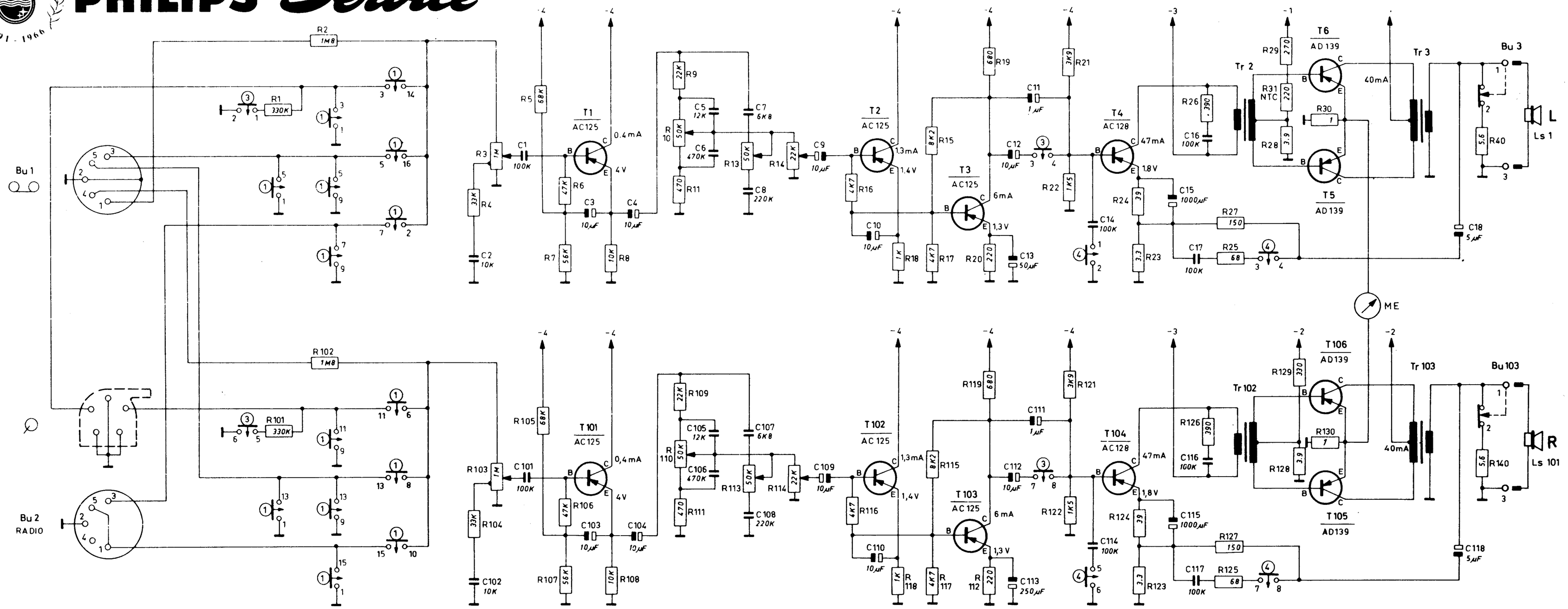

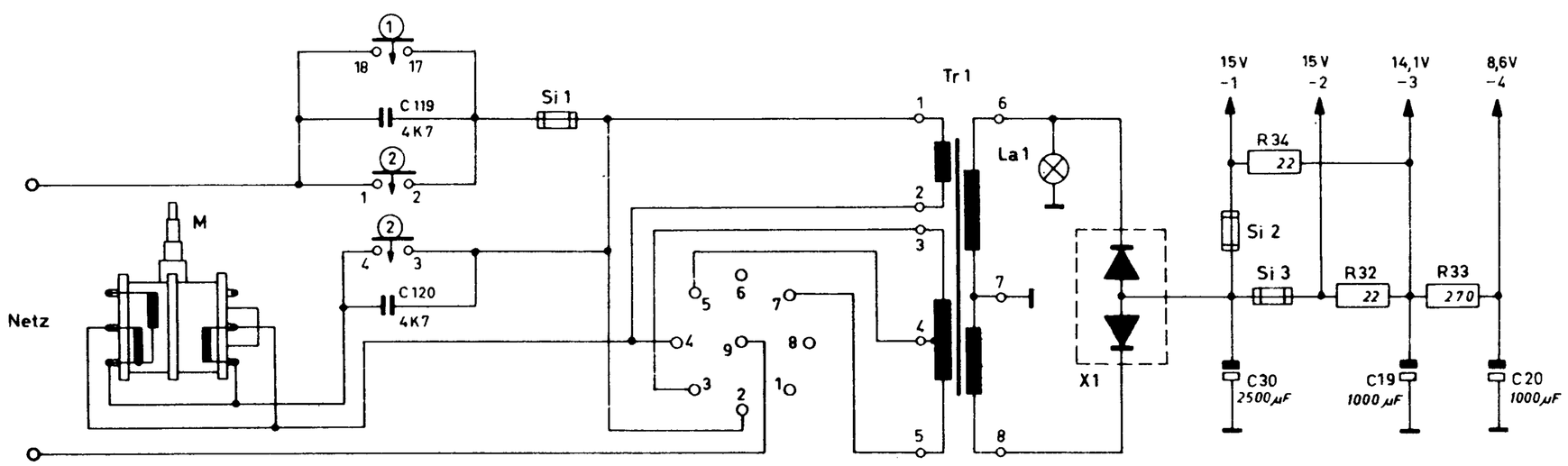

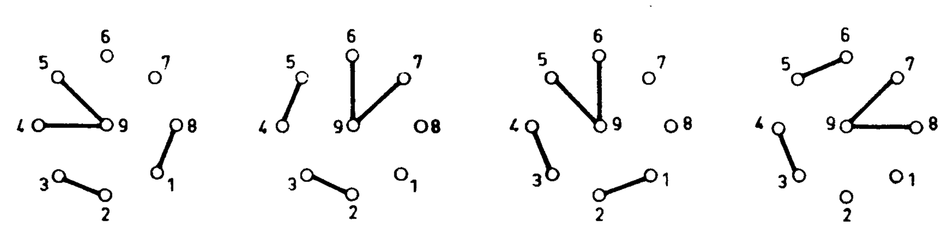

Alle Widerstände 1/4W

Schalter 1		
⌕	○ ○	Radio
1 – 15	1 – 3	1 – 3
3 – 14	1 – 15	1 – 5
5 – 9	5 – 16	1 – 13
6 – 11	7 – 9	2 – 7
7 – 9	8 – 13	9 – 11
9 – 13	9 – 11	10 – 15
	17 – 18	

Anschlüsse der VALVO – Transistoren

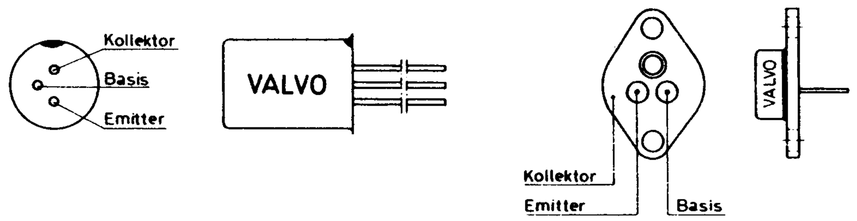

T1 - T4
T 101 - T 104

T5, T6
T 105, T106

① = Sch 1 ⌕ ○○ Radio
② = Sch 2 Netzschalter
③ = Sch 3 Rumpelfilter
④ = Sch 4 Rauschfilter

Spannungen mit Instrument 40.000 Ω/V gemessen.

Kofferbild für 22 GF 245

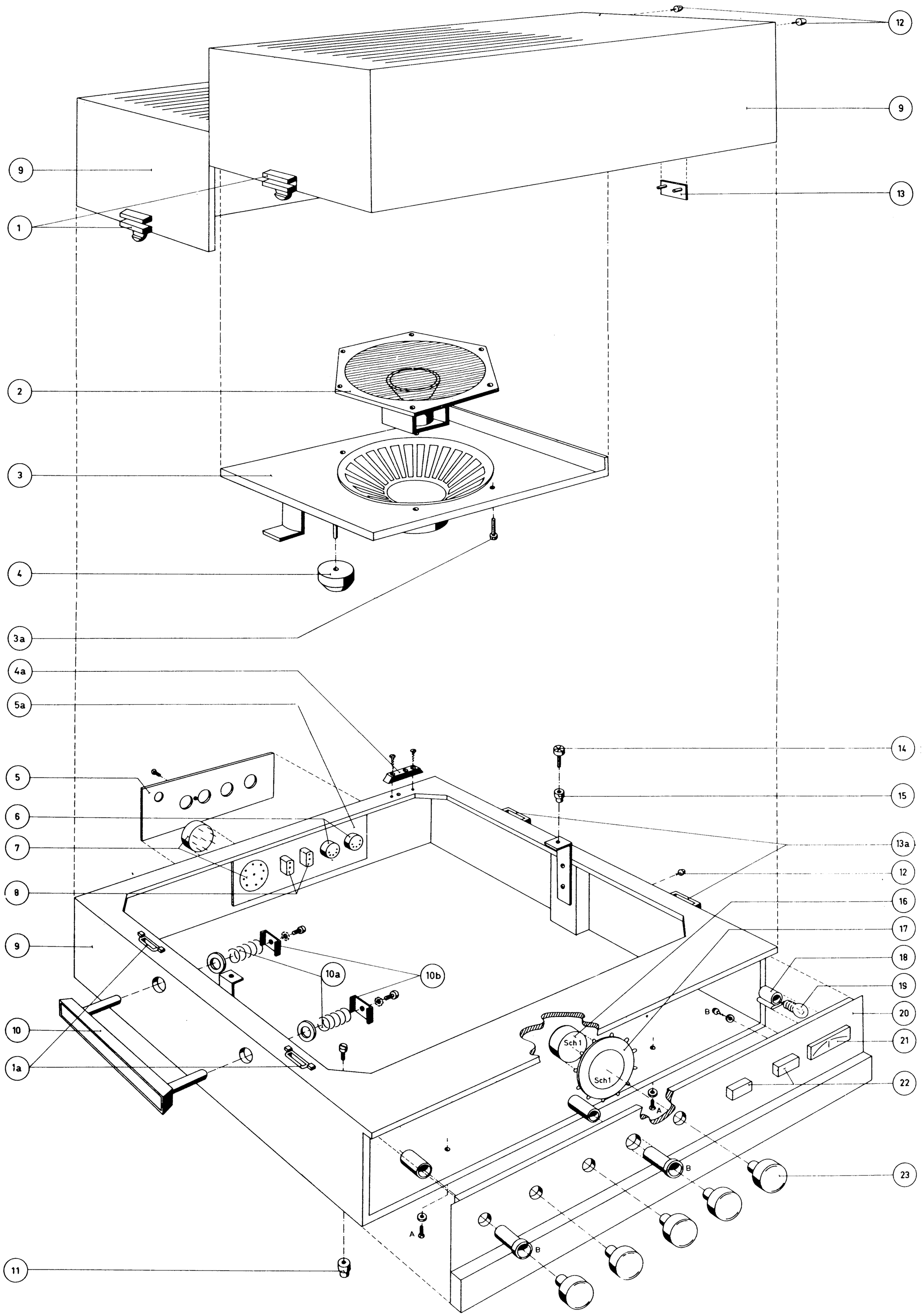

Motoranschlußplan für 22 GC 045

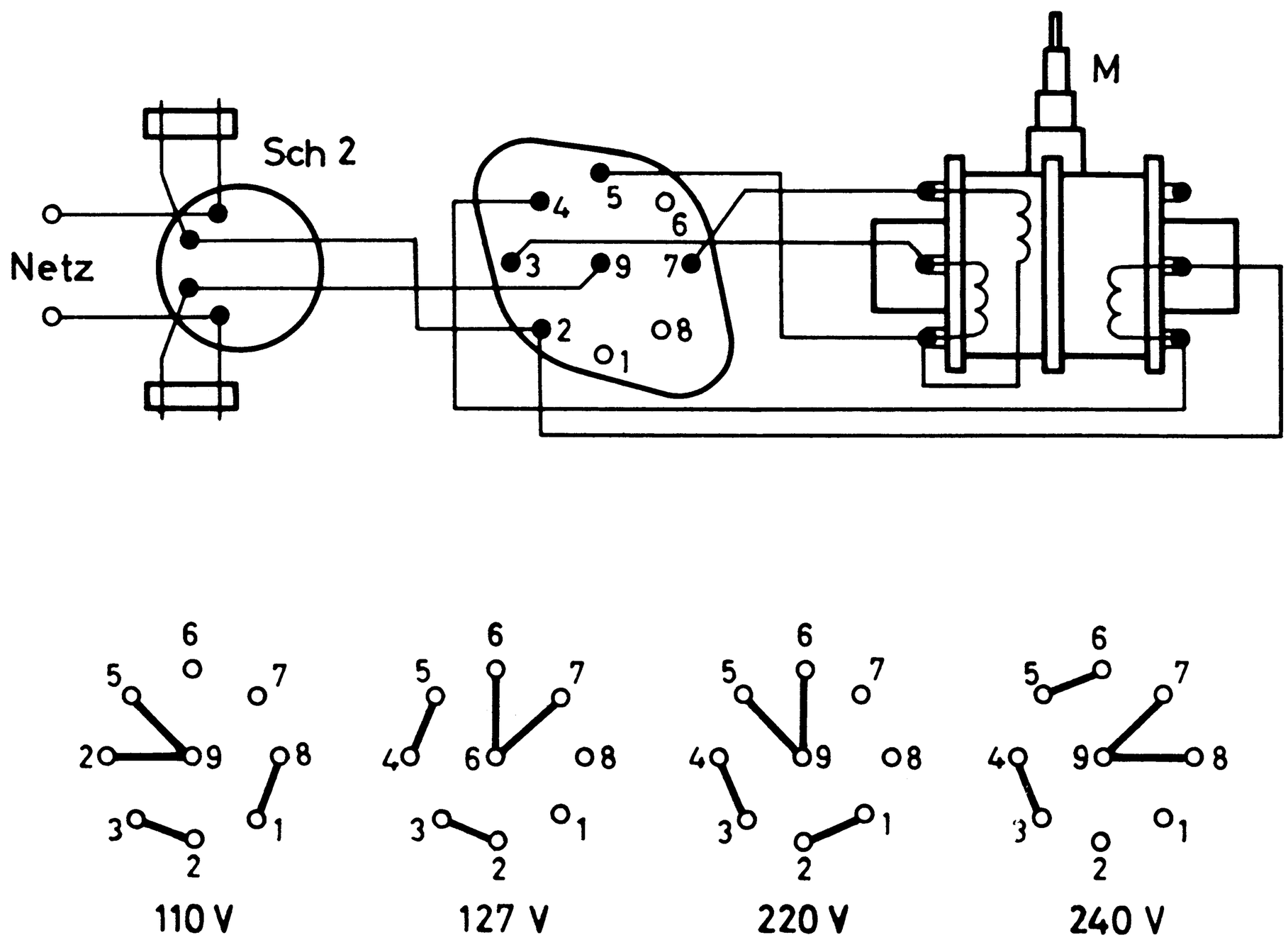
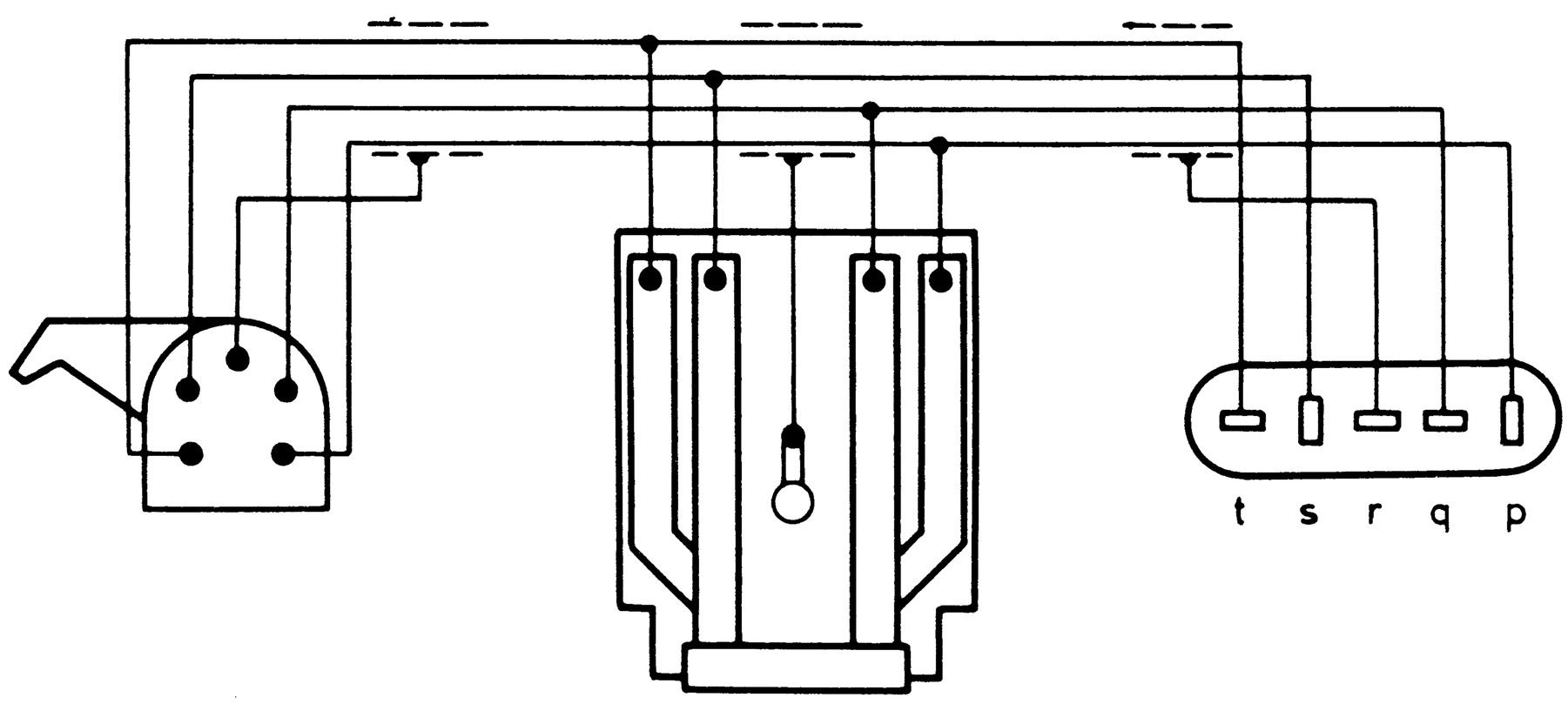
Tonarmanschlußplan für 22 GA 145