Service
Service
Service

(GB) New version, using print nr. ET774/2

(NL) Nieuwe versie, voorzien van print nr. ET774/2

(F) Nouvelle version avec platine no ET774/2

(D) Neue Ausführung, ausgestatted mit Print ET774/2

(I) Nuova versione con piastra stampata no ET774/2

Service Manual

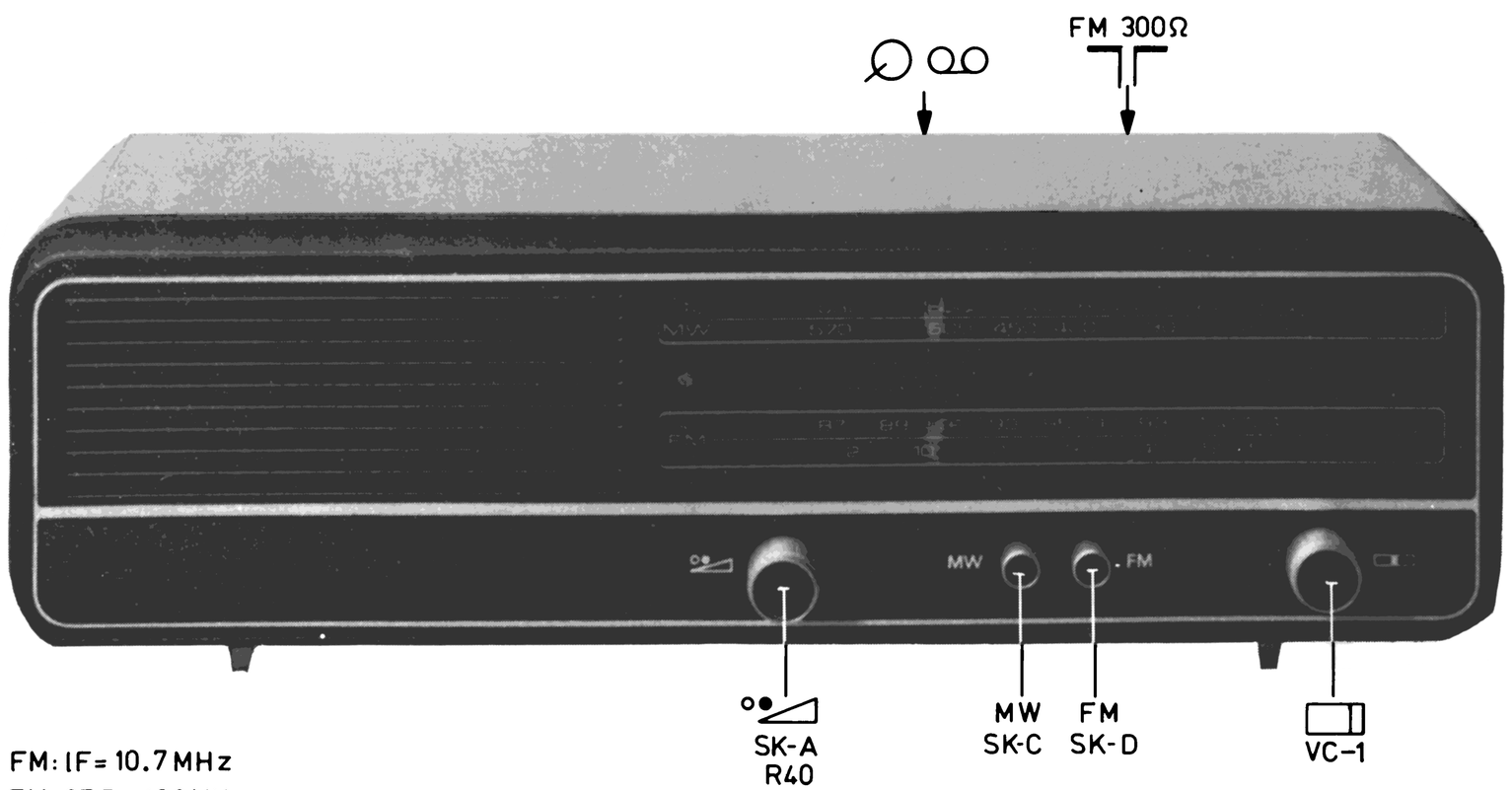

FM: IF = 10.7 MHz
FM: 87.5 – 108 MHz
AM: IF = 460 kHz
MW: 520 – 1605 kHz
OUTPUT POWER: 1.5W 15Ω (d=10%)

Wave range SK-C/D	Signal to		Var. cap.	Adjust	Indication
SK-C	1	A	Min. cap.	XR-3a,b	1 max.
MW: (520-1605 kHz)	520 kHz	A	Max. cap.	S5	1 max.
	1600 kHz		Tune in	C63	
	550 kHz		Tune in	S7	
	1400 kHz		Tune in	C60	
SK-D	2	A	Min. cap.	S1 S2	1 max.
FM: (87.5-108 MHz)	86,5 MHz 109 MHz 89 MHz 104 MHz	B	Max. cap. Min. cap. Tune-in	S10 C62 S8 C61	1 max.

↕ Repeat-Herhalen-Répéter-Wiederholen-Ripetere-

(GB)

1 Supply an AM-modulated signal (approx. 460 kHz Δf = 1000 Hz)
Adjust the frequency of the signal generator so that the output voltage at 1 is maximum. This is now the resonance frequency of XR-3 and therefore also the frequency of the AM-IF signal supplied.

2 Supply an FM-modulated signal (approx. 10,7 MHz Δf = 1000 Hz).
Adjust the frequency of the signal generator so that the output voltage at 1 is maximum. This is now the resonance frequency of XR-1, XR-2 and therefore also the frequency of the FM-IF signal supplied.

(F)

1 Appliquer un signal AM modulé (± 460 kHz Δf = 1000 Hz).
Déterminer la fréquence du générateur HF à laquelle la tension de sortie sur 1 est au maximum. Il s'agit alors de la fréquence de résonance de XR-3 et donc de la fréquence du signal AM-FI appliqué.

2 Appliquer un signal FM modulé (± 10,7 MHz C Δf = 1000 Hz)
Déterminer la fréquence du générateur HF à laquelle la tension de sortie sur 1 est au maximum.
Il s'agit aussi de la fréquence de résonance de XR-1, XR-2 et de ce fait de la fréquence du signal FM-F.I. appliqué.

(I)

1 Applicare un segnale AM modulato (± 460 kHz Δf = 1000 Hz).
Determinare la frequenza del generatore AF alla quale la tensione di uscita su di 1 è al massimo. Si tratta quindi della frequenza di risonanza di XR-3 e nello stesso tempo della frequenza del segnale AM-F.I. applicato.

(NL)

1 Voer een A.M. - gemoduleerd signaal toe (± 460 kHz Δf = 1000 Hz)
Bepaal de frequentie van de signaal-generator waarbij de uitgangsspanning op 1 maximaal is. Dit is nu de resonantiefrequentie van XR-3 en dus ook de frequentie van het toegevoerde AM-MF-signaal

2 Voer een F.M. gemoduleerd signaal toe (± 10,7 MHz Δf = 1000 Hz)
Bepaal de frequentie van de signaal generator vanaf de uitgangsspanning op 1 max. is.
Dit is nu de resonantiefrequentie van XR-1, XR-2 en dus ook frequentie van het toegevoerde FM-MF-signaal.

(D)

1 Ein amplitudenmoduliertes Signal (ca. 460 kHz Δf = 1000 Hz) zuführen.
Die Frequenz des Signalgenerators bestimmen, bei der die Ausgangsspannung an 1 maximal ist. Diese Frequenz ist die Resonanzfrequenz von XR-3 und also auch die Frequenz des AM-ZF-Signals.

2 Ein FM-moduliertes Signal (ca. 10,7 MHz, Δf=1000 Hz zuführen.
Die Frequenz des Signalgenerators bestimmen, bei der die Ausgangsspannung an 1 maximal ist. Diese Frequenz ist die Resonanzfrequenz von XR-1, XR-2 und also auch die Frequenz der zugeführten FM-ZF-Signals.

2 Applicare un segnale FM modulato (± 10,7 MHz Δf = 1000 Hz).
Determinare la frequenza del generatore AF alla quale la tensione di uscita su di 1 è al massimo.
Si tratta anche della frequenza di risonanza di XR-1, XR-2 e quindi della frequenza del segnale FM - F.I. applicato.

CS 60 398

Documentation Technique Service Dokumentation Documentazione di Servizio Huolte-Ohje Manual de Servicio Manual de Serviçio
Subject to modification
4822 725 12533
Printed in The Netherlands
PHILIPS

C	41 42 VC1d 31 60 2 4 5 61 VC1a 7 11 8 9 13 12 62 16 VC1b 14 15 19 18 20a 50 20 21 22	C
C	66 68 65 23 25 26 63,64,VC1c 67 28 27 30 31 53 6 32 33 54 36 55 37 51 38 39 52 40	C
R	1 2 3 5 7 12 8 9 10 13 11 26	R
R	14 16 18 15 19 20 21 24 4 22 2 3 6 25 31 41 32 27 40 28 30 29	R
MISC.	S6 S7 TS1 S8 S9 TS4 S10 D2 S1 D1 XR-1 XR-2 IC-1 S2 IC-2	MISC.
MISC.	TS2 S5 XR-3 TS3 D3 D4 D5 LA1 S11 VL-1 S3	MISC.

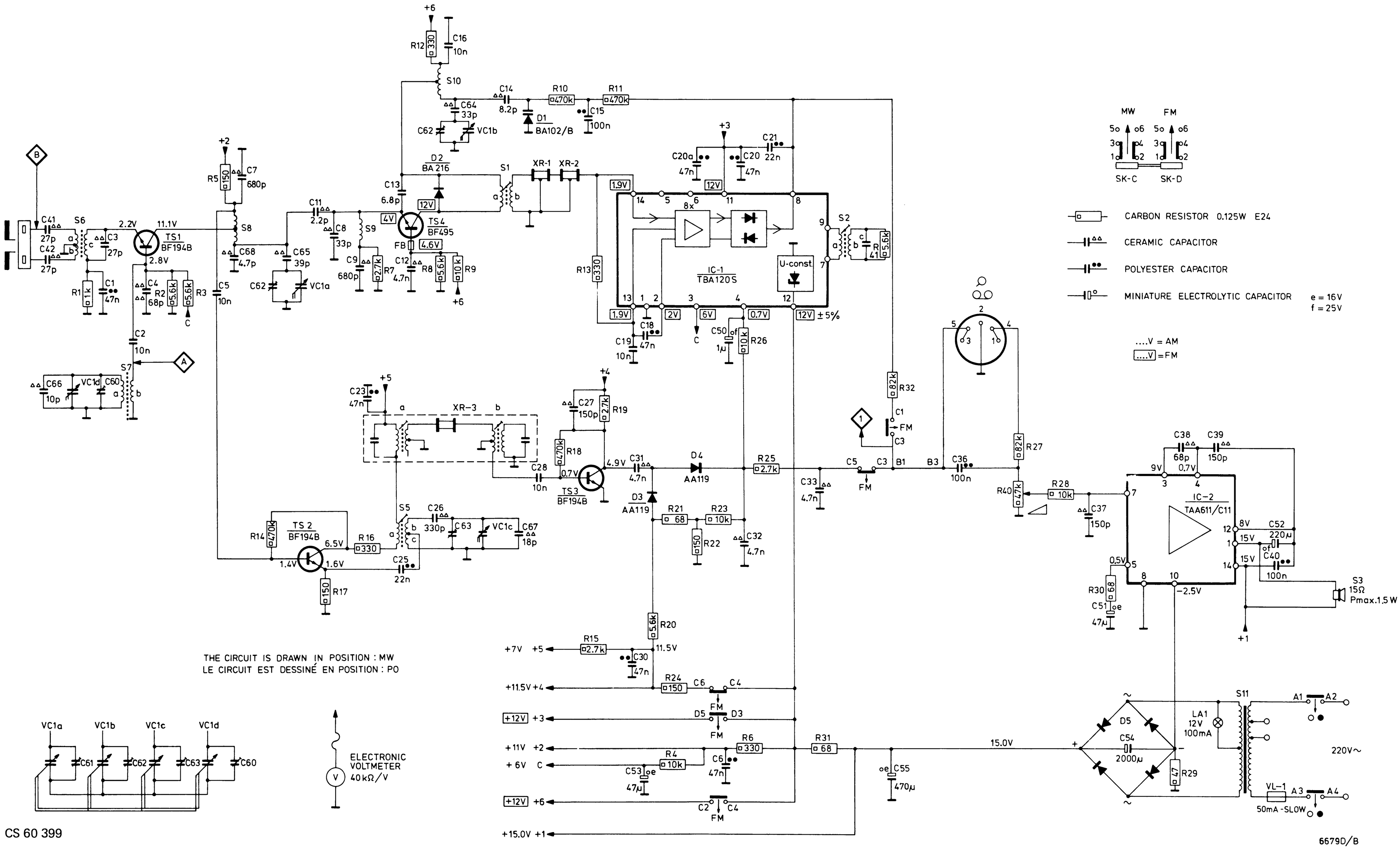

CS 60 399

MISC	S1	IC-2	LA1	D5	VL1	TS3	XR-3	D3, 4	SK-C	TS2	SK-D	IC-1	XR-2	TS1	VC-1	XR-1	D1	D2	TS4
S									2	5			6	8				3 7 10.1	9
C		40 39	52	38 55 37	51	54	36	27.28.31	27 23.30		21.50.25.20.20a.53.15.2.5.4.18.42		41.19.	3.7.6	1 26 64···68 14		16.8.9.11.13.12		
R			28 30 29			40 31	21.22.18.27.23	25.19.20.24.41.26.16		17 14	32 11	2 3	5 4 6 13		1	10		7 8	12 9

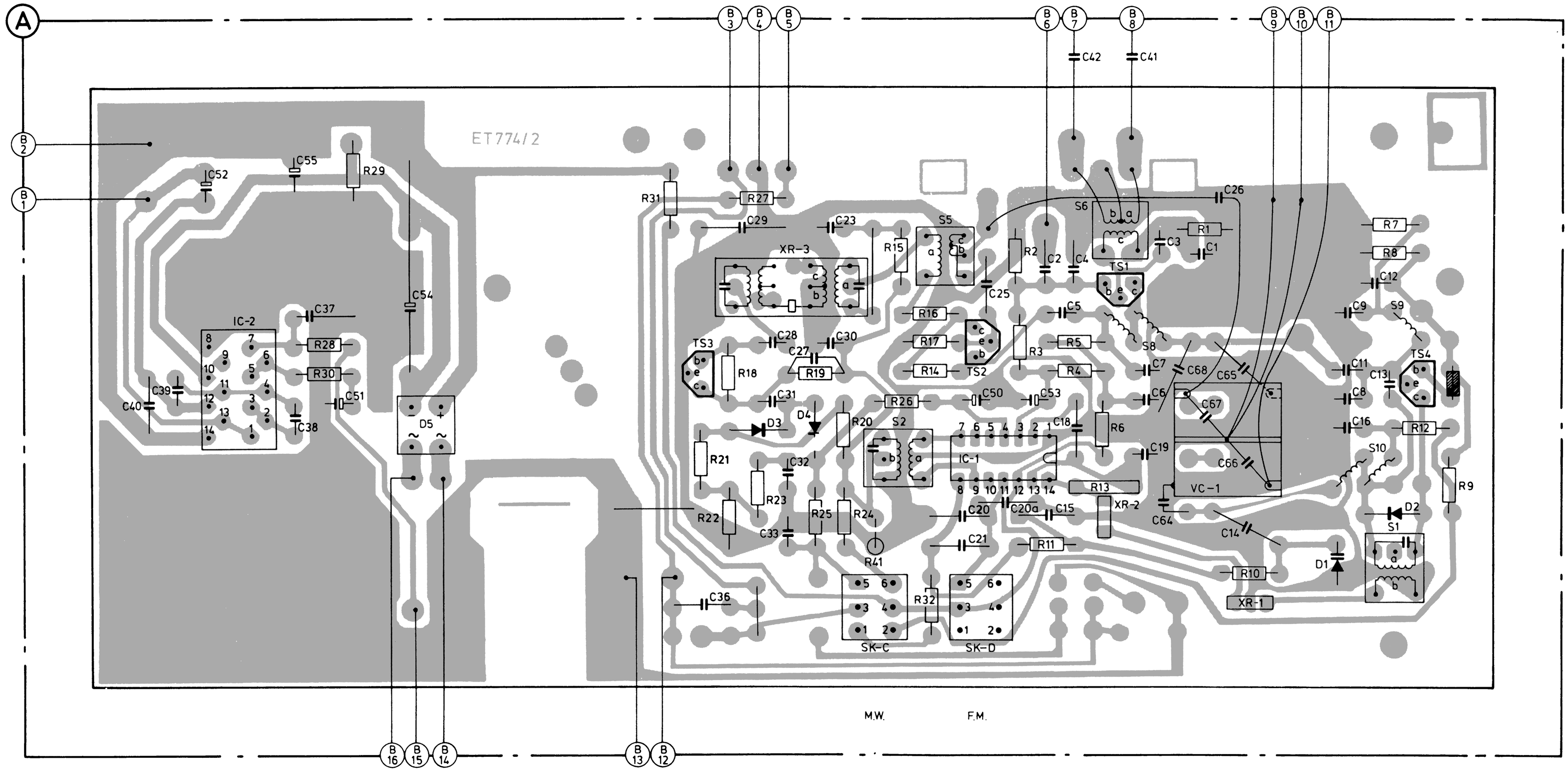

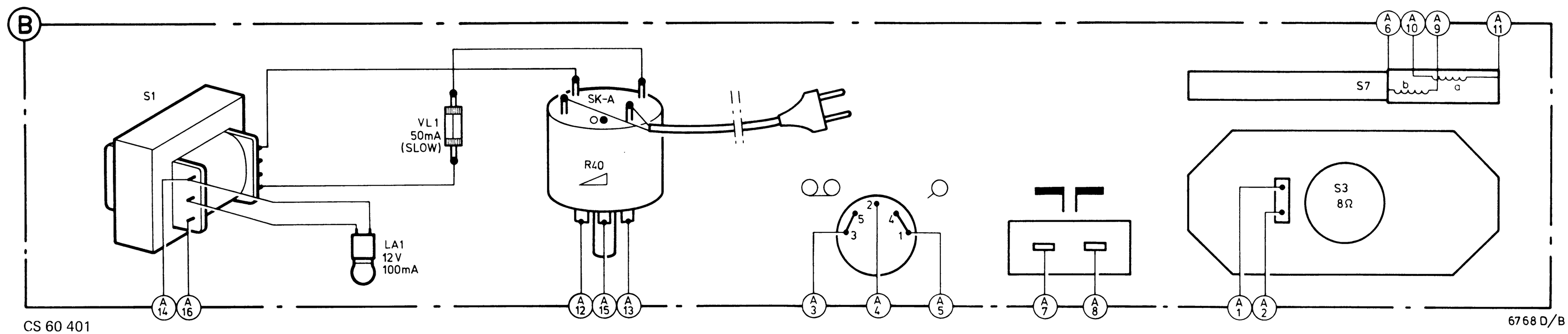

MISC	TS4.D2	D1	XR-1	TS1 XR-2	IC-1	TS2.SK-D	SK-C	D4 XR-3	D3	TS3	D5	IC-2
S	9 1 10			8 6		5 2						
C	13 12.8…11.16		14.64…68.1 26	3.7.6.19 4 18	15.5. 2.53.25.50.20a.20.21		23.	30.33.23.31.27…29.36			54	51 37 55 38 52 39 40
R	9 12 7.8		10 1	13.6. 5.4	11.3.2	3.2.14…17.41.26.24.20.19.25		23.27.18.22.21. 31			29 30 28	

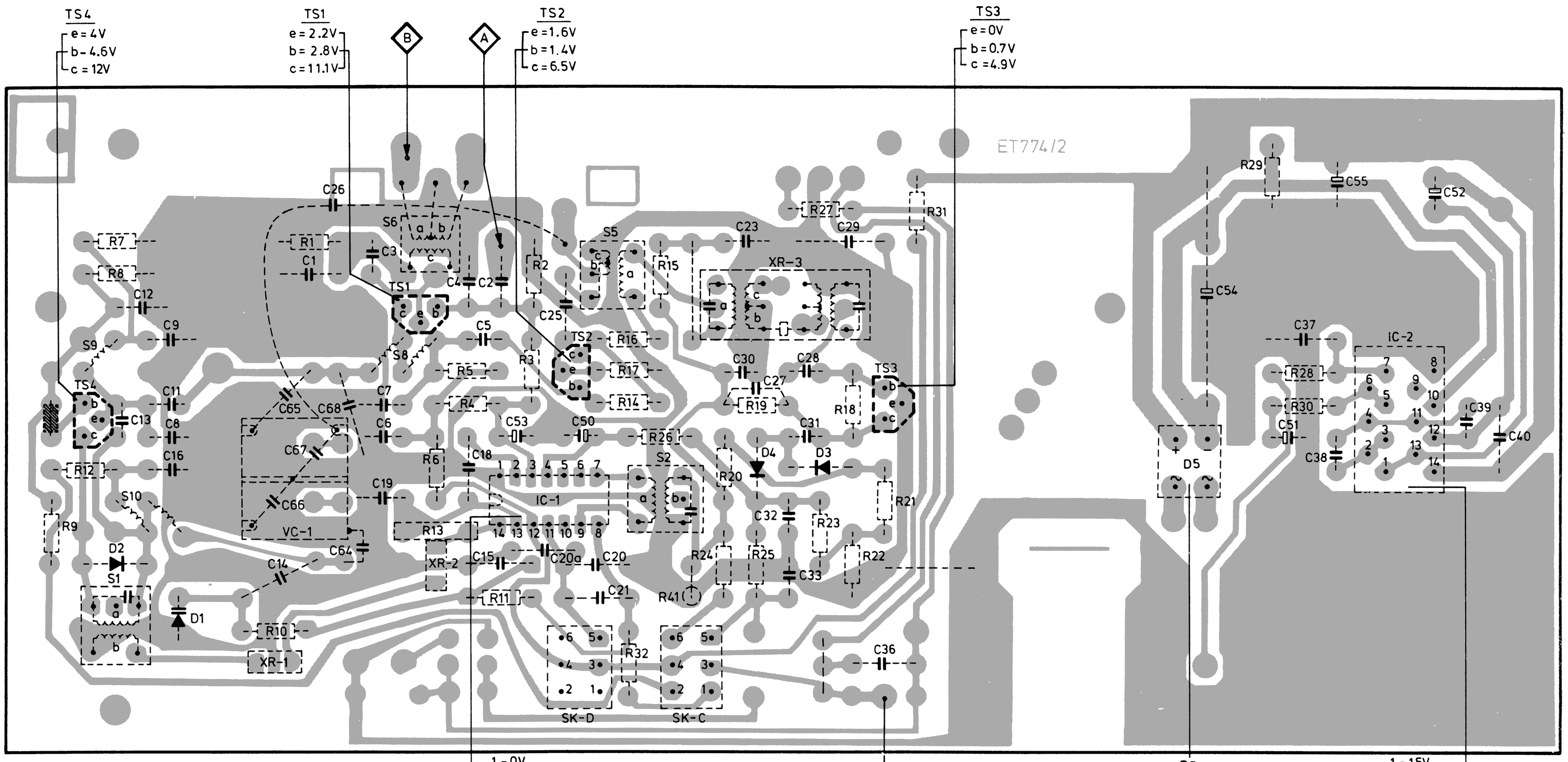

IC-1
1 = 0V
2 = 2V
3 = 6V
4 = 0.7V
11 = 12V
12 = 12V
13 = 1.9V
14 = 1.9V

IC-2
1 = 15V
3 = 9V
4 = 0.7V
5 = 0.5V
8 = 0V
10 = −2.5V
14 = 15V

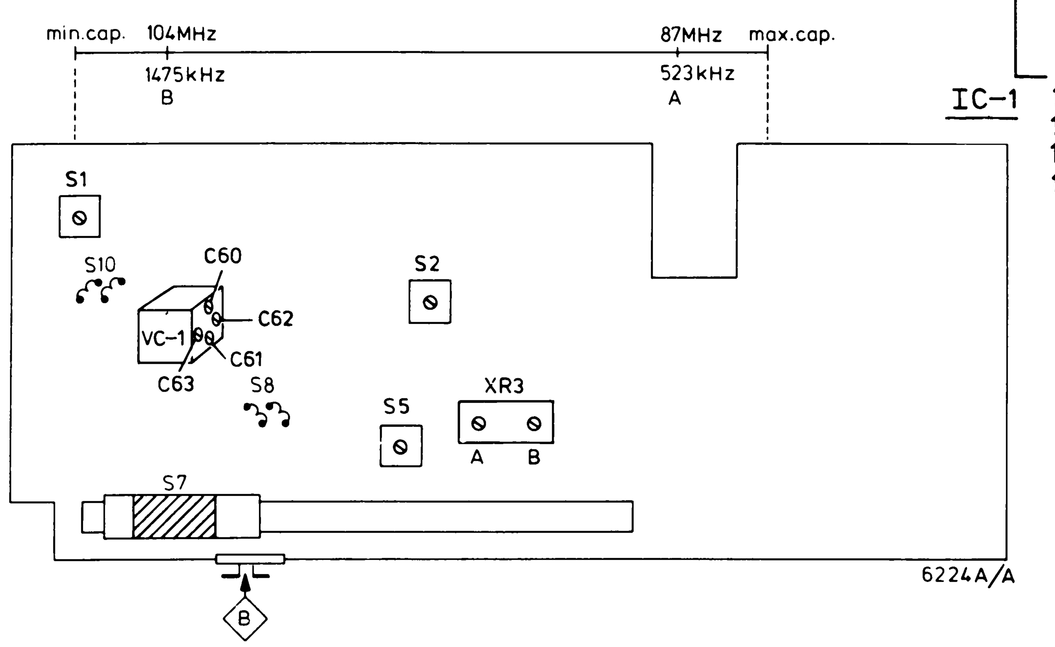

-TS-		
TS1,2,3	BF194B	5322 130 40303
TS4	BF495	4822 130 40947

-D-		
D1	BA102/B	4822 130 30903
D2	BA216	5322 130 30702
D3,4	2-AA119	4822 130 30312
D5	Rectifier	4822 130 50309

-IC-		
IC-1	TBA120/s	5322 209 84511
IC-2	TAA611/C-11	4822 209 80291

-S-		
S1,2	FM-IF	4822 153 60099
XR-3 a,b	AM-IF	4822 156 30622
S5	Osc. coil	4822 156 40626
S6	Aerial adaptor	4822 158 10385

-C-		
C2,5,16,19,28	Cer. cap. 10 nF	4822 122 30043
C54	Elco 2000 μF - 25 V	4822 124 20621

-Miscellaneous-		
XR-1,2	Cer. resonator (10,7 MHz) pair	4822 242 70247
VC-1 a-d	Varco assy	4822 125 20206
S11	Mainstransformer	4822 145 30146
S7 a,b	Ferroceptor-assy	4822 158 60415
S3	Loudspeaker 8 Ω	4822 240 20116
R40	Vol. control 47 kΩ	4822 101 50181
VL-1	Fuse 50 mA (slow)	4822 253 30003
LA-1	Lamp 12 V - 100 mA	4822 134 40243

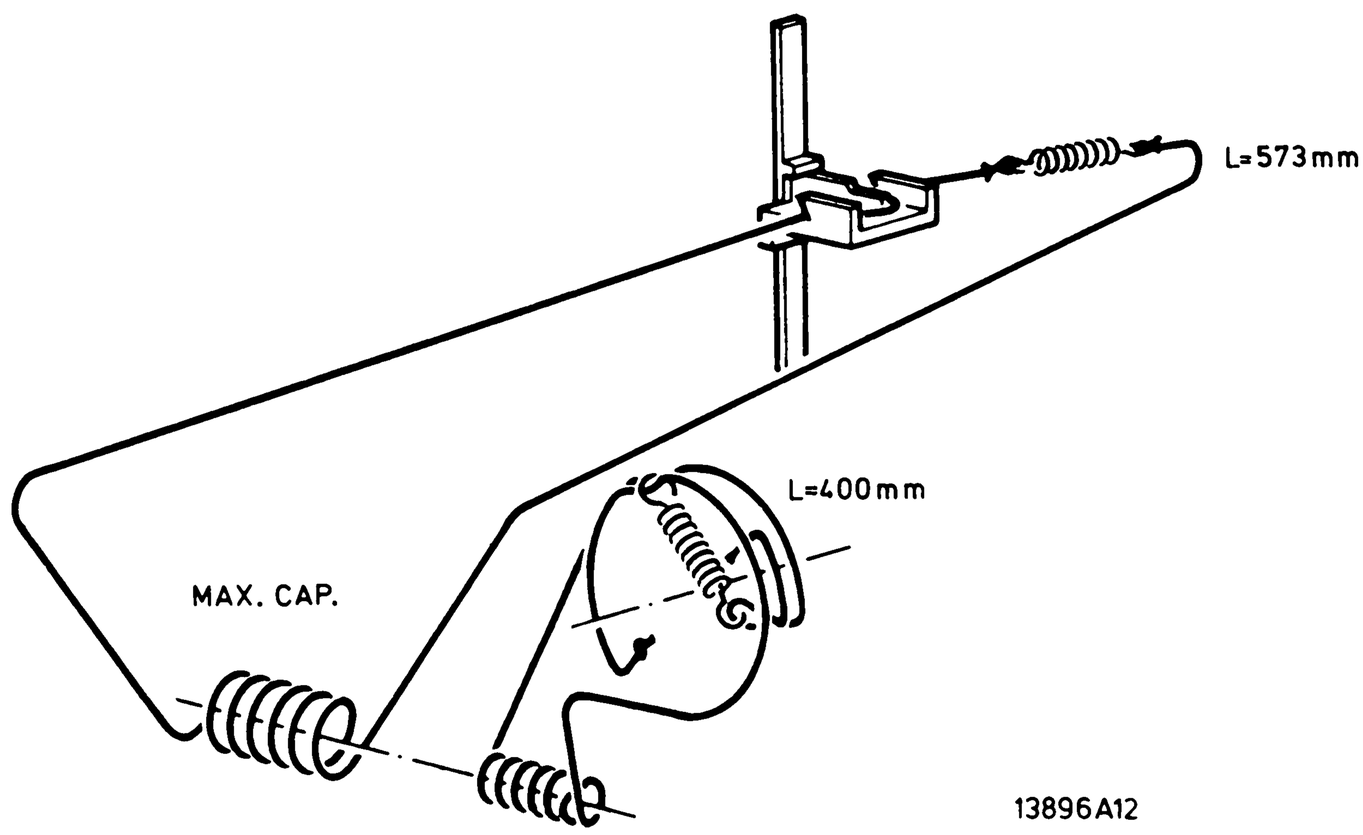

GB

Safety regulations require that the set be restored to its original condition and that parts which are identical with those specified, be used.

NL

Veiligheidsbepalingen vereisen, dat het apparaat bij reparatie in zijn oorspronkelijke toestand wordt teruggebracht en dat onderdelen, identiek aan de gespecificeerde, worden toegepast.

F

Les normes de sécurité exigent que l'appareil soit remis à l'état d'origine et que soient utilisées les pièces de rechange identiques à celles spécifiées.

D

Die Sicherheitsvorschriften erfordern, dass das Gerät sich nach der Reparatur in seinem originalen Zustand befindet und dass die benutzten Einzelteile den aufgeführten Teilen identisch sind.

I

Le norme di sicurezza esigono che l'apparecchio venga rimesso nelle condizioni originali e che siano utilizzati i pezzi di ricambio identici a quelli specificati.