Service
Service
Service

Service Manual

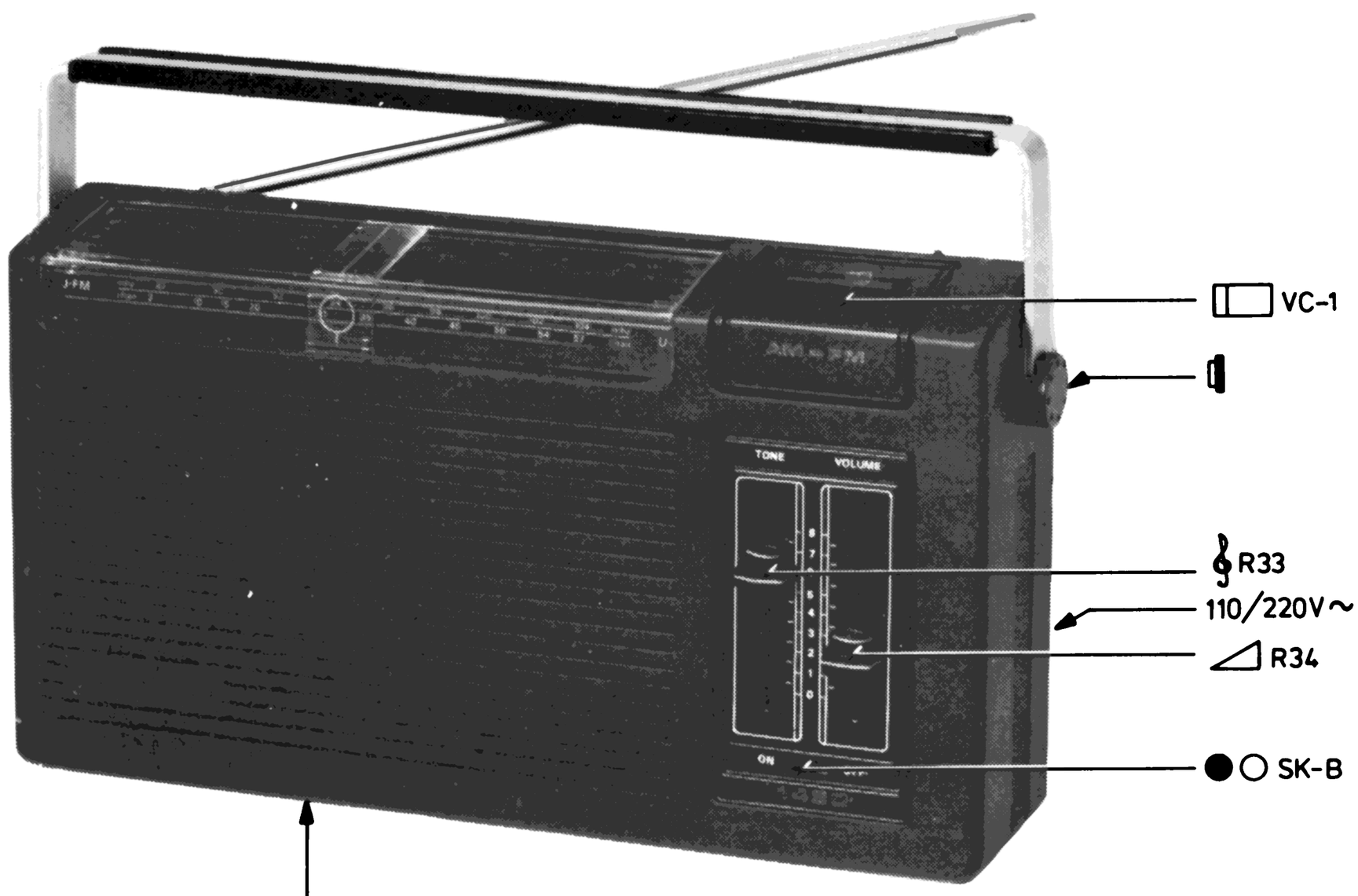

FM: 87.5–104MHz
MW: 520–1605kHz (577–187m)
LW: 150–255kHz (2000–1150m)
6V (4x1.5V-R20)

IF-FM = 10.7MHz
IF-AM /00/13/14/29/31/33 = 452kHz
IF-AM /16/22/30/38 = 460kHz
IF-AM /15 = 470 kHz

8203B7

Documentation Technique Service Dokumentation Documentazione di Servizio Huolte-Ohje Manual de Servicio Manual de Servicio

Subject to modification
4822 725 11789
Printed in The Netherlands

MISC	TS11 D17,16 S18 TS8,7 D6 TS10 S9,10 TS5 D2 TS4 S16,8 S7 TS6 TS3 S6 SK-A VC1÷4 D8 D7	MISC
MISC	VL1 D9÷12 S19 TS12 D13 TS9 S20 SK-B D4 S13 D5 S11 D3 S12 S14c,d S5 D1 S17 TS2 D14 S21 S3 S14a,bS4 D15 S2 TS1 S1	MISC
C	39 46 52 40 43 42 20 21 16÷19 36 37 58 15 38 48 11 14 13 41 33÷35 CTb CTc 49 CTd 2 1	C
C	56 54 55 53 51 57 50 44 22 29÷31 26 24 32 27 23 28 47 10 45 8 7 6 59 9 5 12 3 CTa 25 4	C
R	35 37 44 36 51 41 40 43 38 39 17 52 16 12 13 14 29 31 10 30 32 9 8 7 45 6 48 50 46 28 49	R
R	47 42 22 23 34 25÷27 24 11 18÷21 15 33 4 5 3 53 1 2	R

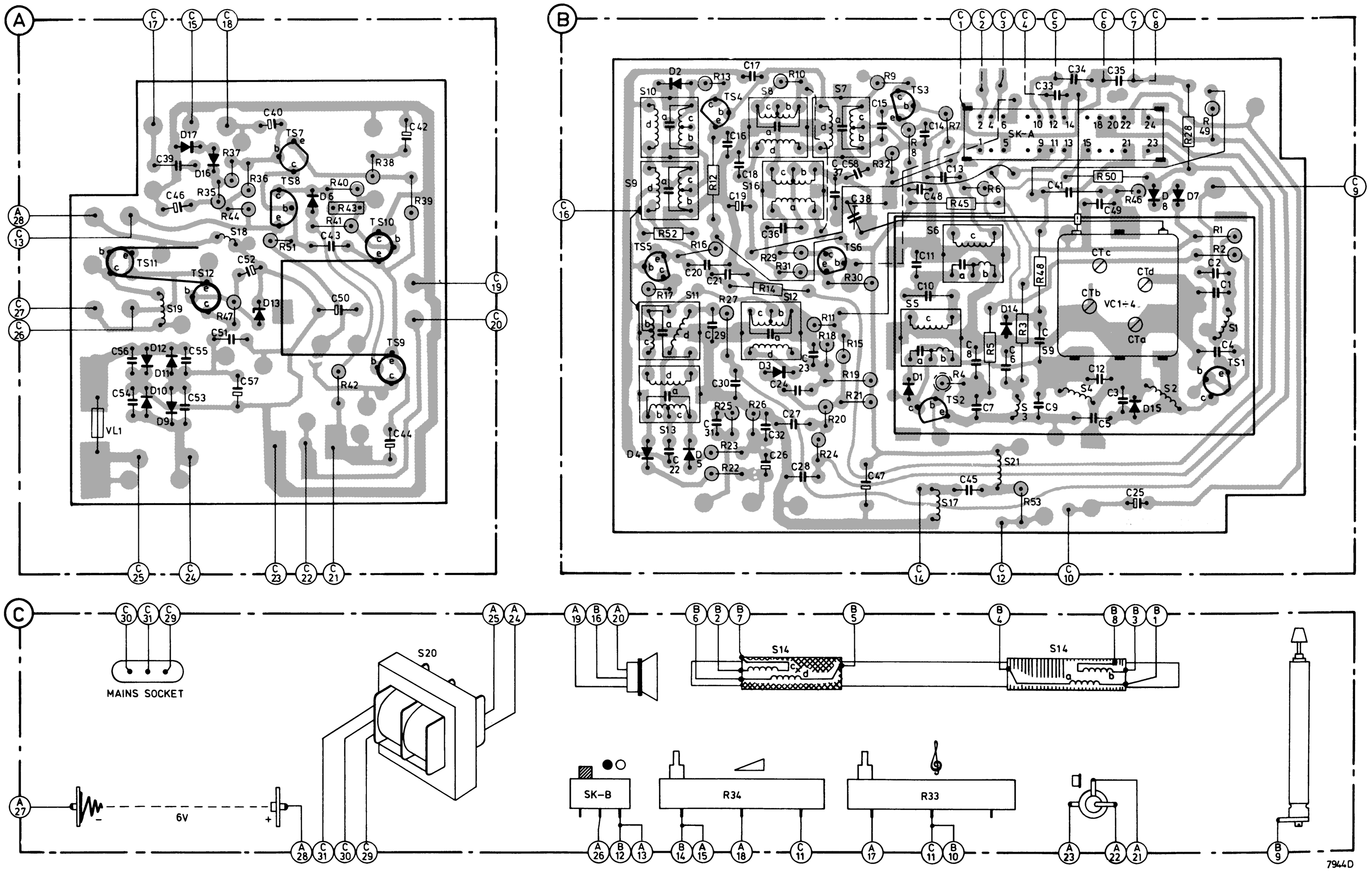

CS54802

MISC	S1 D15 TS1 S2 S3 TS2 D1 S5 S6 TS3 S7 S8 TS4 D2 S9 S10 TS5 S11 S12 D3 S13 D4 D5 D16 D17 TS7 D6 TS8 TS10 TS9 LS	MISC
MISC	S4 D14 S14 TS6 S16 D7 D8 S21 S17 S19 S18 TS11 TS12 D13 D9–D12 S20	MISC
C	2 1 4 3 6 5 7 8 9 10 11 13 15 14 19 18 16 17 21 22 20 24 23 29 27 26 30 28 31 22 25 39 40 42 43 44	C
C	12 34 33 59 41 35 36 58 37 38 49 48 47 45 46 50 52 57 51 53–56	C
R	1 2 3 4 5 6 7 8 10 9 50 12 13 52 11 14 15 16 17 19 18 21 20 22 23 24 27 25 26 49 33 34 35–37 51 38 39 40÷43	R
R	48 28 29÷31 32 46 45 53 44 47	R

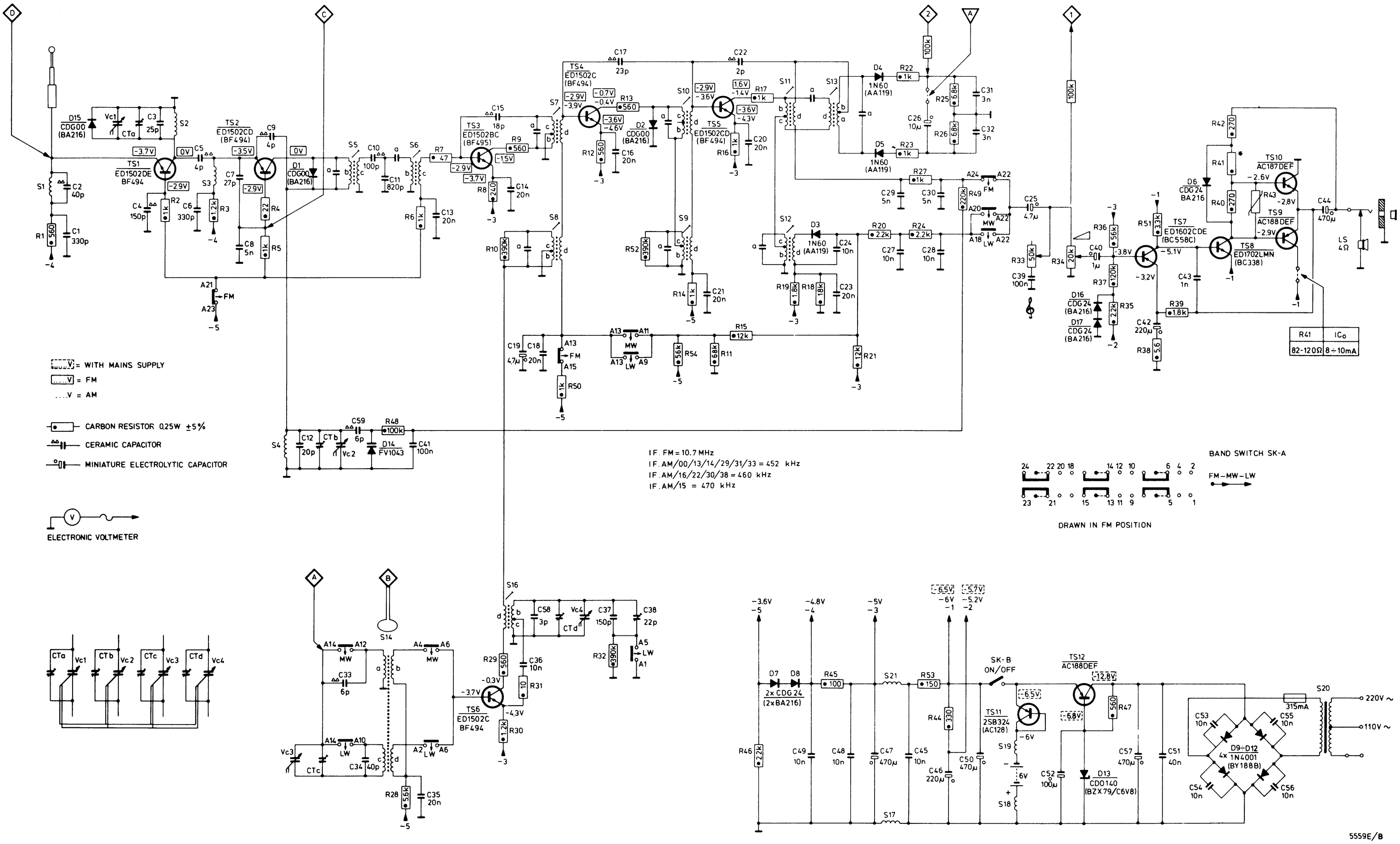

CS54803

MISC	D7 D8 SK-A VC1÷4 S6 TS3 TS6 S7 S8,16 TS4 D2 TS5 S10,9 TS10 D6 TS7,8 S18 D16,17 TS11		MISC
MISC	S1 TS1 S2 D15 S4 S3,21 D14 TS2 S17 D1 S5 S12 D3 D5 S13 D4 TS9 D13 TS12 S19 D9÷12 VL1		MISC
C	1 2 CTd 49 CTc CTb 35 34 33 41 13 14 11 48 38 15 **58 37** 36 16÷19 21 20 42 43 40 52 46 39		C
C	4 25 CTa 3 12 5 9 59 6 7 8 45 10 47 28 23 27 32 24 26 29÷31 22 44 50 57 51 53 55 54 56		C
R	49 28 46 50 48 6 45 7 8 9 32 30 10 31 29 14 13 12 16 52 17 39 38 43 40 41 51 36 44 37 35		R
R	2 1 53 3 5 4 15 24 18÷21 11 24 25÷27 23 22 42 47		R

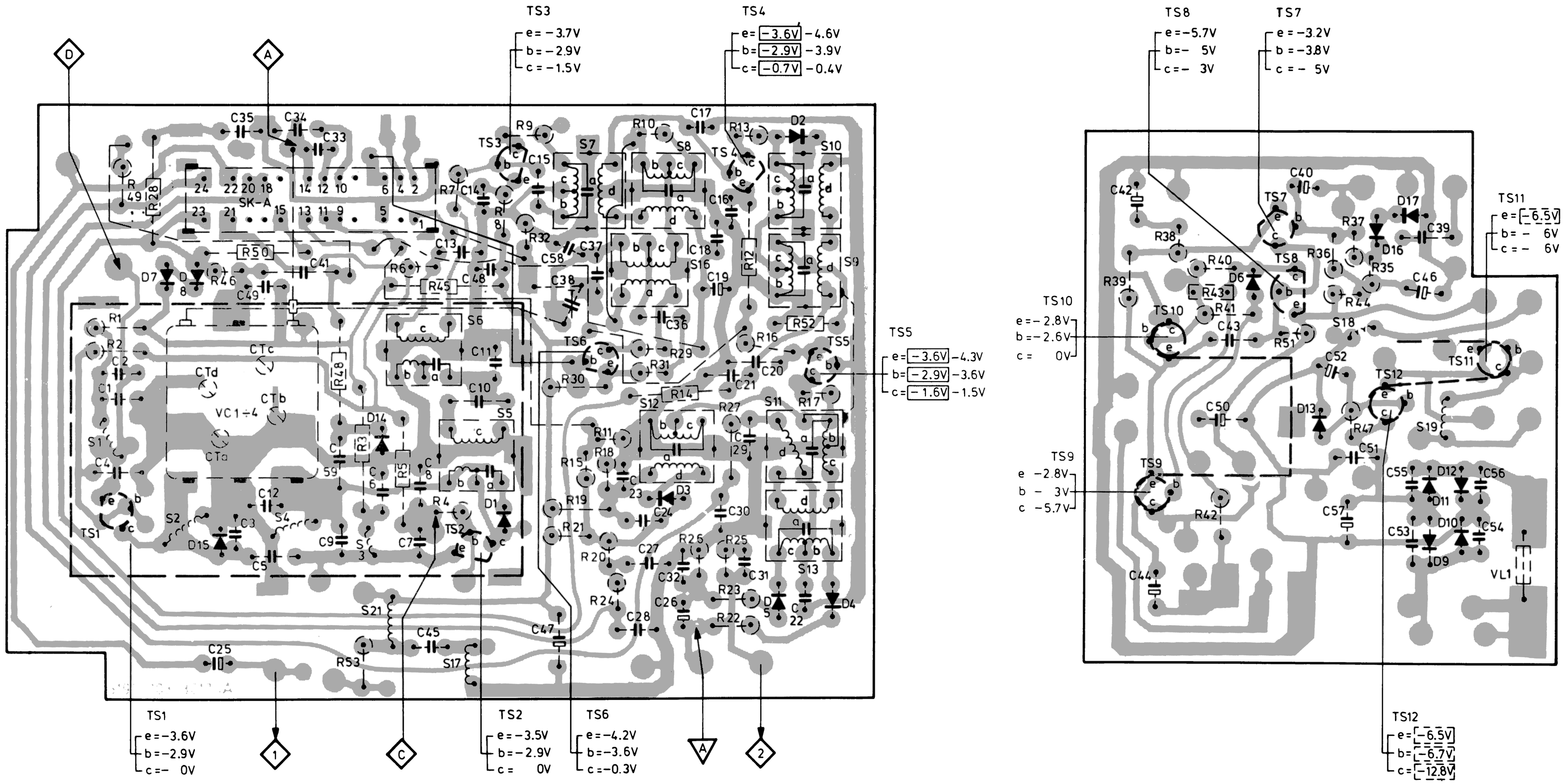

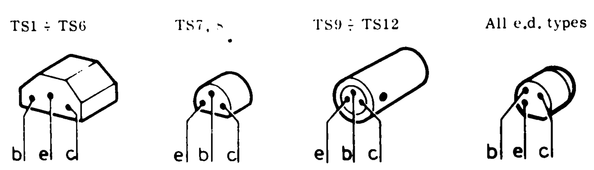

CS52254

Wave range SK....	Signal to		Varicap	Detune	Adjust	Indication
MW (520-1605 kHz)	1 via 39 nF	A	Min.Cap.	S9, S12	S12	
					S9	
					S8	
	512 kHz	B	Max.Cap.		S16	
	1635 kHz		Min.Cap.		CTd	1 via 100 kΩ Max.
	600 kHz		Tune in		S14 (a-b)	
	1400 kHz				CTc	
LW (150-255 kHz)	147 kHz	B	Max.Cap.		C38	1 via 100 kΩ Max.
	200 kHz		Tune in		S14 (c-d)	
FM (87.5-104 MHz)	10.7 MHz via 39 nF \f 200 kHz (50 Hz)	C	Min.Cap.	S6,S7,S10,S13	S11	
					S10	
					S7	2 2 via 100 kΩ Max.
					S6	
					S5	
					S13	1 3
	105 MHz	D	Min.Cap.		CTb	
	86.5 MHz		Max.Cap.		S4	1 via 100 kΩ Max.
	88 MHz		Tune in		S2	
	104 MHz				CTa	

Repeat - Herhalen - Répéter - Wiederholen - Ripetere - Repetera - Gentage - Gjentagelse - Toista

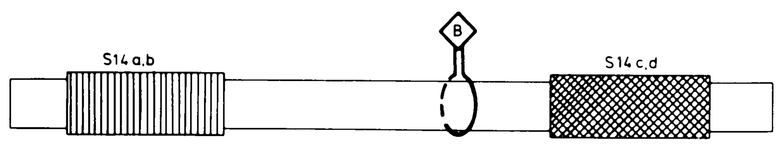

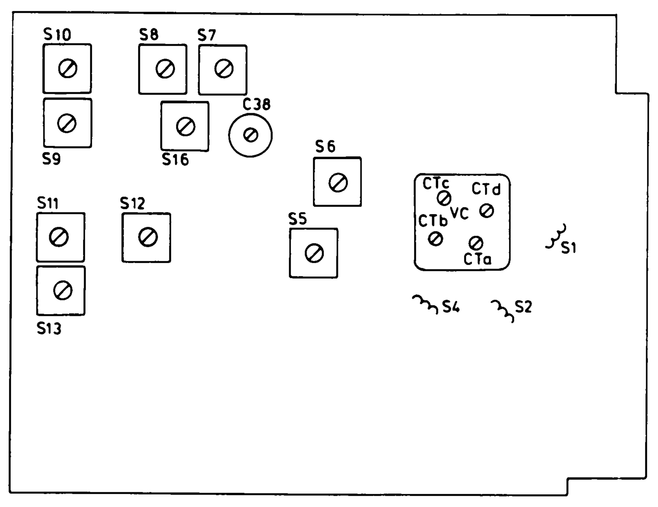

GB

1 Apply the required IF-signal
For /00/13/14/29/31/33 452 kHz
For /16/22/30/38 460 kHz
For /15 470 kHz

2 Open bridge A. Connect a scope to 2 and adjust for maximum height and symmetry of the response curve.

3 Close bridge A. Connect a scope to 1 and adjust S-curve for maximum linearity and symmetry.

F

1 Appliquer le signal FI requis
452 kHz pour les versions /00/13/14/29/31/33
460 kHz pour les versions /16/22/30/38
470 kHz pour la version /15

2 Ouvrir le pontet A. Brancher un oscillographe sur 2 et régler la courbe FM-FI sur hauteur max. et symétrie.

3 Fermer le pontet A. Brancher un oscillographe sur 1 et régler la courbe en S sur symétrie max. et linéarité.

I

1 Applicare il segnale FI richiesto
452 kHz nelle versioni /00/13/14/29/31/33
460 kHz nelle versioni /16/22/30/38
470 kHz nella versione /15

2 Aprire il ponticello A. Inserire un oscillografo su di 2 e regolare la curva FM-FI per altezza massima e simmetria.

3 Chiudere il ponticello A. Inserire un oscillografo su di 1 e regolare la curva ad S per simmetria e linearità.

DK

1 Tilfør det påkrævede AM-MF-signalet
For /00/13/14/29/31/33 er 452 kHz
For /16/22/30/38 er 460 kHz
For /15 er 470 kHz

2 Abn broen A og forbind et oscilloskop til 2. Juster FM-MF kurven til maximum højde og symmetri.

3 Luk broen A og forbind osciiloskopet til 1. Juster S-kurven til maximum symmetri og linearitet.

NL

1 Voer het vereiste MF-signaal toe
Voor /00/13/14/29/31/33 452 kHz
Voor /16/22/30/38 460 kHz
Voor /15 470 kHz

2 Open brug A. Sluit een oscillograaf aan punt 2 en regel de FM-MF doorlaatkromme af op maximale hoogte en symmetrie.

3 Sluit brug A. Sluit een oscillograaf aan punt 1 en regel de S-curve af op maximale lineariteit en symmetrie.

D

1 Das erforderliche ZF-Signal zuführen
Für /00/13/14/29/31/33 452 kHz
Für /16/22/30/38 460 kHz
Für /15 470 kHz

2 Brücke A öffnen. Oszillographen an 2 anschliessen. Die FM-ZF Kurve auf maximale Höhe und Symmetrie abgleichen.

3 Brücke A schliessen. Oszillographen an 1 anschliessen und die S-Kurve auf maximale Symmetrie und Linearität abgleichen.

S

1 Anslut den önskade AM-MF-Signalen
För vers /00/13/14/29/31/33 är 452 kHz
För vers /16/22/30/38 är 460 kHz
För vers /15 är 470 kHz

2 Öppna brygga A. Anslut ett oscilloskop till 2 och justera kurvan till max höjd och symmetri.

3 Stäng brygga A. Anslutt ett oscilloskop till 1 och justera S-kurvan till max. linearitet och symmetri.

N

1 Tilfør det nødvendige AM-MF-signalet
452 kHz for /00/13/14/29/31/33
460 kHz for /16/22/30/38
470 kHz for /15

2 Apne brokopling A og kople et oscilloskop til 2. Juster FM-MF-kurven til maksimum høyde og symmetri.

3 Forbind brokopling A. Kople et oscilloskop til 1. Juster S-kurven til maksimum og linearitet.

SF

1 Syötä vaadittu välitaajussignaali
/00/13/14/29/31/33:n AM välitaajuus on 452 kHz
/16/22/30/38:n AM välitaajuus on 460 kHz
/15:n AM välitaajuus on 470 kHz

2 Avaa oikosulku A. Kytke oskilloskooppi 2. Säädä ula valitaajuuskäyrä maksimilleen ja symmetriseksi.

3 Sulje oikosulku A. Kytke oskilloskooppi 1. Säädä S-käyrä maksimiinsa symmetrian ja lineaarisuuden suhteen.

CS54804