PHILIPS Service

12 RL 490

Taifun

AM/FM - Reiseempfänger

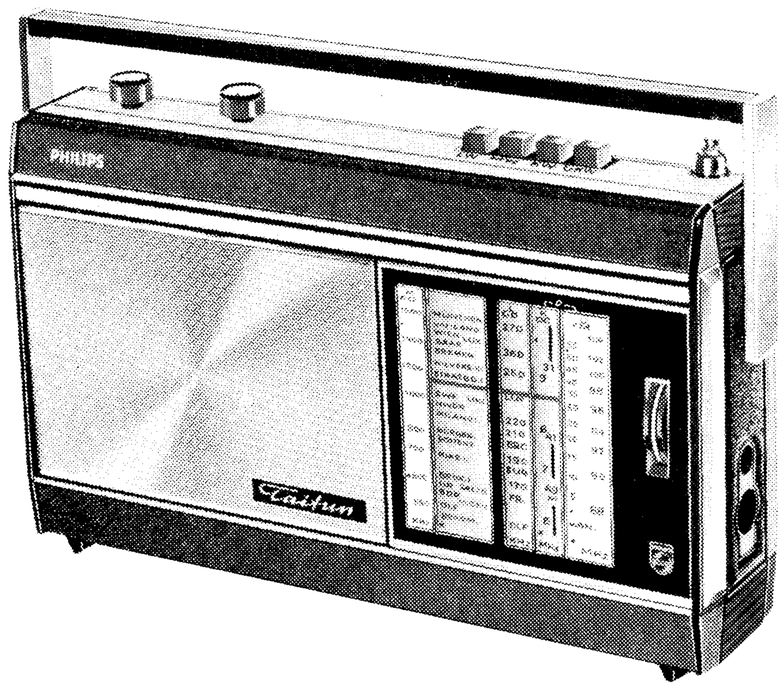

Bedienungsknöpfe von links nach rechts:

Kleiner Knopf :	Lautstärkeregler m. Schalter
Kleiner Knopf :	Klangregler
Drucktasten :	LW, MW, KW, UKW TA/TB-Wiedergabe = KW + UKW
Rändelrad :	Sendereinstellung

Technische Daten

Wellenbereiche :	FM: UKW 87,5 - 104 MHz AM: KW 5,85 - 10 MHz MW 508 -1620 kHz LW 150 - 260 kHz
Schaltung :	FM: 8 Kreise AM: 5 Kreise
Zwischenfrequenz :	FM: 10,7 MHz AM: 460 kHz
Transistoren :	AF 124, AF 124, 3 x AF 121, BC 148 B, AC 132, AC 187 K - AC 188 K
Dioden :	3 x AA 119, 2 - AA 119
Demodulation :	FM: Ratiodetektor AM: Diode
Betriebsspannung :	9 V (6x1,5 V Monozelle)
Stromaufnahme :	ca. 23 - 27 mA ohne Signal
Lautsprecher :	Z = 8 Ω
Anschlüsse :	Kopfhörer bzw. Lautsprecher, TA/TB-Gerät, Netzgerät
Abmessungen :	295 x 180 x 70 mm
Gewicht :	ca. 2 kg mit Batterien
Fertigungsjahr :	1969/70

Spezial - Ersatzteile

Bei Bestellungen vergessen Sie bitte nicht, stets die Bestell - Nummer anzugeben !

Alle übrigen Ersatzteile sind in den PHILIPS Service Standardmaterial - Sortimenten enthalten.

Kondensatoren

Pos.	Wert	Bezeichnung	Bestell - Nummer	Pos.	Wert	Bezeichnung	Bestell - Nummer
C 6 - C 9 C27 , C28 C45 , C46		Drehkondensator	4812 125 47002	C71	0,1 µF	Folienkondensator	4822 120 40161
				C72	1 µF	NV-Elko	4822 124 20089
				C74	250 µF	NV-Elko	4812 124 27183
C24	20 pF	Folientrimmer	4812 125 57005	C76	250 µF	NV-Elko	4812 124 27183
C25	60 pF	Folientrimmer	4822 125 50039	C77	500 µF	NV-Elko	4812 124 27205
C34	20 pF	Folientrimmer	4812 125 57005	C78	160 µF	NV-Elko	4822 124 20025
C48	60 pF	Folientrimmer	4822 125 50039	C79	500 µF	NV-Elko	4812 124 27205
C68	2,5 µF	NV-Elko	4822 124 20079	C80	250 µF	NV-Elko	4822 124 20082
C70	2,5 µF	NV-Elko	4822 124 20079	C82	0,22 µF	Folienkondensator	4822 120 40169

Widerstände

Pos.	Wert	Bezeichnung	Bestell - Nummer	Pos.	Wert	Bezeichnung	Bestell - Nummer
R37	5 kΩ 17 kΩ	Lautstärkeregler mit Schalter	4812 101 57005	R48	47 Ω	NTC-Widerstand	4812 116 37016
				R49	100 Ω	Einstellregler	4812 100 17027
R41	100 kΩ	Klangregler	4812 101 37015	R56	-	Asymm.Widerstand	4822 116 20063

Nachdruck nicht gestattet! Änderungen vorbehalten.

PRINTPLATTE (Bestückungsseite) mit Anschluß der Einzelteile

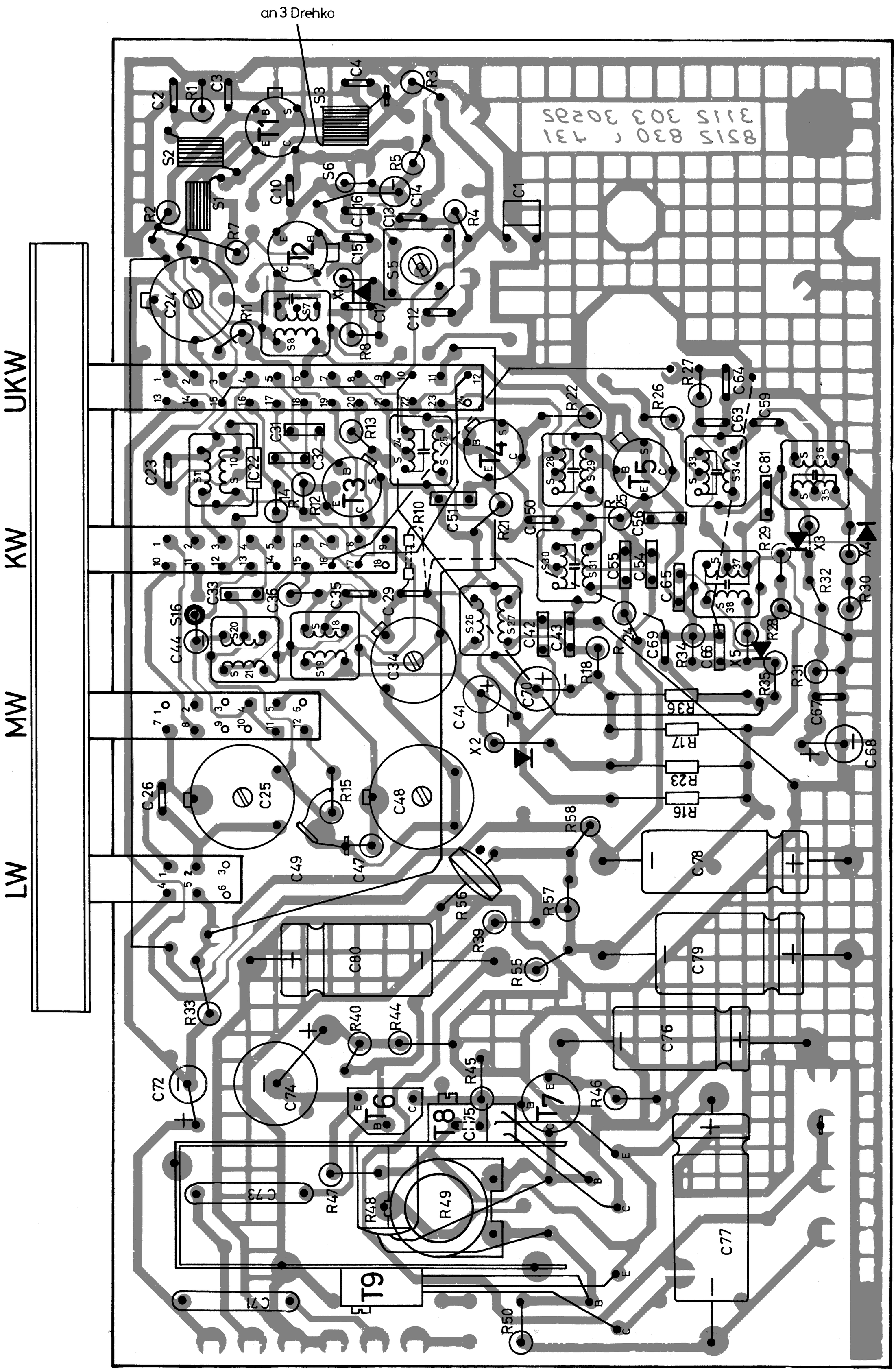

PRINTPLATTE (Leitungsseite) mit Anschluß der Einzelteile

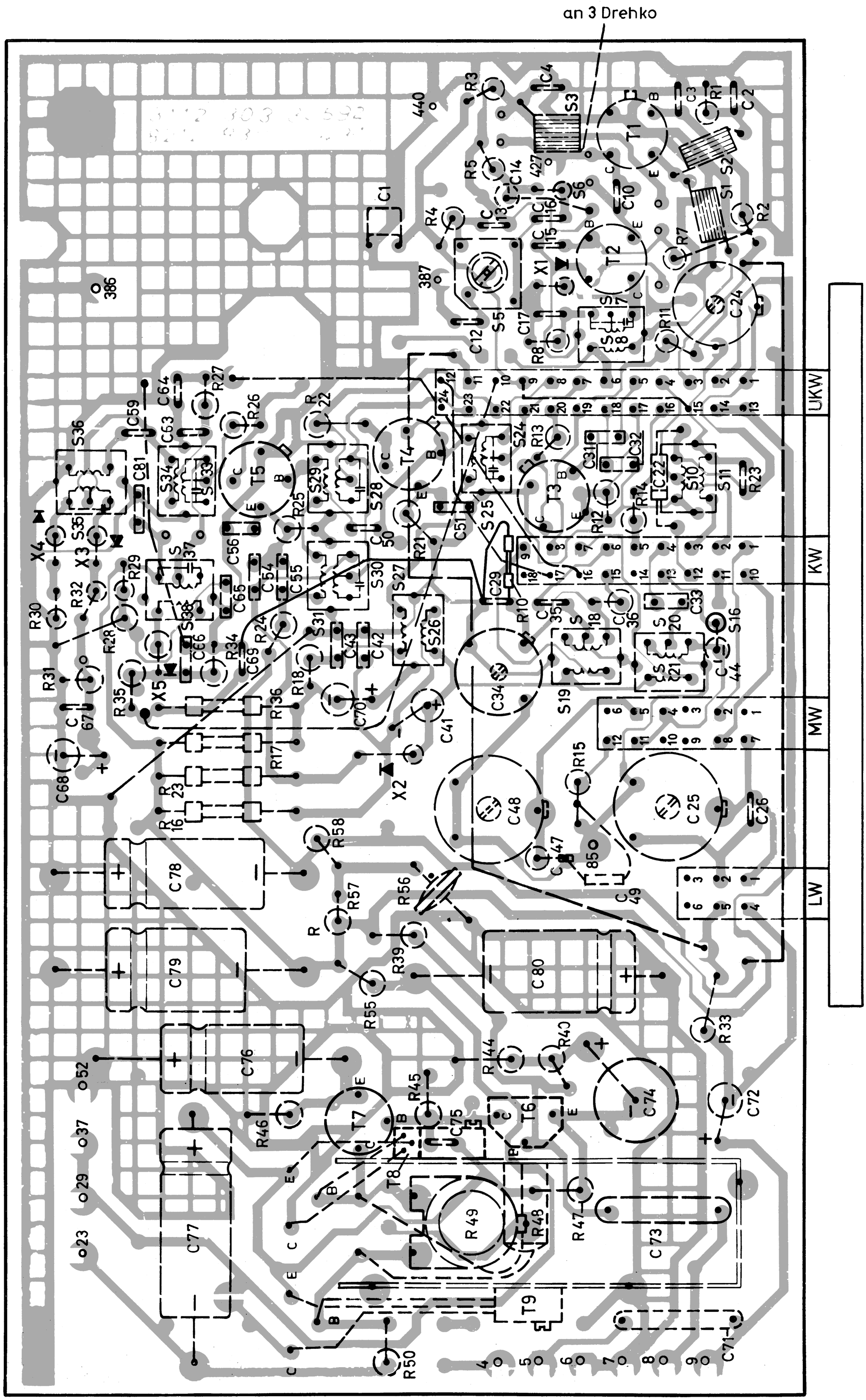

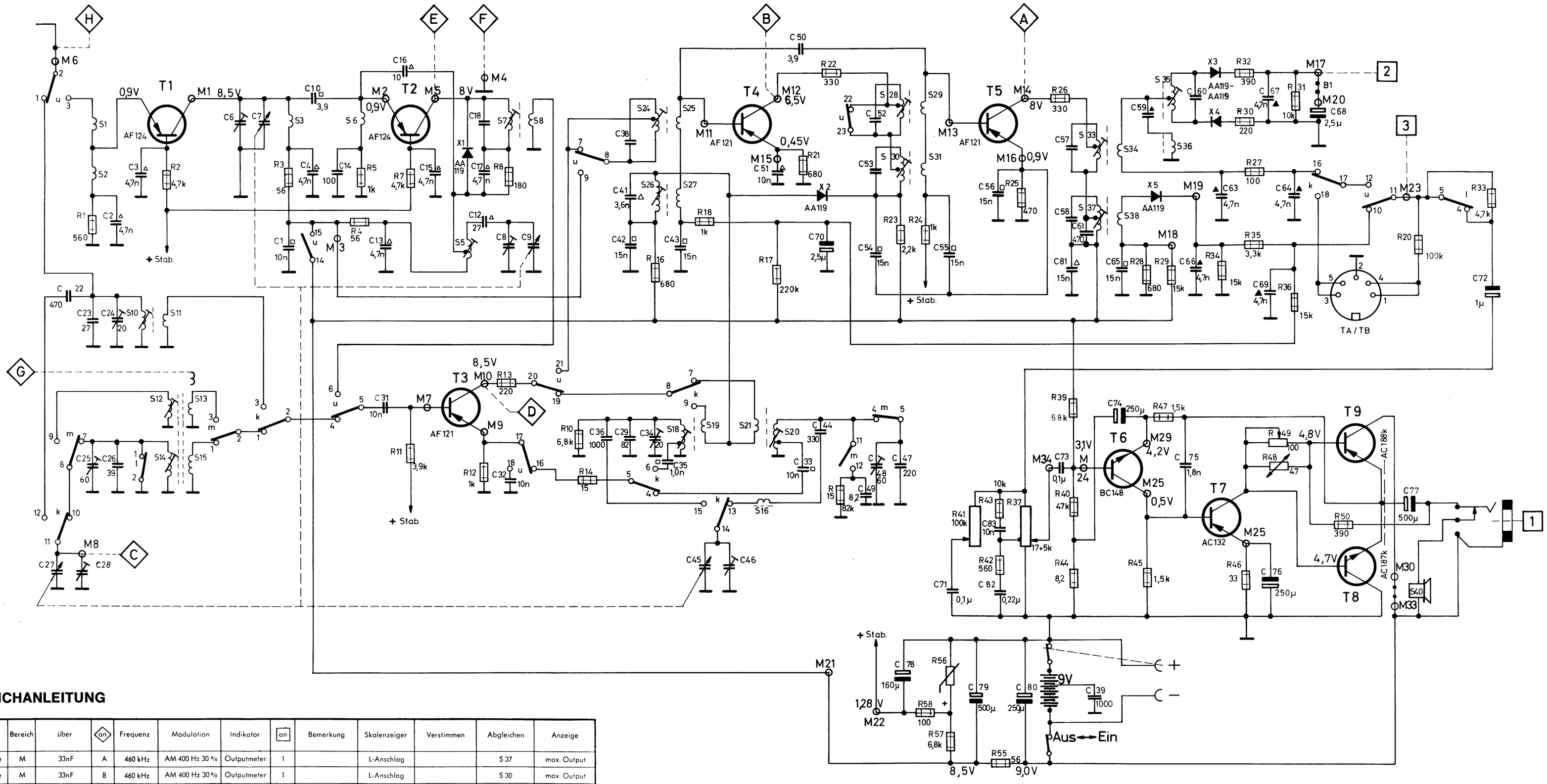

ABGLEICHANLEITUNG

Abgleich-Reihenfolge	Bereich	über	◇ an	Frequenz	Modulation	Indikator	□ an	Bemerkung	Skalenzeiger	Verstimmen	Abgleichen	Anzeige
AM-ZF-Kreise	M	33nF	A	460 kHz	AM 400 Hz 30 %	Outputmeter	1		L-Anschlag		S 37	max. Output
AM-ZF-Kreise	M	33nF	B	460 kHz	AM 400 Hz 30 %	Outputmeter	1		L-Anschlag		S 30	max. Output
AM-ZF-Kreise	M	33nF	C	460 kHz	AM 400 Hz 30 %	Outputmeter	1		L-Anschlag		S 26	max. Output
FM-ZF-Kreise	U	1,5nF	B	10,7 MHz	FM 50 Hz ± 300 kHz Hub	Wobbel-Oszillograph	2	B' geöffnet	L-Anschlag	S 35	S 33	opt. Durchlaßkurve
FM-ZF-Kreise	U	1,5nF	D	10,7 MHz	FM 50 Hz ± 300 kHz Hub	Wobbel-Oszillograph	2	B' geöffnet	L-Anschlag		S 28	opt. Durchlaßkurve
FM-ZF-Kreise	U	1,5nF	E	10,7 MHz	FM 50 Hz ± 300 kHz Hub	Wobbel-Oszillograph	2	B' geöffnet	L-Anschlag		S 24	opt. Durchlaßkurve
FM-ZF-Kreise	U	1,5nF	F	10,7 MHz	FM 50 Hz ± 300 kHz Hub	Wobbel-Oszillograph	2	B' geöffnet	L-Anschlag		S 7	opt. Durchlaßkurve
FM-ZF-Kreise	U	1,5nF	F	10,7 MHz	FM 50 Hz ± 300 kHz Hub	Wobbel-Oszillograph	3	B' geschlossen	L-Anschlag		S 35	opt. S-Kurve
AM-HF-Kreise	M	lose ind. Kopplung	G	508 kHz	AM 400 Hz 30 %	Outputmeter	1		L-Anschlag		S 20	max. Output
AM-HF-Kreise	M	lose ind. Kopplung	G	1640 kHz	AM 400 Hz 30 %	Outputmeter	1		C-Anschlag		C 46	max. Output
AM-HF-Kreise	M	lose ind. Kopplung	G	600 kHz	AM 400 Hz 30 %	Outputmeter	1		600 kHz		S 12	max. Output
AM-HF-Kreise	M	lose ind. Kopplung	G	1500 kHz	AM 400 Hz 30 %	Outputmeter	1		1500 kHz		C 28	max. Output
AM-HF-Kreise	L	lose ind. Kopplung	G	147 kHz	AM 400 Hz 30 %	Outputmeter	1		L-Anschlag		C 48	max. Output
AM-HF-Kreise	L	lose ind. Kopplung	G	170 kHz	AM 400 Hz 30 %	Outputmeter	1		170 kHz		S 14	max. Output
AM-HF-Kreise	L	lose ind. Kopplung	G	260 kHz	AM 400 Hz 30 %	Outputmeter	1		260 kHz		C 25	max. Output
AM-HF-Kreise	K	15pF	H	5,85 MHz	AM 400 Hz 30 %	Outputmeter	1		L-Anschlag		S 18	max. Output
AM-HF-Kreise	K	15pF	H	10,0 MHz	AM 400 Hz 30 %	Outputmeter	1		C-Anschlag		C 34	max. Output
AM-HF-Kreise	K	15pF	H	6,0 MHz	AM 400 Hz 30 %	Outputmeter	1		6,0 MHz		S 10	max. Output
AM-HF-Kreise	K	15pF	H	9,7 MHz	AM 400 Hz 30 %	Outputmeter	1		9,7 MHz		C 24	max. Output
FM-HF-Kreise	U	150pF	H	87,0 MHz	FM 400 Hz 15 kHz Hub	Outputmeter	1		L-Anschlag		S 5	max. Output
FM-HF-Kreise	U	150pF	H	105 MHz	FM 400 Hz 15 kHz Hub	Outputmeter	1		C-Anschlag		C 8	max. Output
FM-HF-Kreise	U	150pF	H	88,2 MHz	FM 400 Hz 15 kHz Hub	Outputmeter	1		88,2 MHz		S 3 biegen	max. Output
FM-HF-Kreise	U	150pF	H	102,6 Mhz	FM 400 Hz 15 kHz Hub	Outputmeter	1		102,6 MHz		C 6	max. Output

TRIMMPLAN

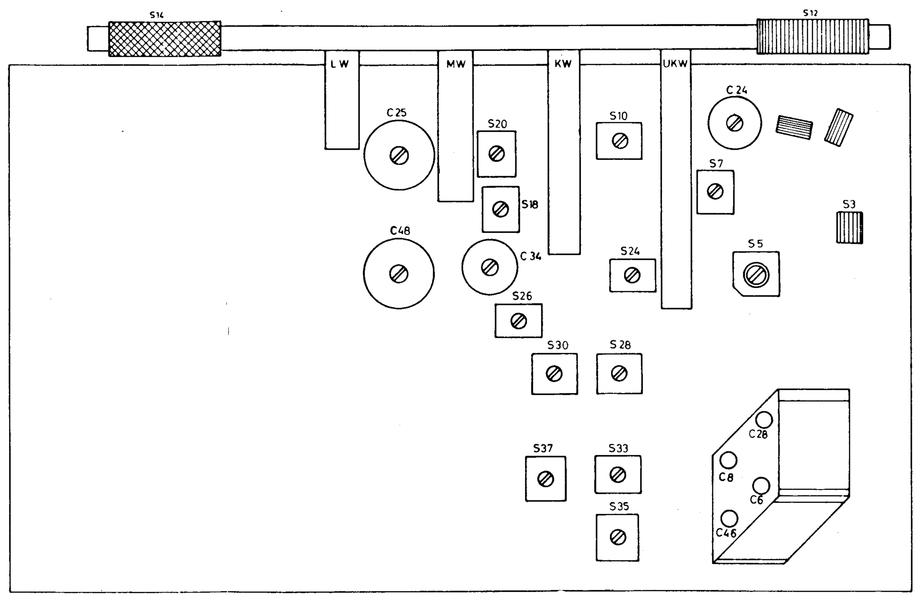

MINDESTBELASTBARKEITEN

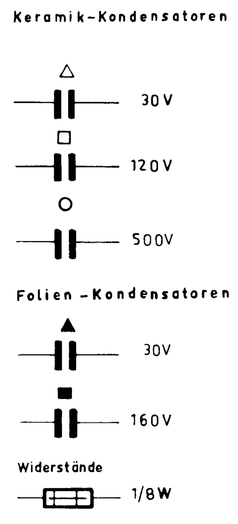

TRANSISTOREN

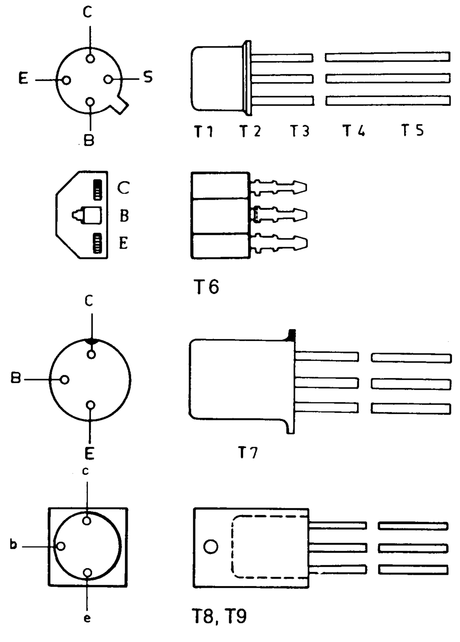

HINWEIS!

Die Kontakte befinden sich in Ruhestellung, also keine Taste gedrückt.

Bei Betätigung einer Taste werden die zugehörigen Kontakte in die entgegengesetzte Stellung gebracht

UKW . . . u - Kontakte
KW . . . k - Kontakte
MW . . . m - Kontakte
LW . . . l - Kontakte

TA/TB-Wiedergabe = UKW- und KW-Taste gedrückt.

Spannungen gemessen in Stellung UKW, ohne Signal gegen Plus.

Einstellung des Kollektorstromes, gemessen zwischen M 30 und M 33 bei MW ohne Signal 5 mA mit R 49 einstellen.

SEILFÜHRUNGSPLAN

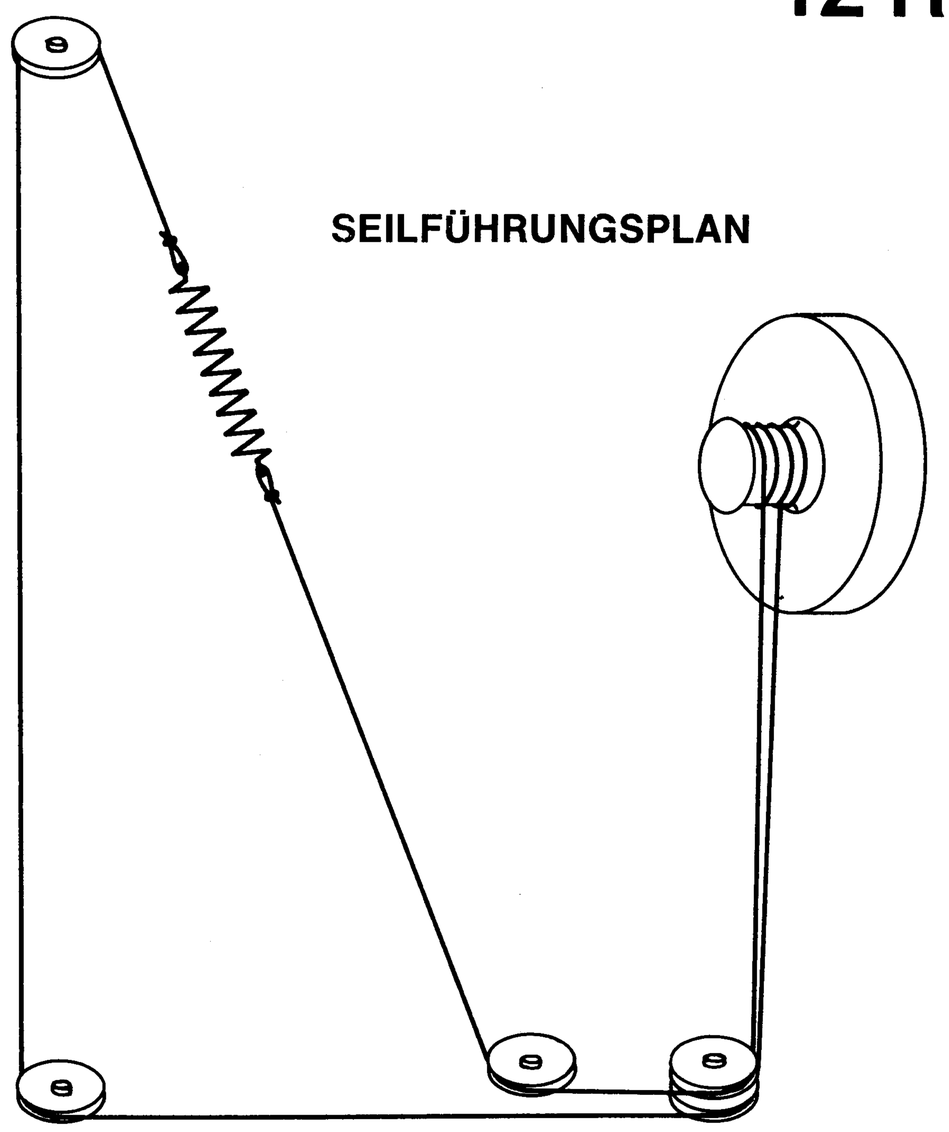

WELLENSCHALTER

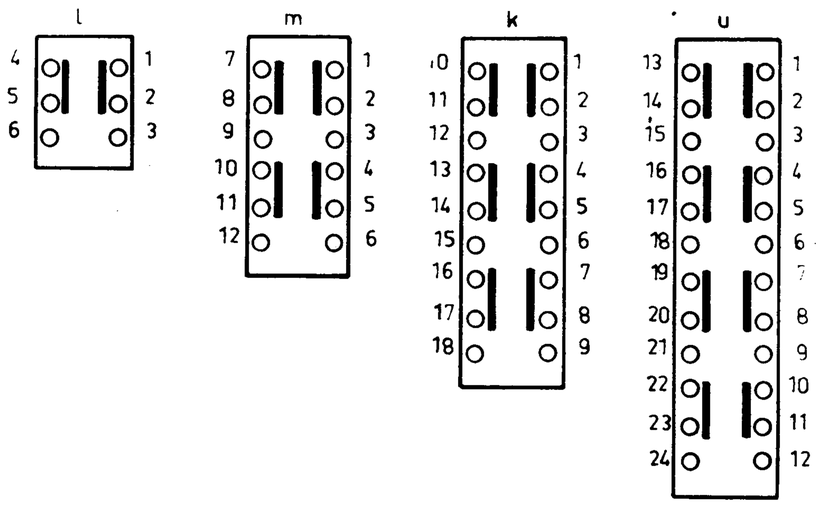

SEILLÄNGE

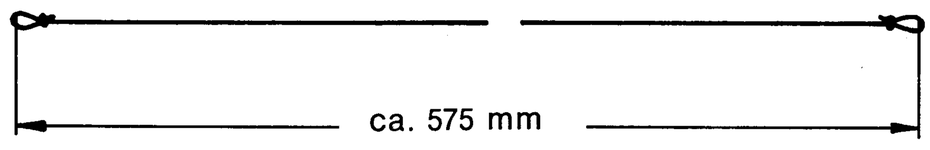

PRINTPLATTE (Leitungsseite) mit Meßpunkten

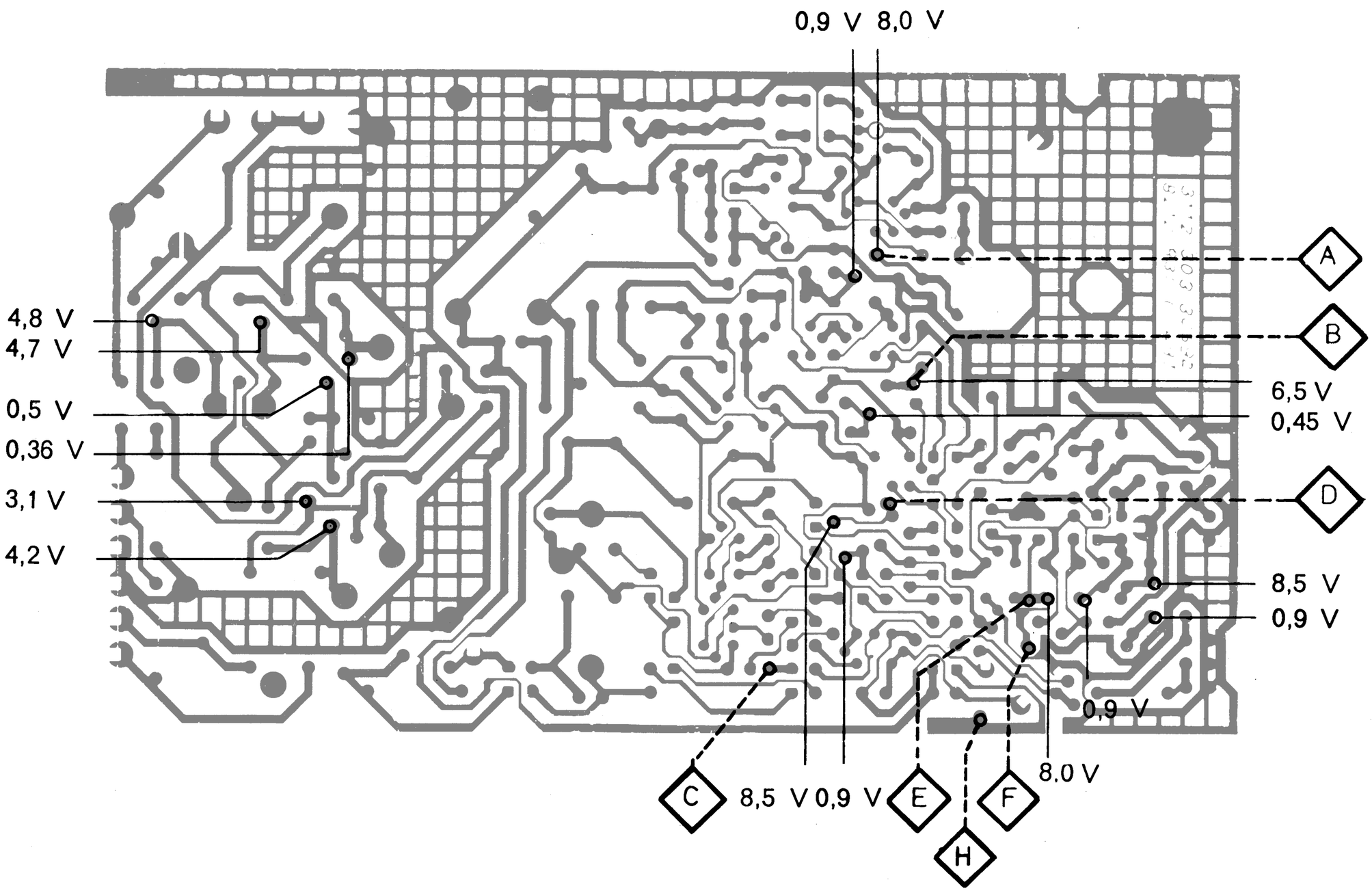
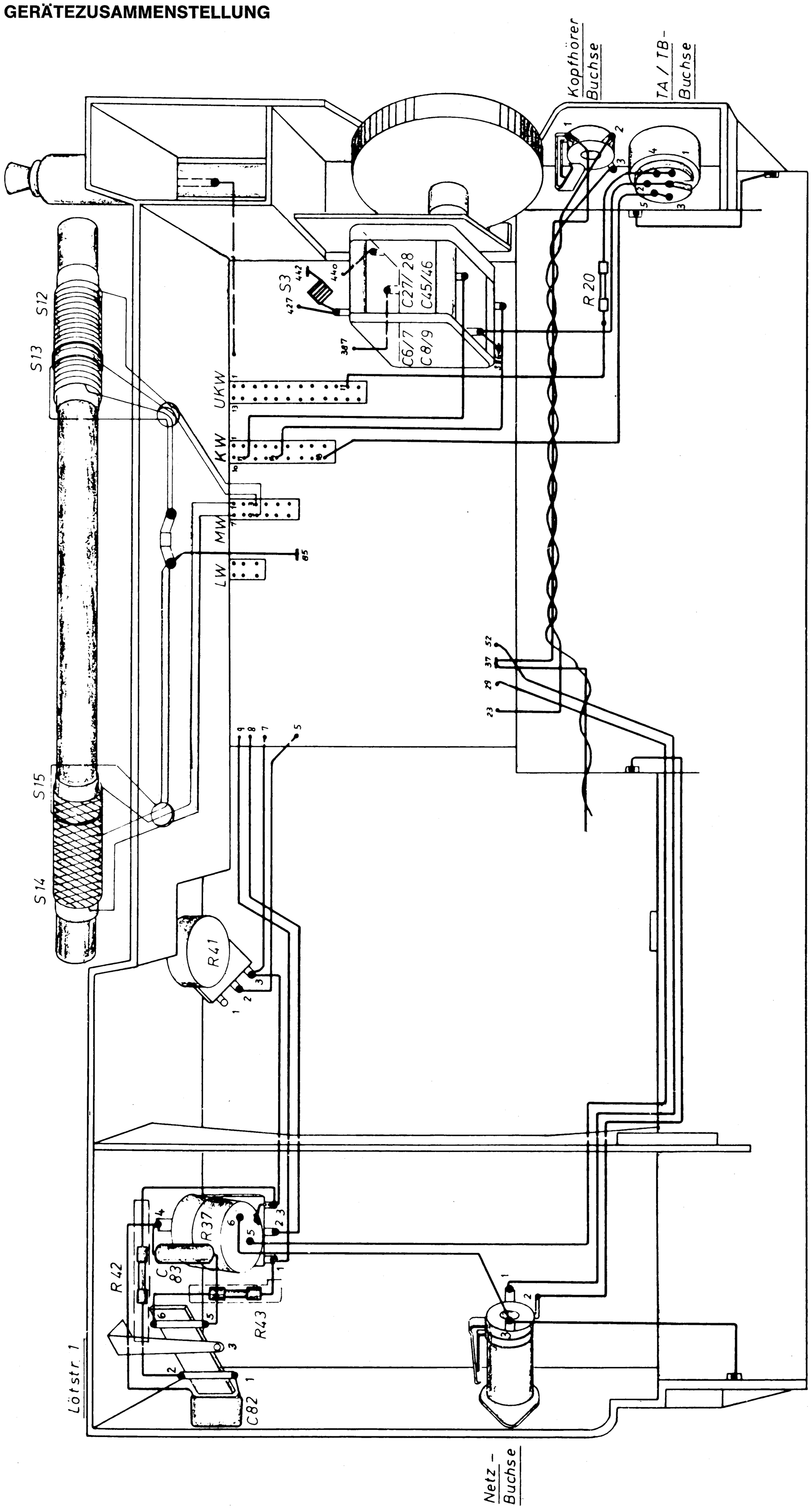
GERÄTEZUSAMMENSTELLUNG