PHILIPS Service

12 RL 472

Babette Automatic

AM/FM - Reise - Empfänger

Inhaltsverzeichnis:

Technische Daten, Bedienungsknöpfe	Seite 1
Ersatzteilliste elektr. Teile	Seite 2
Ersatzteilliste mech. Teile	Seite 3
Reparatur-Hinweis	Seite 4
Abgleichanleitung, Seilführungsplan	Seite 5
Schaltbild	Seite 6
Schaltbild	Seite 7
Trimmplan, Meßpunkte	Seite 8
Printplatten	Seite 9
Gerätezusammenstellung	Seite 10

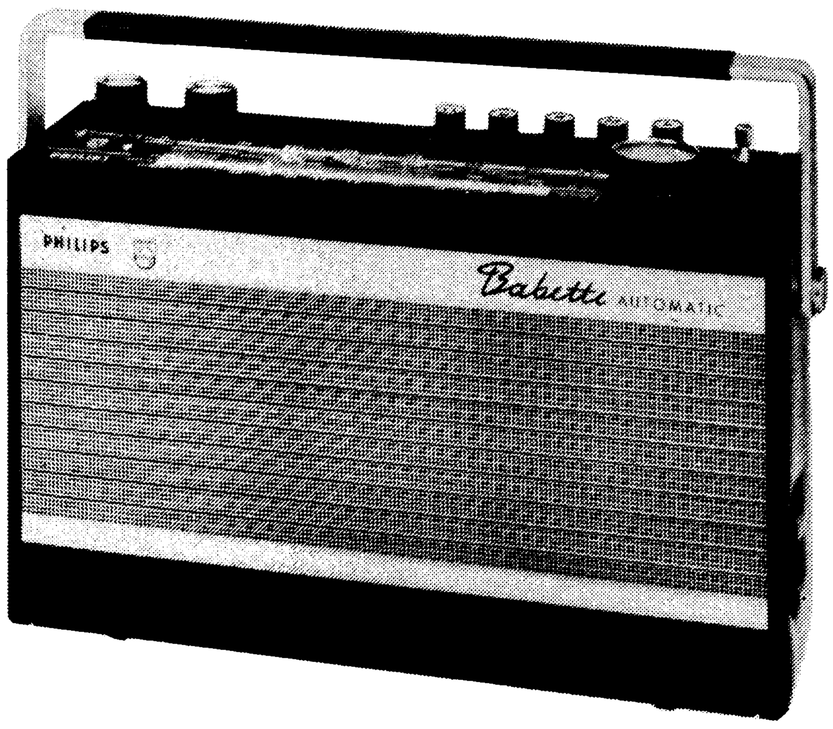

Bedienungsknöpfe: von links nach rechts

Kleiner Knopf: Klangregler

Kleiner Knopf: Lautstärkenregler

Drucktasten : Ein/Aus, UKW, KW, MW, LW
(TA/TB Wiedergabe, UKW-Taste drücken)

Großer Knopf: AM/FM-Abstimmung

Technische Daten

Wellenbereiche :	FM :	UKW	87,5 -	104	MHz
	AM:	KW	5,9 -	15,7	MHz
		MW	517 -	1612	kHz
		LW	150 -	260	kHz
Schaltung :	FM: 8 Kreise				
	AM: 5 Kreise				
Zwischenfrequenz :	FM: 10,7 MHz				
	AM: 460 kHz				
Transistoren :	AF 102, AF 124, 3 x AF 126				
	AC 125, AC 127, AC 128				
	AC 127 - AC 128				
Dioden :	5 x AA 119, BA 102, BA 100				
Demodulation :	FM: Ratiodetektor				

Demodulation :	AM: Diode
Betriebsspannung :	7,5 V (5 x 1,5 V Monozelle)
Stromaufnahme :	ca. 20 mA ohne Signal
Lautsprecher :	AD 3466 SX/01 Z = 8 Ω
Anschlüsse :	Kopfhörer NP 1021, TA/TB, Autoantenne, Netzgerät
Gewicht :	ca. 2 kg mit Batterien
Abmessungen :	Breite : 300 mm Höhe : 180 mm Tiefe : 75 mm
Fertigungsjahr :	1967/68

Nachdruck nicht gestattet! Änderungen vorbehalten.

Reparatur - Hinweise

Gerät ausbauen : Batterieklappe entfernen und Batterien herausnehmen. Zwei Kreuzschlitzschrauben unten im Batteriehalter herausdrehen und Batteriehalter abnehmen. Abstimmknopf abziehen. Knopf für Lautstärke- und Klangregler durch Lösen der Gewindestifte an der Knopfachse abnehmen. Masseverbindung von der Reglerprintplatte ablöten. Zwei im Chassisrahmen gummigelagerte Zylinderkopfschrauben herausschrauben. Die links und rechts oben im Gehäuse befindlichen Blattfedern mit einem Schraubenzieher zur Seite drücken, damit die Haltezapfen den Chassisrahmen freigeben und den Chassisrahmen nach hinten unten aus dem Gehäuse herausziehen. Beim Zusammenbau des Gerätes müssen die Blattfedern wieder zur Seite gedrückt werden, damit die Haltezapfen in die seitlichen Lager des Chassisrahmens eingreifen können.

Farbkennzeichen der HF- und ZF-Spulen

Bestell - Nummer	Farbpunkte	Bestell - Nummer	Farbpunkte
4822 156 30152	grün, braun	4822 153 50031	grün, weiß
4822 156 30153	blau, braun	4822 153 50032	schwarz, blau
4822 156 60053	braun, vilolett (gelb)	4822 153 10101	schwarz, violett
4822 156 40316	braun, grau	4822 156 40086	braun, violett (rot)
4822 157 50186	braun, weiß	4822 153 50033	braun, schwarz, grün
4822 156 27001	braun, braun, rot		

Drucktastenschalter

3112 318 40180

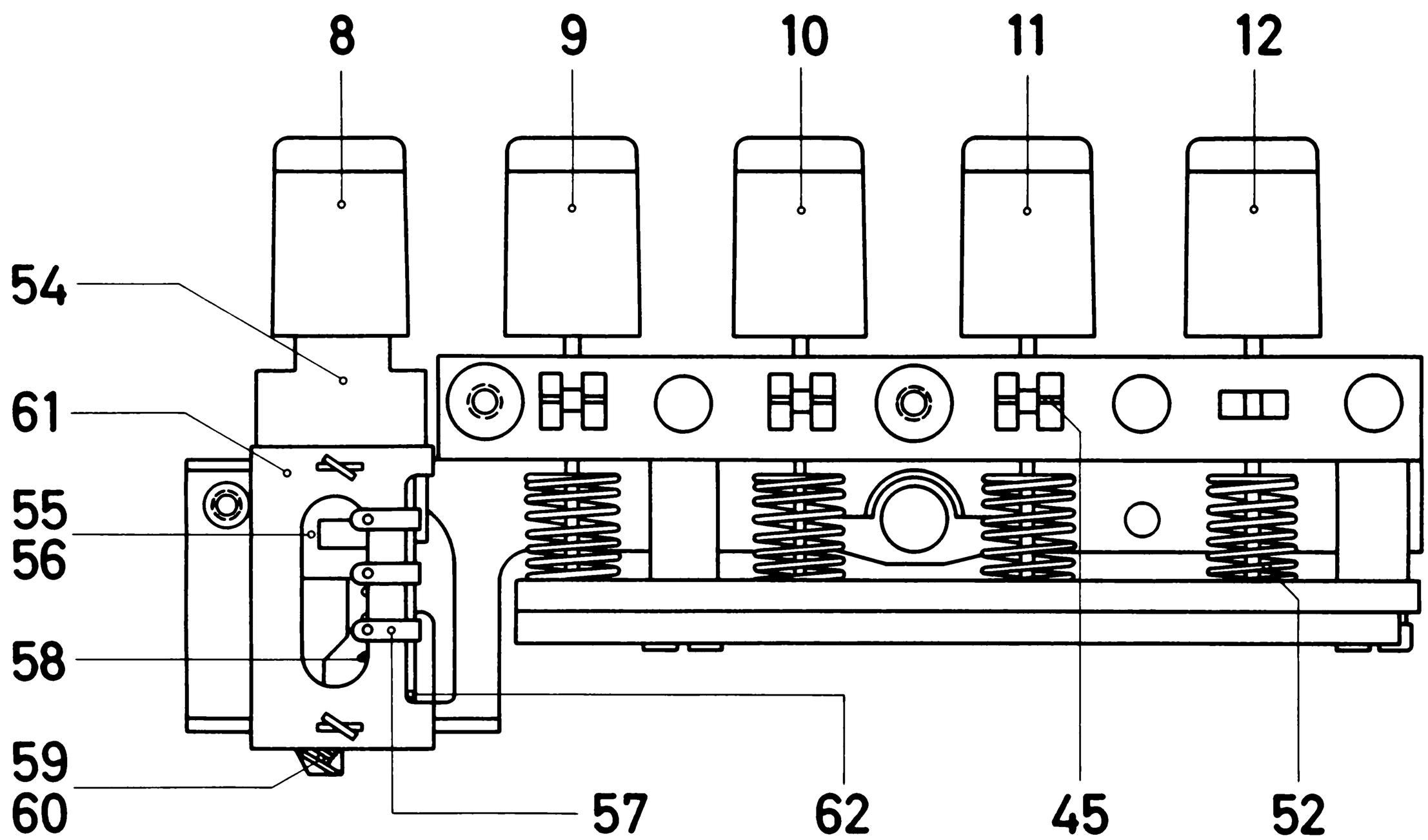

Abgleichanleitung

Abgleich-Reihenfolge	Bereich	über	an	Frequenz	Modulation	Indikator	an	Bemerkung	Skalenzeiger	Verstimmen	Abgleichen	Anzeige
AM-ZF-Kreise	M	33 nF + 1 kΩ	A B C	460 kHz 459 kHz 461 kHz	AM, 400 Hz, 30%	Outputmeter	1		Min. Drehko	S 36 mit 330 Ω bedämpfen	S 45/46 S 36 S 31	Max. Output
FM-ZF-Kreise	U	10 nF + 1 kΩ	D E F G	10,7 MHz	FM 50 Hz ± 300 kHz Hub	Wobbel-Oszillograph über Siebglied 1 kΩ/1,5 nF	2	R 41 auf Min. AFC außer Betrieb durch Kurzschluß M 91 an + Brücke B1 u. B2 offen	Max. Drehko	S 43/44	S 40 S 34 S 29 S 8	optimale Durchlaßkurve
							3	B 1 geschlossen			S 43/44	opt. S-Kurve
					keine	Instr. 50 kΩ/V	C 66 4	Signal so einstellen, daß an C 66 1 V vorliegt			S 43/44	Min.-Instrument
								B 2 schließen				
AM-HF-Kreise	M M L K K M M L L K K	33 nF + 1 kΩ lose induktive Kopplung 9,4 pF	C H I	1618 kHz 515 kHz 147 kHz 16,0 MHz 5,8 MHz 550 kHz 1500 kHz 165 kHz 260 kHz 6,5 MHz 15 MHz	AM 400 Hz 30%	Outputmeter	1	260-270 kHz C-Ende Teleskopantenne v. Print getrennt	Min. Drehko Max. Drehko Max. Drehko Min. Drehko Max. Drehko 550 kHz 1500 kHz 165 kHz 260 kHz 6,5 MHz 15 MHz	C 33 auf Max.	C 13 S 21/22 C 38 C 40 S 24/25 S 12 C 11 S 14 C 30 S 17 C 33	Max. Output
FM-HF-Kreise	U	60 Ω asym.	I	87,2 MHz 104,5 MHz 90 MHz 101 MHz	FM 15 kHz Hub 400 Hz	Outputmeter	1	AFC außer Betrieb AFC außer Betrieb (Windungen biegen) AFC außer Betrieb	Max. Drehko Min. Drehko 90 MHz 101 MHz	C 7 auf Min. C 7 in Mittelstlg.	S 6/7 C 9 S 4 C 7	Max. Output

Bedienung

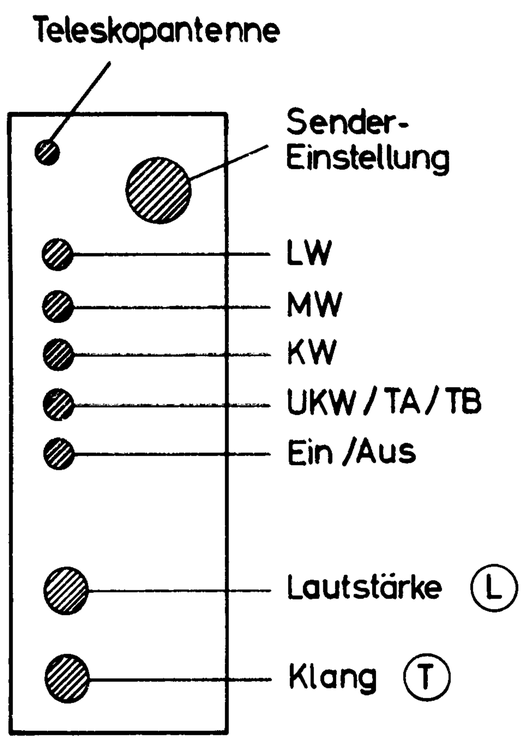

Seilführungsplan

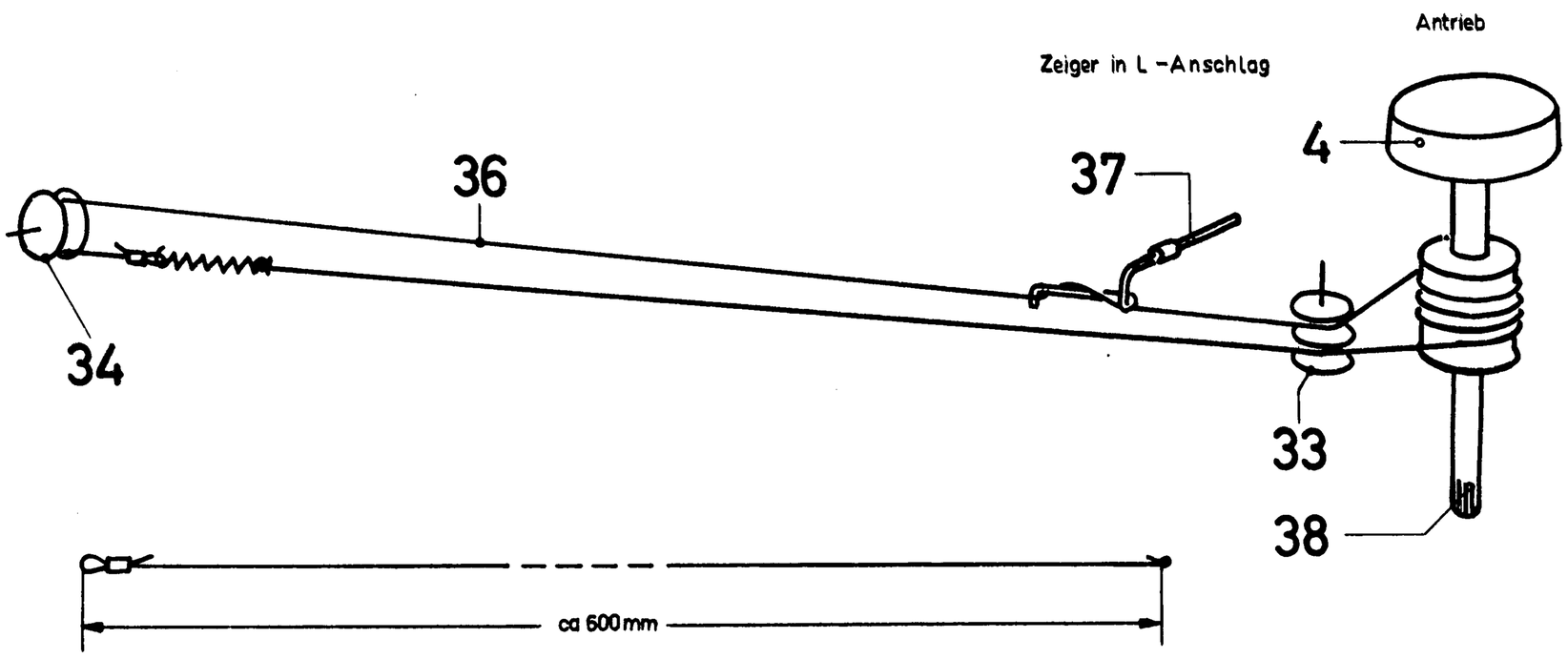

Wellenschalter

in Schaltstellung UKW

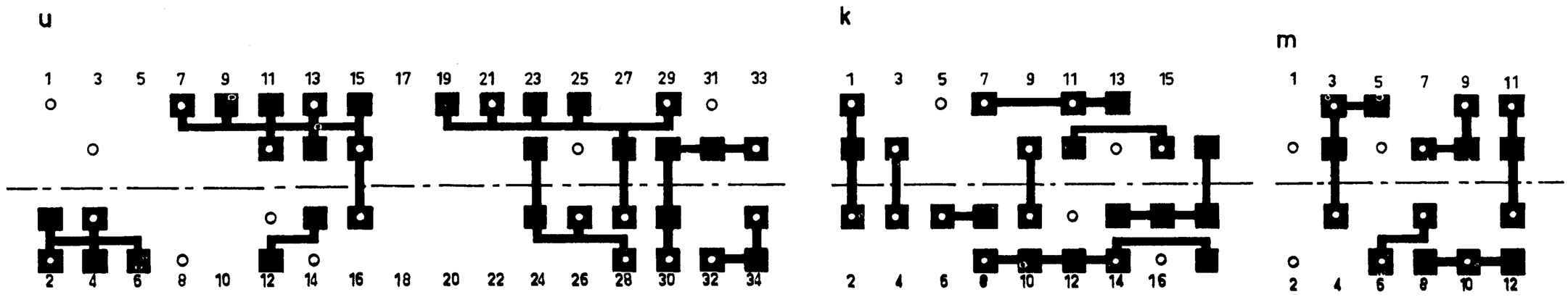

Gerätezusammenstellung

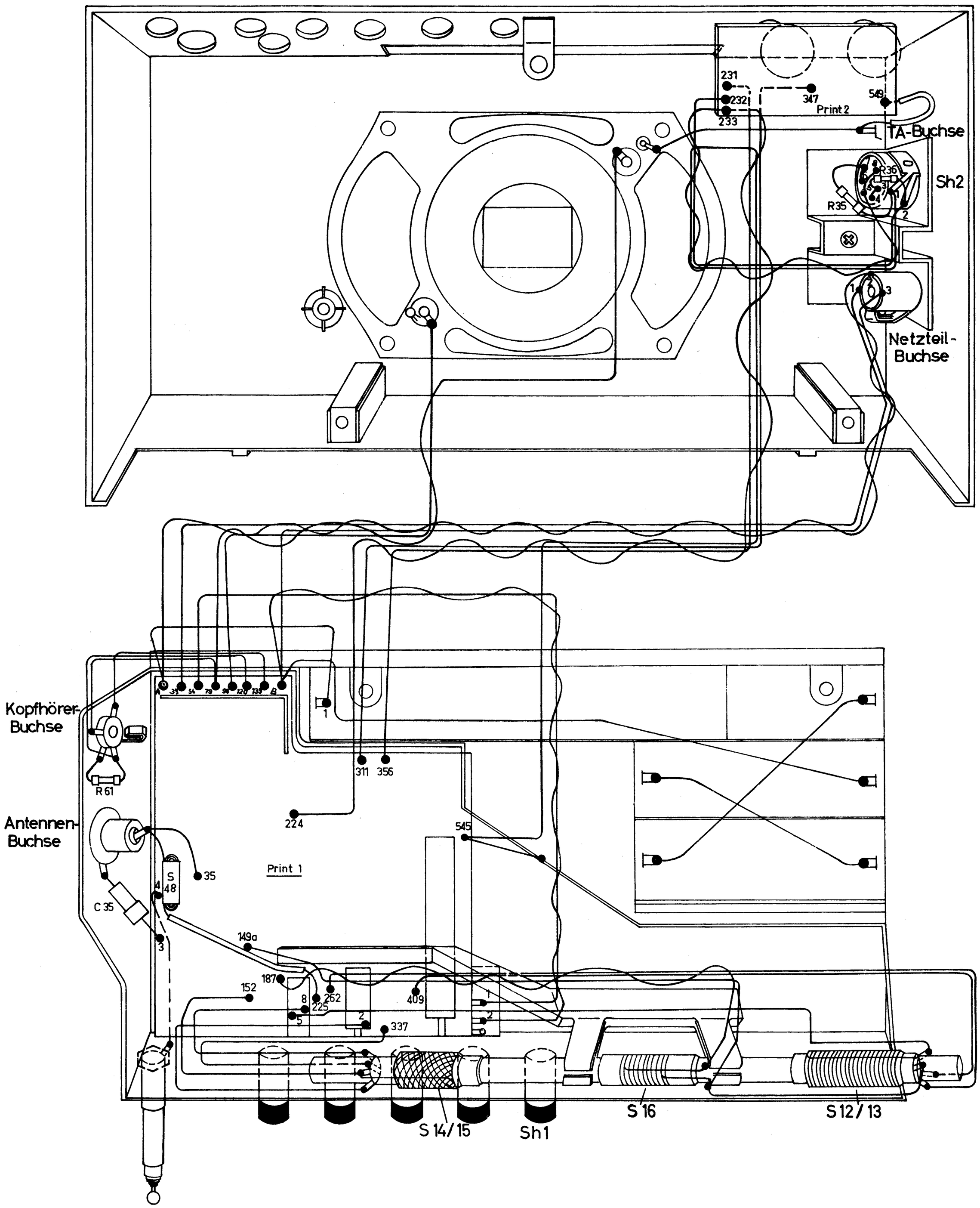

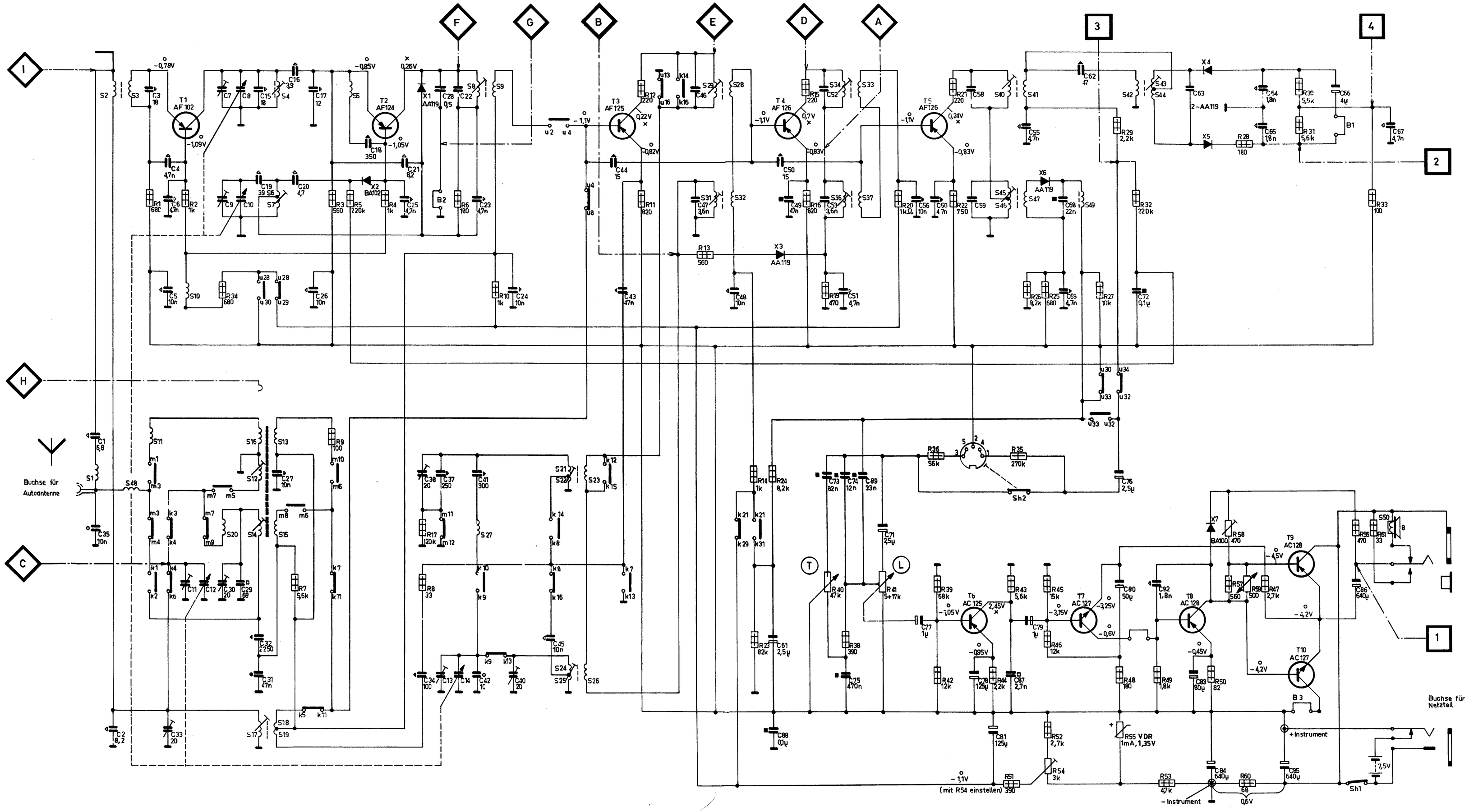

Hinweis

Schaltung in Stand UKW gezeichnet. Neben den Schaltkontakten angebrachte Bezeichnungen besagen, daß der jeweilige Kontakt nur für den entsprechenden Wellenbereich geschlossen ist.

Spannungsangaben der Transistoren (ohne Signal gemessen) beziehen sich

a) o auf Punkt ⊚

b) × auf Punkt ⊗

Instrument ≙ 33 kΩ/V.

Gesamtstromaufnahme ohne Signal ca. 20 mA bei Schalterstellung UKW.

Transistoren

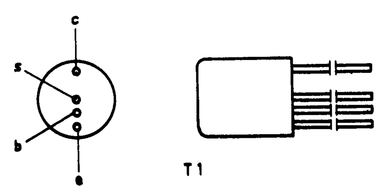

T1

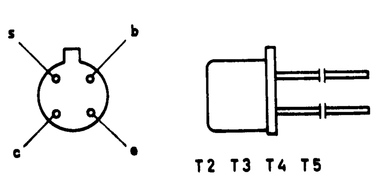

T2 T3 T4 T5

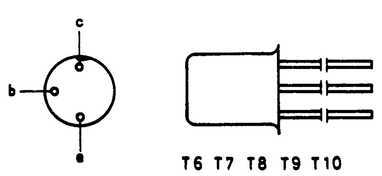

T6 T7 T8 T9 T10

Mindestbelastbarkeiten

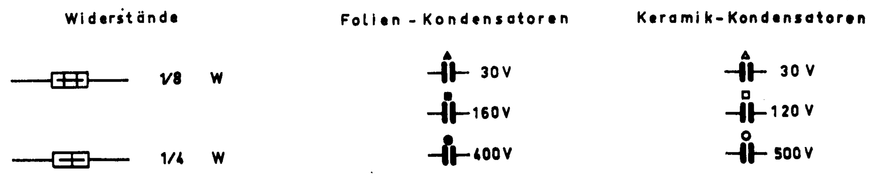

Trimmplan

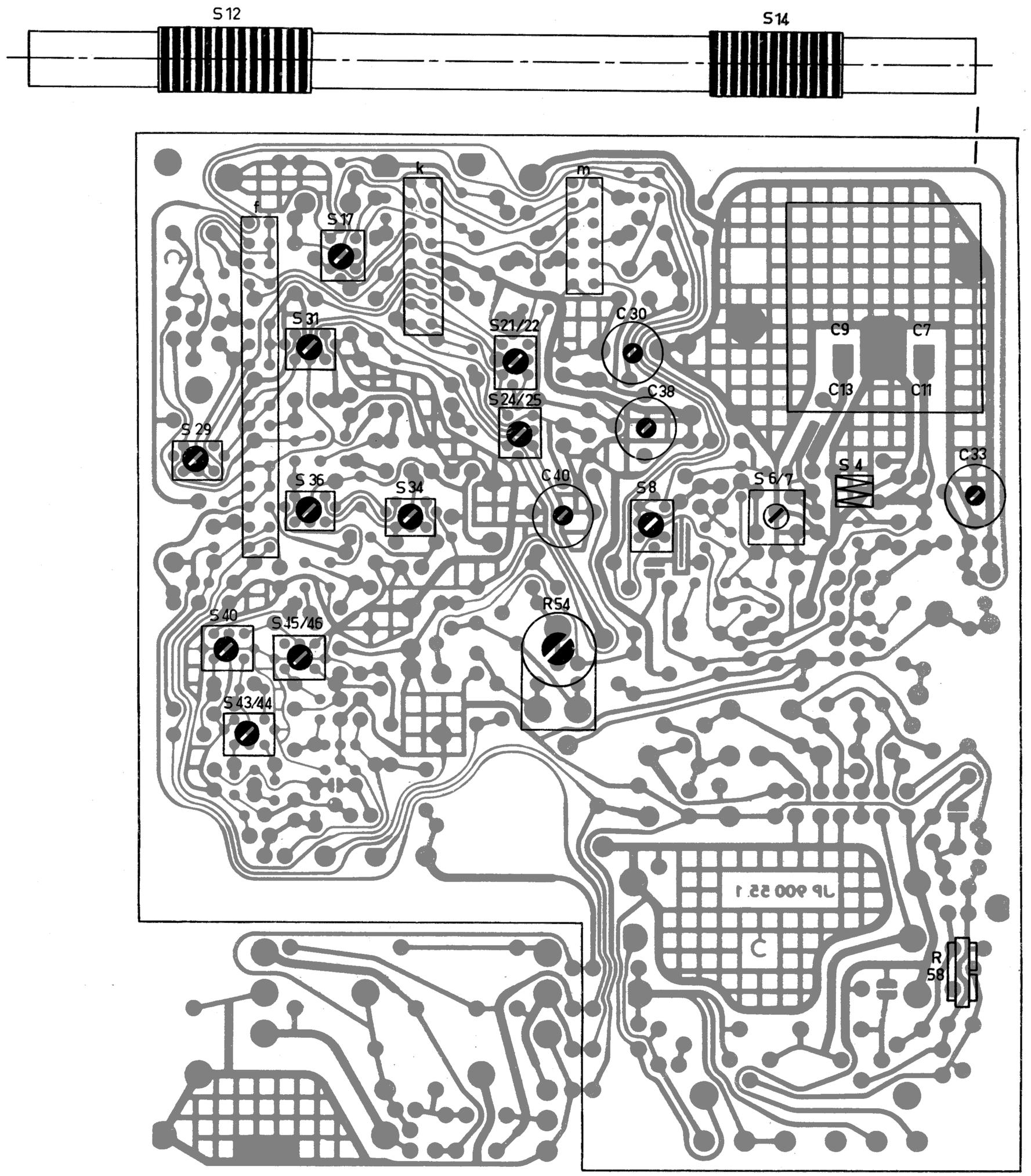

Printplatte (Leitungsseite) mit Messpunkten

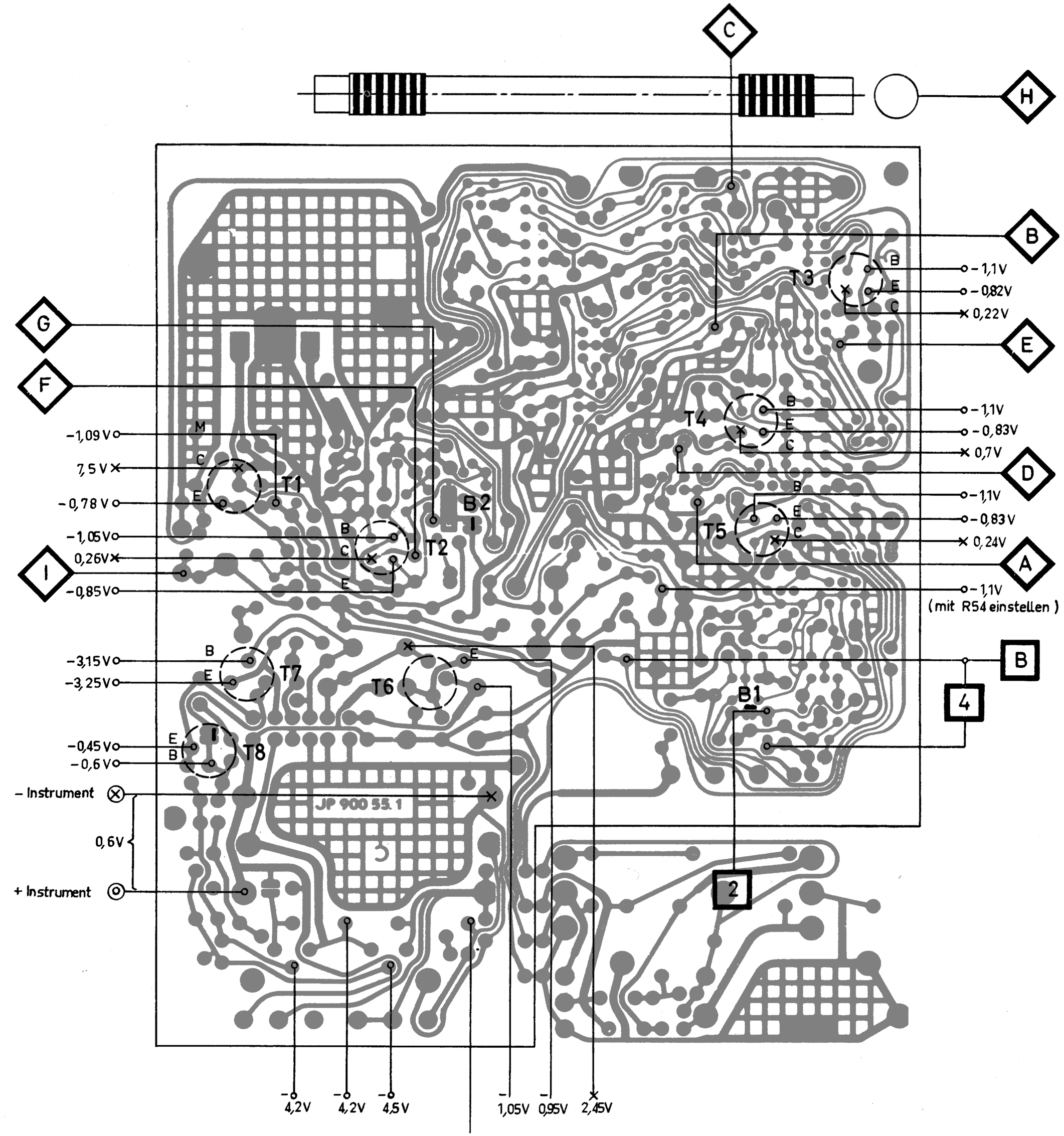

Printplatten (Bestückungsseite) mit Anschluß der Einzelteile

Print 1

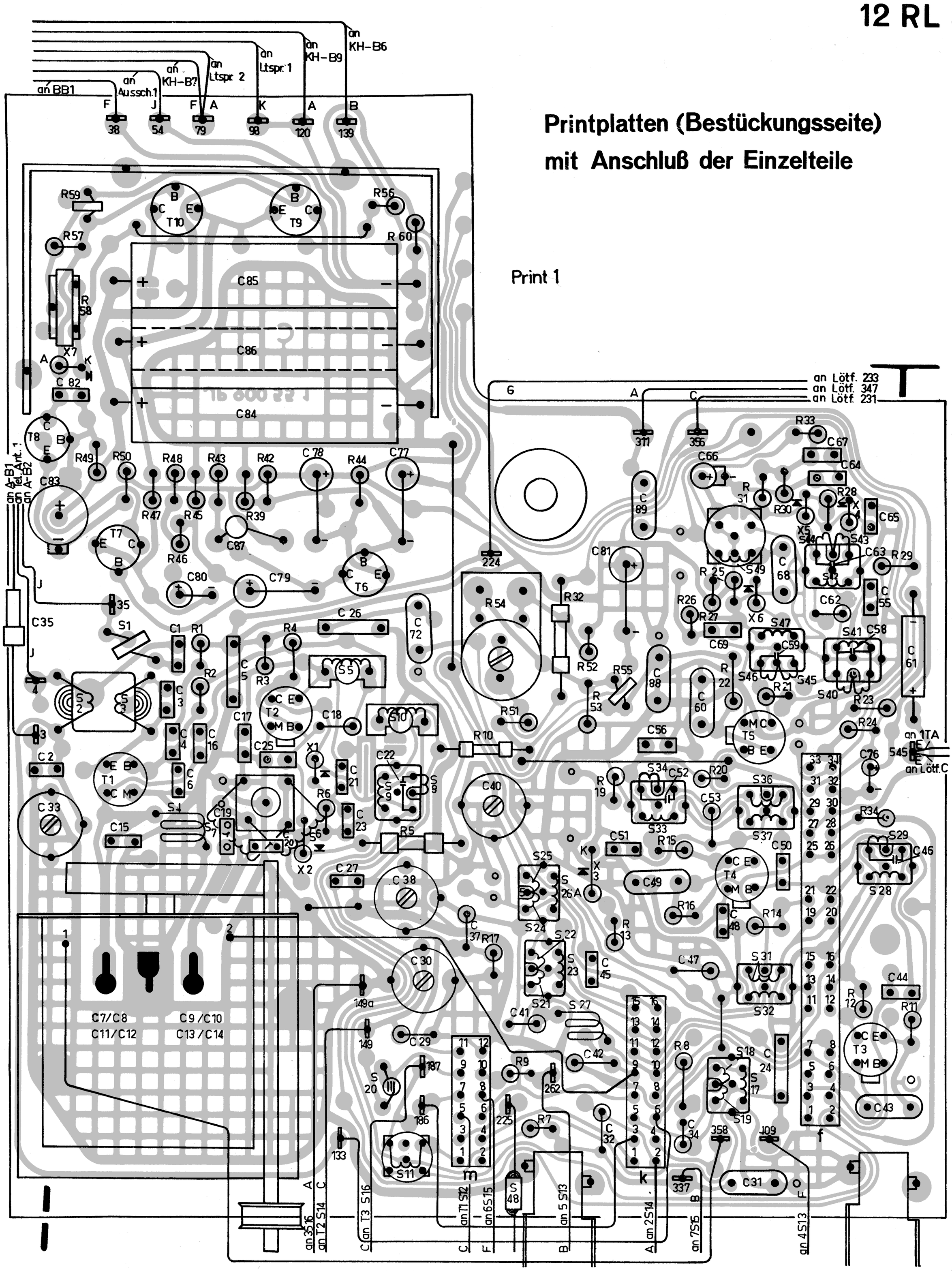
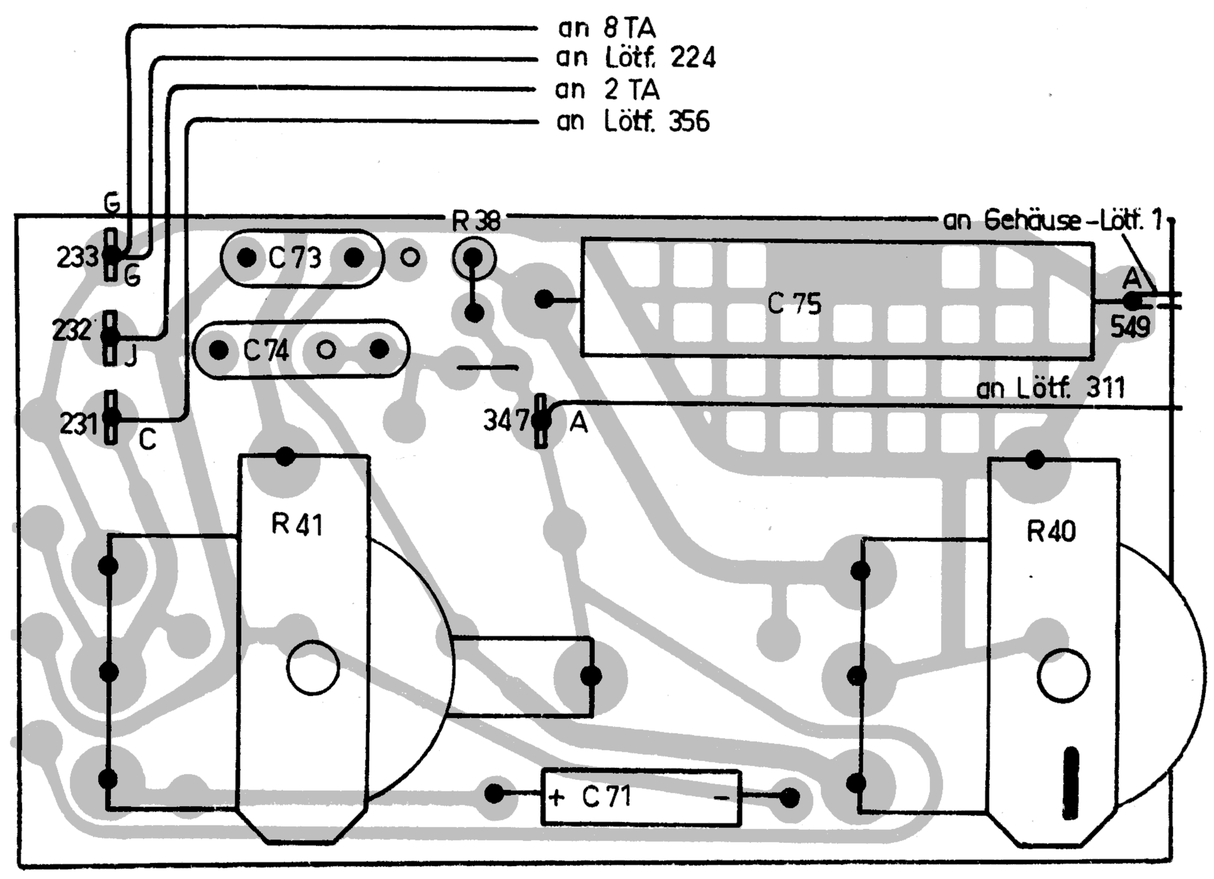
Print 2