PHILIPS Service

12 RL 183

Nanette de luxe

AM/FM - Transistor - Taschensuper

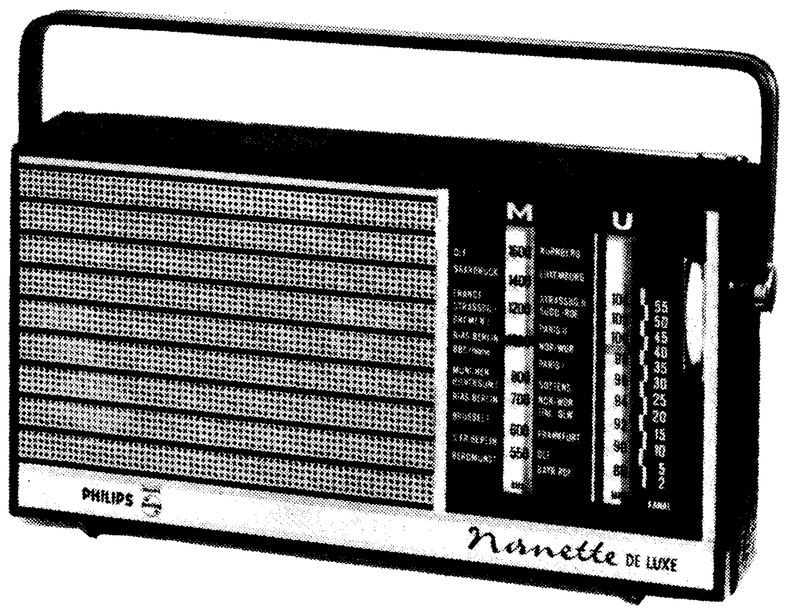

Bedienungsknöpfe

Links :	Lautstärkeregler mit Schalter
Rechts :	Sendereinstellung
Rückseite :	Wellenschalter

Technische Daten

Wellenbereiche :	FM: UKW 87,5 - 104 MHz AM: MW 517 - 1612 kHz
Schaltung :	FM: 8 Kreise AM: 5 Kreise
Zwischenfrequenz:	FM: 10,7 MHz AM: 460 kHz
Transistoren :	AF 124, AF 124, 3 x AF 126 AC 127, 2 x AC 128 AC 127 - AC 128
Dioden :	3 x AA 119, 2 - AA 119
Demodulation :	FM: Ratio-Detektor AM: Diode
Betriebsspannung :	6 V (4x1,5 V Babyzelle)
Stromaufnahme :	ca. 13 - 17 mA ohne Signal
Lautsprecher :	AD 2319 SY Z = 8 Ω
Anschlüsse :	Kopfhörer (200 - 1000 Ω)
Abmessungen :	205 x 110 x 50 mm
Gewicht :	ca. 0,8 kg mit Batterien
Fertigungsjahr :	1968/69

Spezial - Ersatzteile

Bei Bestellungen vergessen Sie bitte nicht, stets die Bestell - Nummer anzugeben !

Alle übrigen Ersatzteile sind in den PHILIPS Service Standardmaterial - Sortimenten enthalten.

Kondensatoren

Pos.	Wert	Bezeichnung		Bestell - Nummer
C 5 C12	-	Drehkondensator		125 47001
C43	4 µF	Min. Elko	40 V	124 20088
C44	2,5 µF	Min. Elko	64 V	124 20095
C48	10 µF	Min. Elko	16 V	124 20077
C50	125 µF	Min. Elko	4 V	124 27162
C51	160 µF	Min. Elko	2,5 V	124 20025
C54	320 µF	Min. Elko	6,4 V	124 20117
C55	320 µF	Min. Elko	6,4 V	124 20117
C56	320 µF	Min. Elko	6,4 V	124 20117
C57	160 µF	Min. Elko	2,5 V	124 20025

Transistoren

Pos.	Bezeichnung	Bestell - Nummer
T 1	FM-HF-Transistor	AF 124
T 2	FM-Osz. Transistor	AF 124
T 3	FM-ZF/AM-HF-Trans.	AF 126
T 4	FM/AM-ZF-Transistor	AF 126
T 5	FM/AM-ZF-Transistor	AF 126
T 6	NF- und Endstufen Transistoren	AC 127
T 7		AC 128
T 9		AC 128
T10		AC 127
T 8	Stabil. Transistor	AC 128

Nachdruck nicht gestattet! Änderungen vorbehalten.

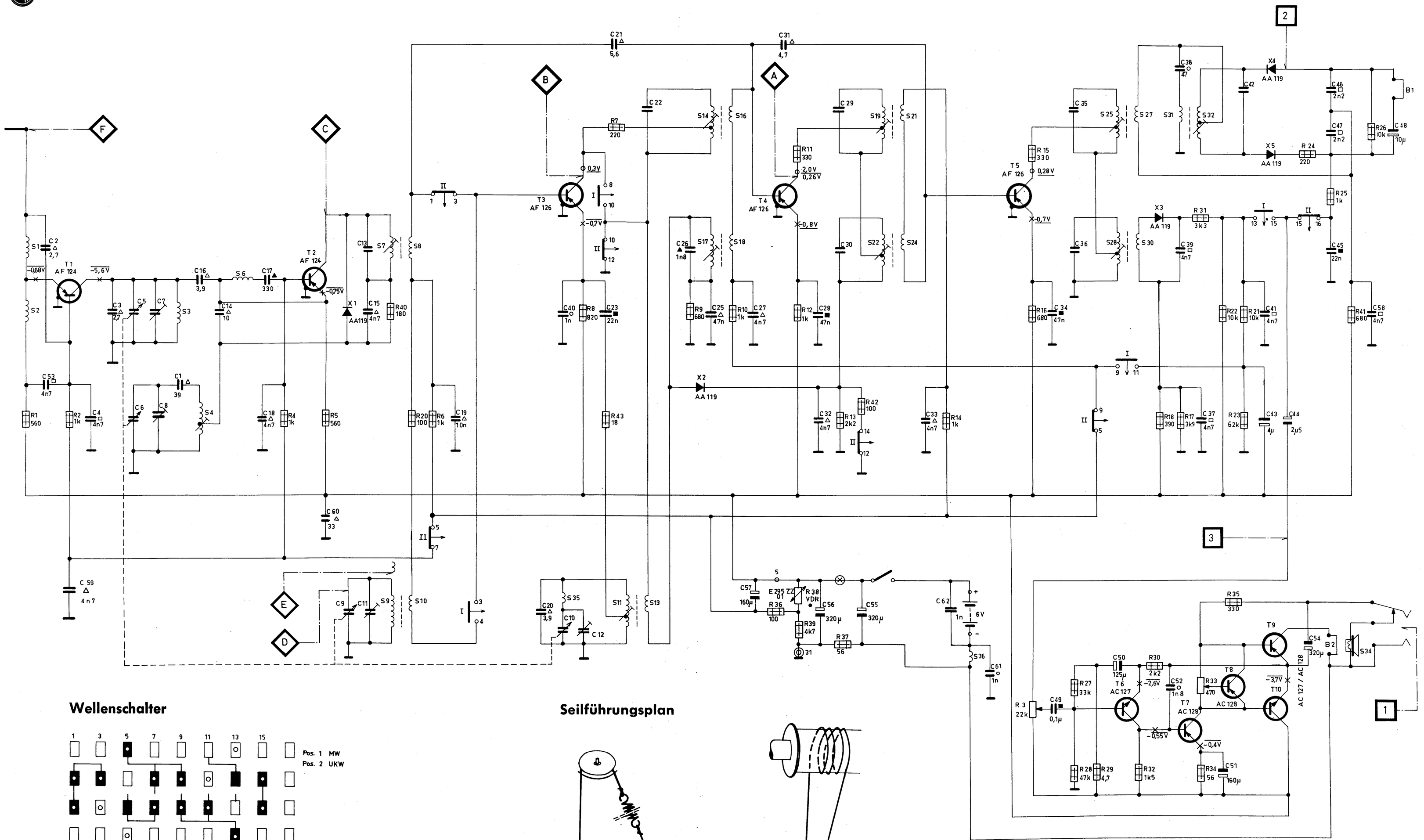

Wellenschalter

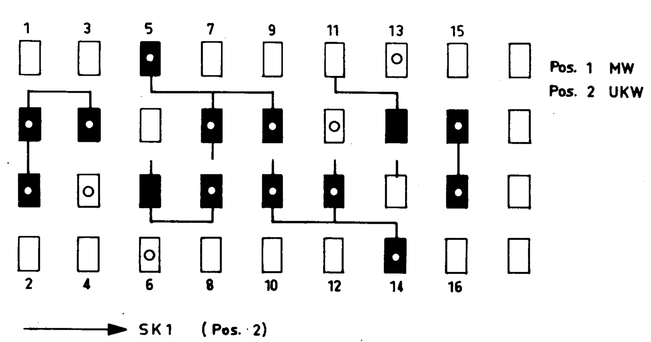

Seilführungsplan

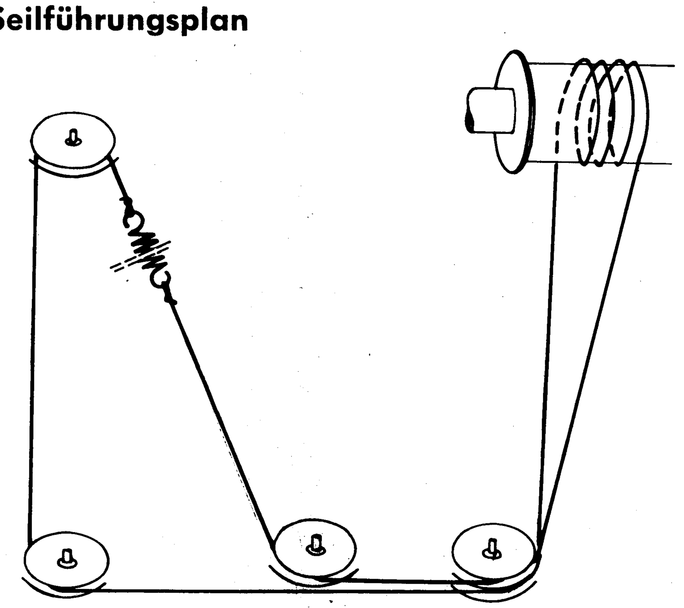

Seillänge

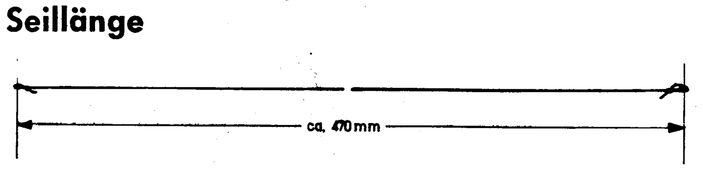

Hinweis

Schaltung gezeichnet in Sellung UKW. Die Spannung an den Punkten o, x sind nach ⊚ ⊗ gemessen, z. B. bei FM $\frac{}{5,6\,V}$, bei AM $\frac{0,7\,V}{}$, bei FM und AM $\frac{2,0\,V}{0,26\,V}$ Einstellung des Kollektorstromes; gemessen an B2 bei MW ohne Signal 3mA an R33 einstellen. Gesamtstromaufnahme bei MW 6,0 V, ohne Signal gemessen 13-17mA

Mindestbelastbarkeiten

Keramik-Kondensatoren

30 V
120 V
500 V

Folien-Kondensatoren

30 V
160 V

Widerstände

1/8 W

Transistoren

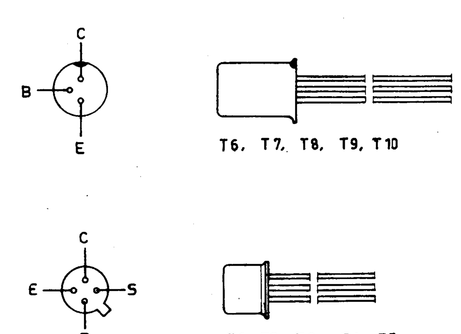

Abgleichanleitung

Abgleich-Reihenfolge	Bereich	über	an	Frequenz	Modulation	Indikator	an	Bemerkung	Skalenzeiger	Verstimmen	Abgleichen	Anzeige
AM-ZF-Kreise	MW	33 nF	A	460 kHz	AM 400 Hz	Outputmeter	1		C-Anschlag		S 28	max. Output
"	MW	"	B	461,25 kHz	30 %	"	"		"		S 22	"
"	MW	"	D	458,75 kHz	"	"	"		"		S 17	"
FM-ZF-Kreise	UKW	5 nF	A	10,7 MHz		Wobbel-	2	B 1 getrennt	C-Anschlag	S 32	S 25	opt. Durchlaßkurve
"	"	"	B	"		Oszillograph	2	"	"		S 19	"
"	"	"	C	"		"	2	"	"		S 14	"
"	"	1 pF	C	"		"	2	"	"		S 7	"
"	"	"	C	"		"	3	B1 geschl. Potentiom. min.	"		S 32	opt. S-Kurve
AM-HF-Kreise	MW	lose ind. Kopplung	E	517 kHz	AM 400 Hz	Outputmeter	1		L-Anschlag		S 11	max. Output
"	"	"	E	1622 kHz	30 %	"	1		C-Anschlag		C 12	"
"	"	"	E	600 kHz	"	"	1		600 kHz		S 9	"
"	"	"	E	1500 kHz	"	"	1		1500 kHz		C 11	"
FM-HF-Kreise	UKW	150 pF	F	87,0 MHz	FM 15 kHz Hub	"	1		L-Anschlag		S 4, S 3 biegen	max. Output
"	"	"	F	105,0 MHz		"	1		C-Anschlag		C 8, C 7	"

Trimmplan

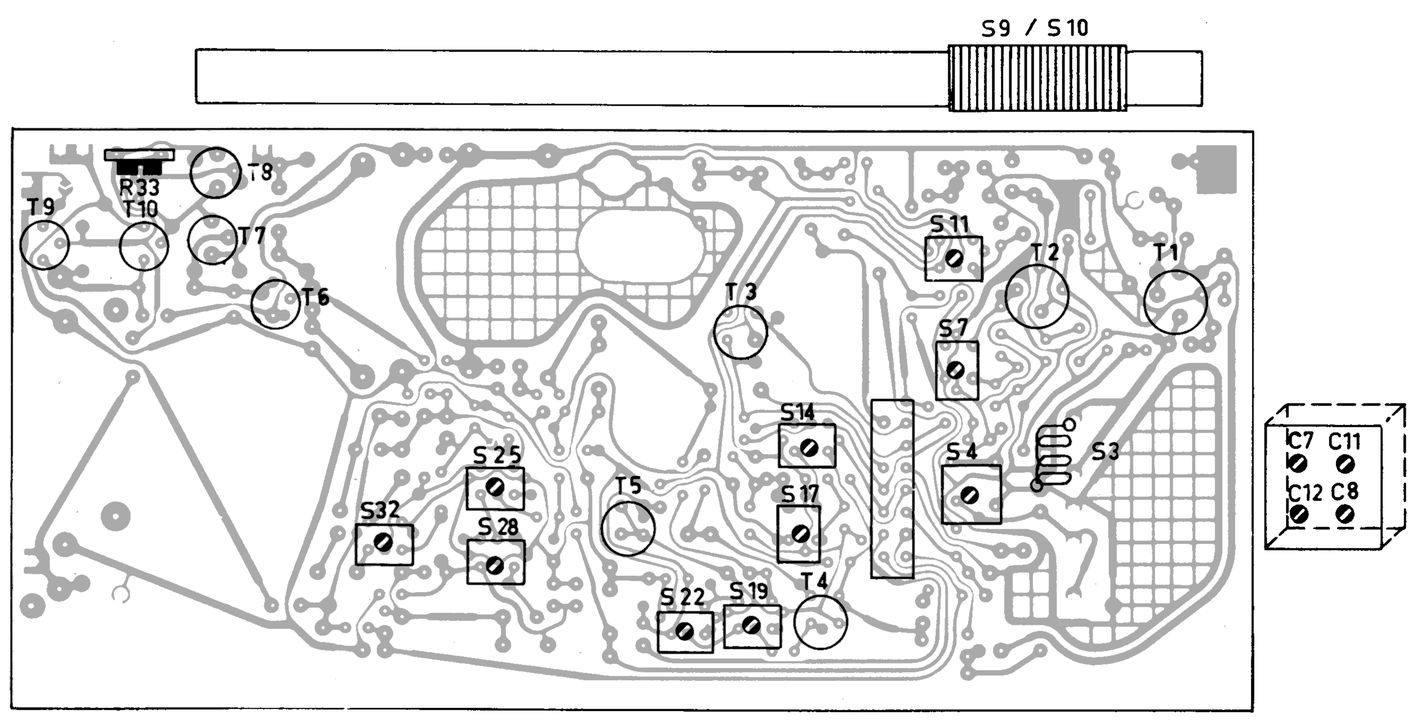

Printplatten (Leitungsseite) mit Meßpunkten

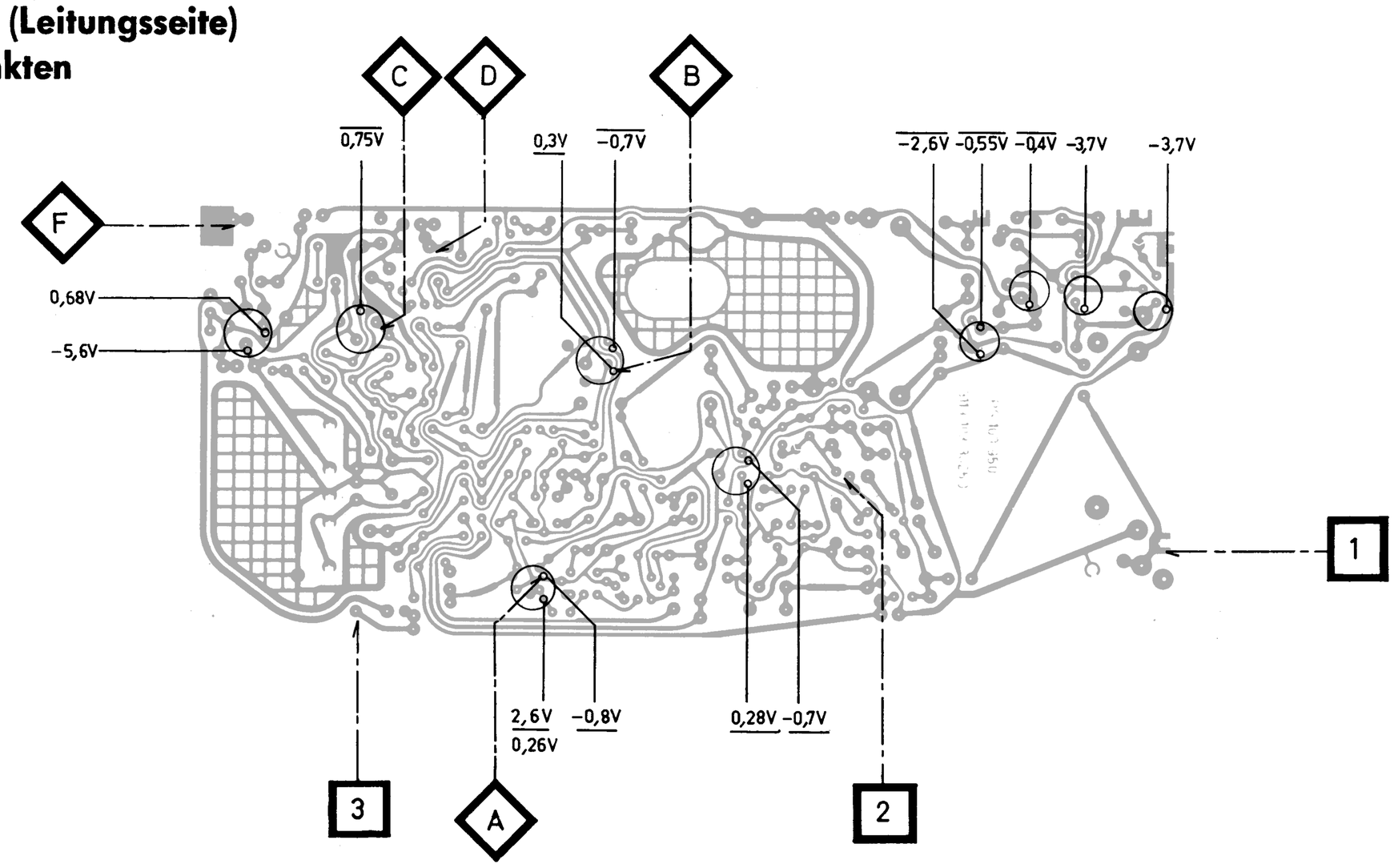

Gerätezusammenstellung

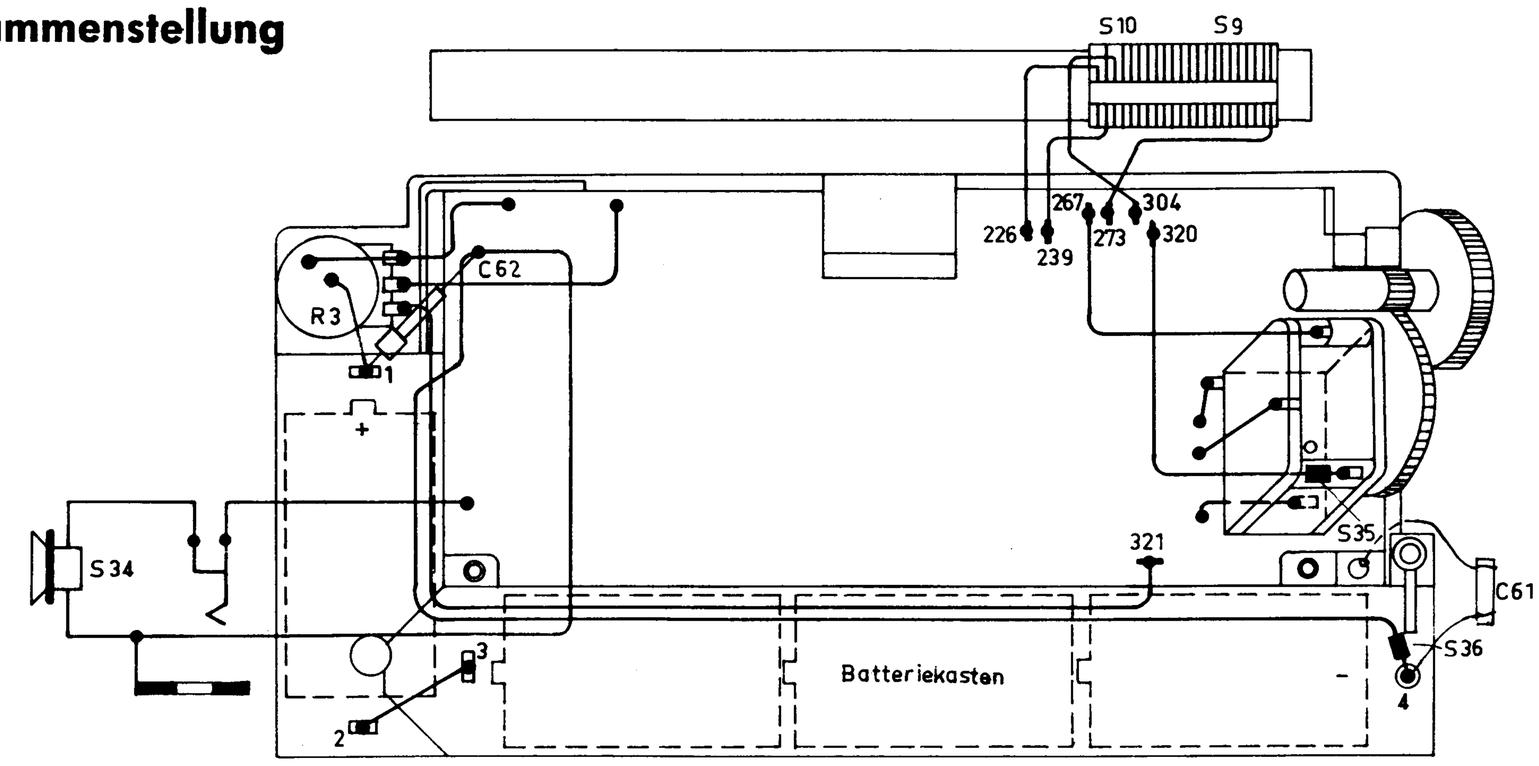
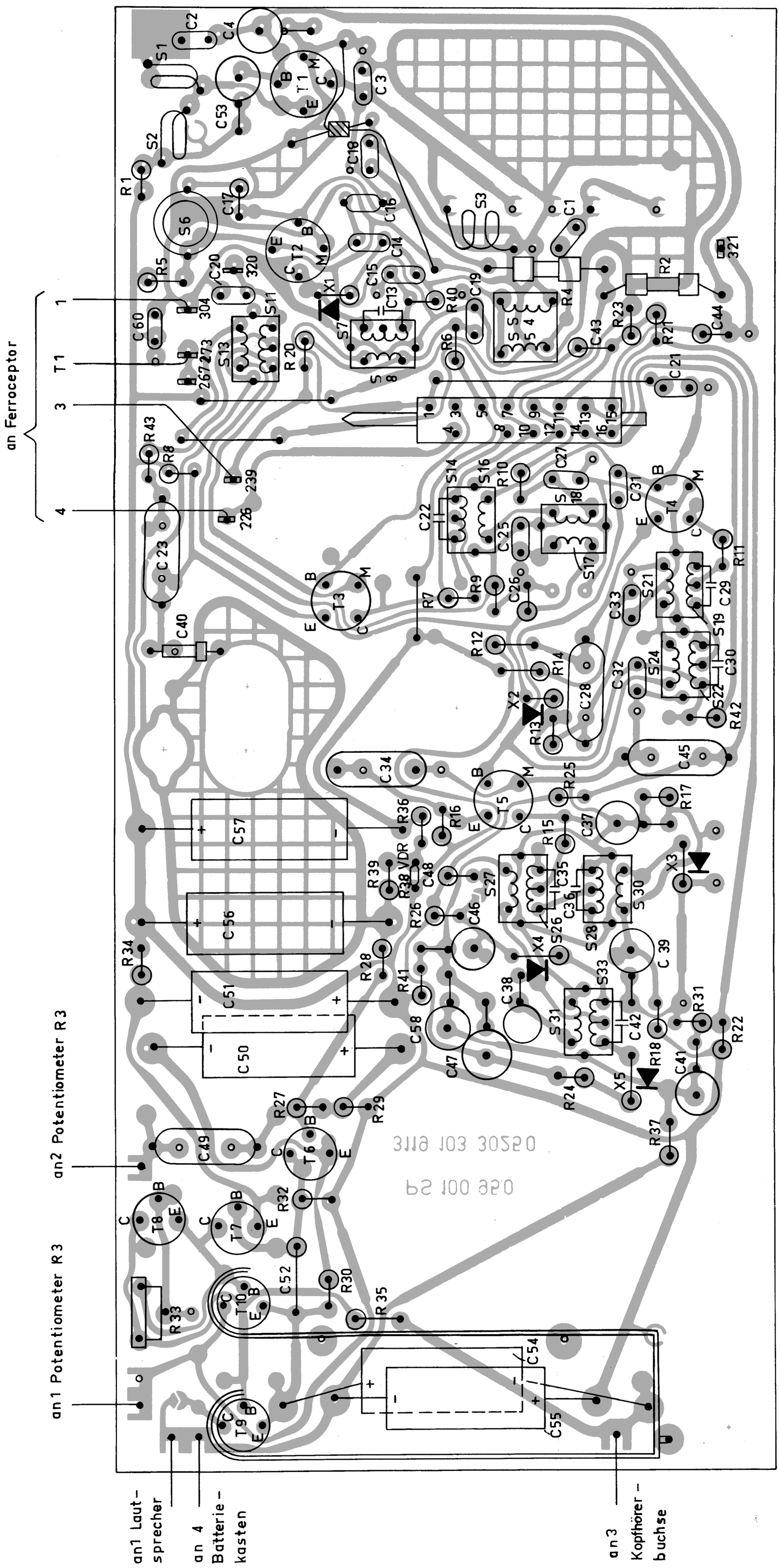
Printplatten (Bestückungsseite)
mit Anschluß der Einzelteile