PHILIPS

Stereo-Tischgerät
Stereo-Steuergerät

Service Dokumentation

12 RB 600
Meisterklasse Stereo 600

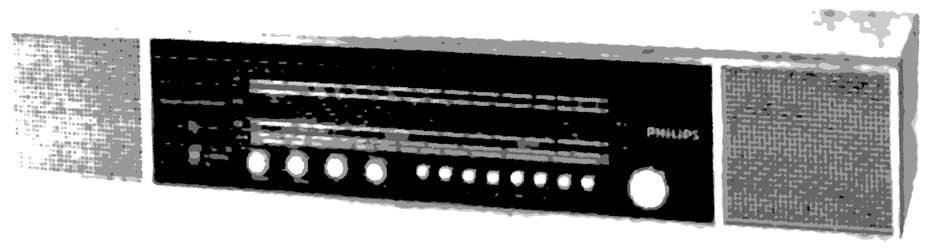

12 RH 700
Meisterklasse STV 700

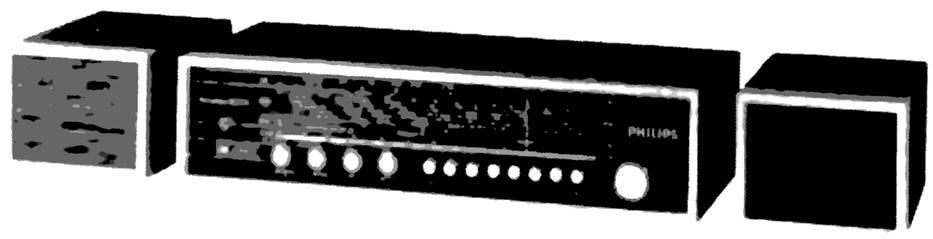

Technische Daten

Wellenbereiche:	UKW 87,5 – 104 MHz KW 5,85 – 10,3 MHz MW 510 – 1605 kHz LW 147 – 350 kHz
Schaltung:	FM: 10 Kreise; AM: 6 Kreise
Zwischenfrequenz:	FM: 10,7 MHz; AM: 460 kHz
Demodulation:	FM: Ratiodetektor; AM: Diode
Transistoren:	3 x BF 244, BF 125, 4 x BF 167 4 x BC 148, 2 x BC 108, 2 x AC 187 2 x AC 188, 3 x BC 147, 2 x BC 157
Dioden:	BZY 88 C 5 V 6, BA 102, 2-AA 112 2 x AA 112, 1,4 St 1, 3,5 St 1 2-TD 1095, 4 x AA 118
Gleichrichter:	B 30 C 700
Netzspannung:	110/220 V Wechselstrom
Leistungsaufnahme:	ca. 24 Watt
Sicherungen:	Netzsicherung 0,8 A Endstufensicherung 1 A
Skalenlampen:	7 V; 0,3 A
Anzeigelampe:	7 V; 0,1 A
Anschlüsse:	Antenne, TA/TB, Lautsprecher 4 Ω

Abmessungen:

	12 RB 600	12 RH 700	LS-Box
Breite	780 mm	500 mm	150 mm
Höhe	127 mm	127 mm	127 mm
Tiefe	197 mm	197 mm	197 mm

Fertigungsjahr: 1970/71

Bedienungsknöpfe (von links nach rechts)
Balanceregler
Tiefenregler
Höhenregler
Lautstärkeregler
AM/FM-Abstimmung

Drucktasten (von links nach rechts)
Ausschalter
TA-Schalter
Mono-Schalter
LW-Schalter
MW-Schalter
KW-Schalter
UKW-Schalter
AFC-Schalter

Bei Reparaturarbeiten sind die gültigen Sicherheitsvorschriften zu beachten.

Nachdruck nicht gestattet! Änderungen vorbehalten.

PRINTPLATTE (Leitungsseite) mit Meßpunkten

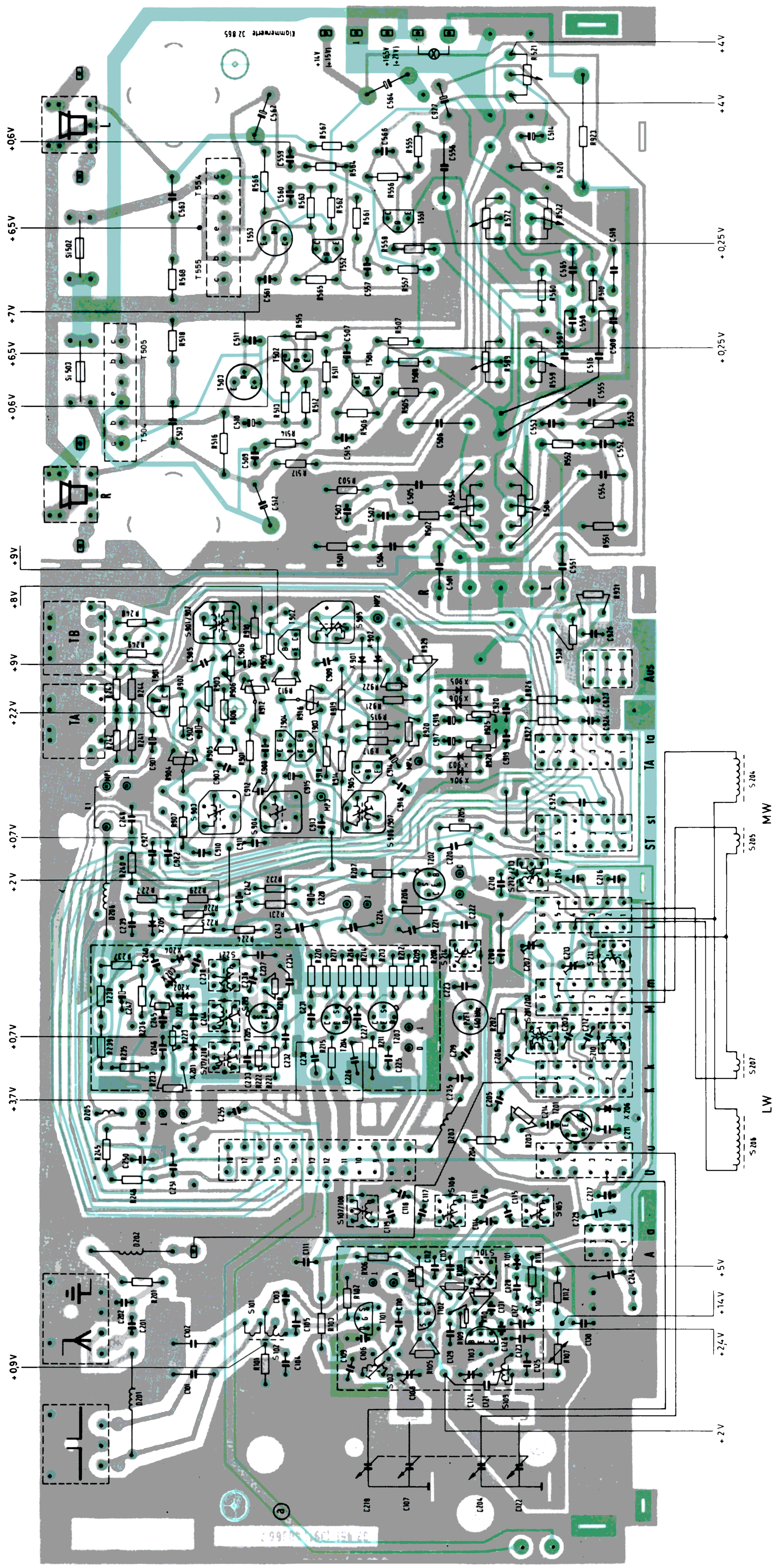

PRINTPLATTE (Bestückungsseite)

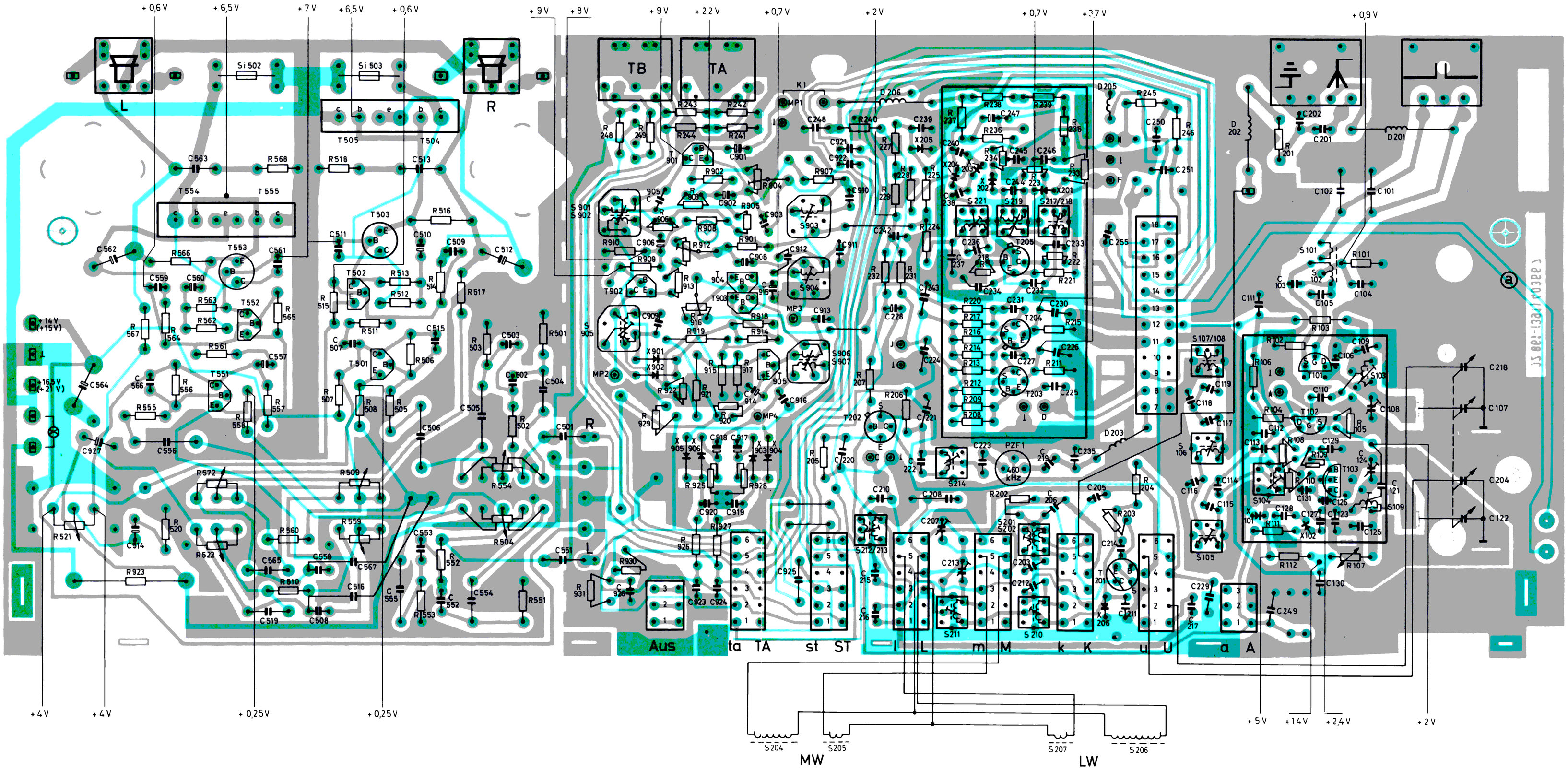

ABGLEICHANLEITUNG

AM/FM
Erforderliche Meßgeräte: ZF-Wobbler, NF-Oszillograph, NF-Voltmeter

FM/ZF-Abgleich 10,7 MHz
UKW-Bereichstaste drücken, NF-Oszillograph über Diodentastkopf an Meßpunkt F anschließen. Die Spulen S 219 und S 106 sind nach außen, die Spule S 107 nach innen zu verstimmen. ZF-Wobbler mit Abgleichfrequenz 10,7 MHz (Ausgang mit 60 Ohm abgeschlossen) über 10 nF an Meßpunkt D einspeisen und Spule S 217 abgleichen. Dann Wobblersignal von Meßpunkt A mit S 107, S 104 und S 105 auf maximale Kurvenhöhe und Symmetrie abgleichen.
Anschließend mit S 106 beste Kurvensymmetrie einstellen, evtl. alle Kreise des 4-Kreis-Filters gegenseitig etwas nachstimmen.
Filterkurvenbreite etwa 200 kHz bei halber Kurvenhöhe. Zum Abgleich des Ratiofilters ist der NF-Oszillograph ohne Diodentastkopf direkt an Punkt MP 1 anzuschließen und mit S 219 auf S-Kurvennulldurchgang 10,7 MHz abzugleichen. Gesamtbandbreite (0,7) ca. 170 kHz.

AM/ZF-Abgleich 460 kHz
MW-Bereichstaste drücken, Drehkondensator auf 550 kHz stellen. NF-Oszillograph an Meßpunkt H. ZF-Wobbler mit Abgleichfrequenz 460 kHz (Ausgang mit 60 Ohm abgeschlossen) über 10 nF an Meßpunkt C einspeisen. Mit Spulen S 221, S 214 auf maximale Kurvenhöhe und Symmetrie zum Piezofilter „PZF" abgleichen. Gesamtbandbreite (0,7) ca. 3 kHz.

AM/FM-Oszillator-Vorkreisabgleich
Vor Beginn des Oszillatorabgleichs ist zu prüfen, ob bei eingedrehtem Drehkondensator der Skalenzeiger auf der linken Lochung der Eichmarkierung steht. Für den Vorkreisabgleich aller Bereiche siehe Abgleichtabelle. Der Meßsenderausgang muß bei FM 240 Ohm betragen (Impedanzwandler 60/240 Ohm); bei AM wird das Signal über eine Kunstantenne (200 pF + 400 Ohm) an die Antennenbuchse eingespeist.
Bemerkung: Bei Neuabgleich der AM-, Vor- und Oszillatorkreise ist die Einstellreihenfolge stets Langwelle, Mittelwelle und Kurzwelle.

TRIMMPLAN

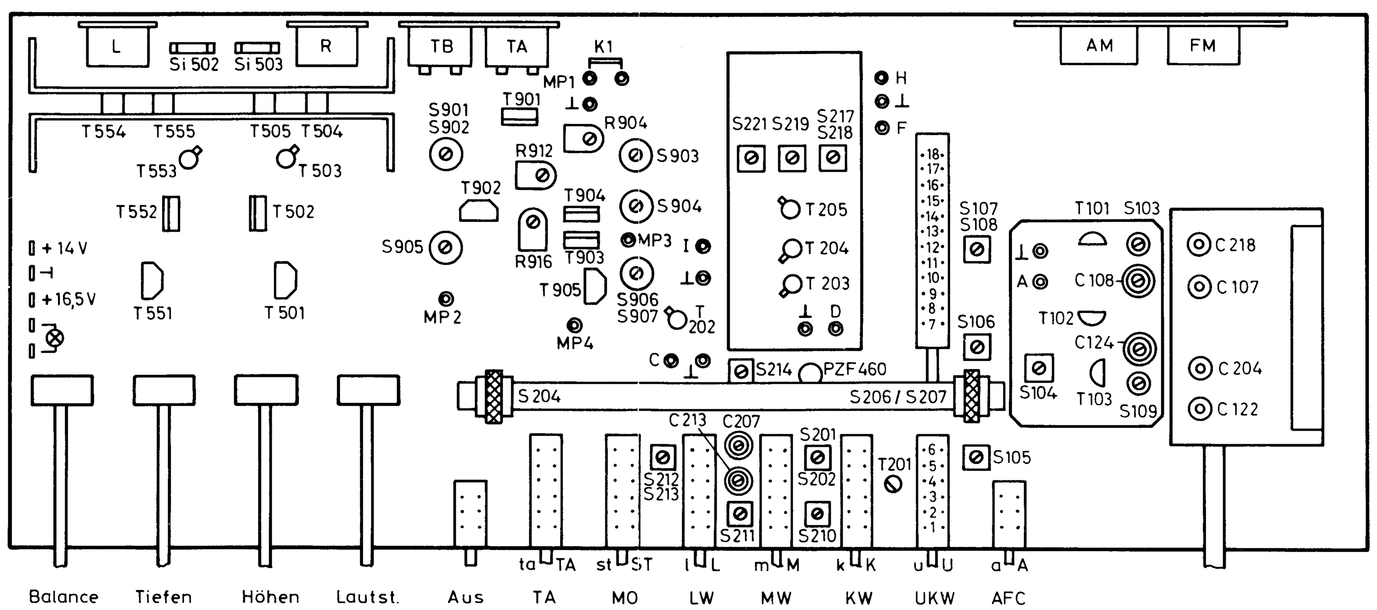

TABELLE

Bereich		Osz.	Zw.-Kr.	Vorkreis	Abgleichfrequenz	ZF
UKW	87,2–104,3 MHz	S 109 C 124	S 103 C 108		88,3 MHz 101 MHz	10,7 MHz S 104, S 105 S 106, S 107 S 217, S 219
KW	5,85–10,3 MHz	S 210		S 201	6,5 MHz	
MW	513–1605 (510–1620) kHz	S 211 C 213		S 204 C 207	580 kHz 1460 kHz	460 kHz S 314, S 221
LW	147–350 kHz	S 212		S 206	160 kHz	

12 RB 600, 12 RH 700

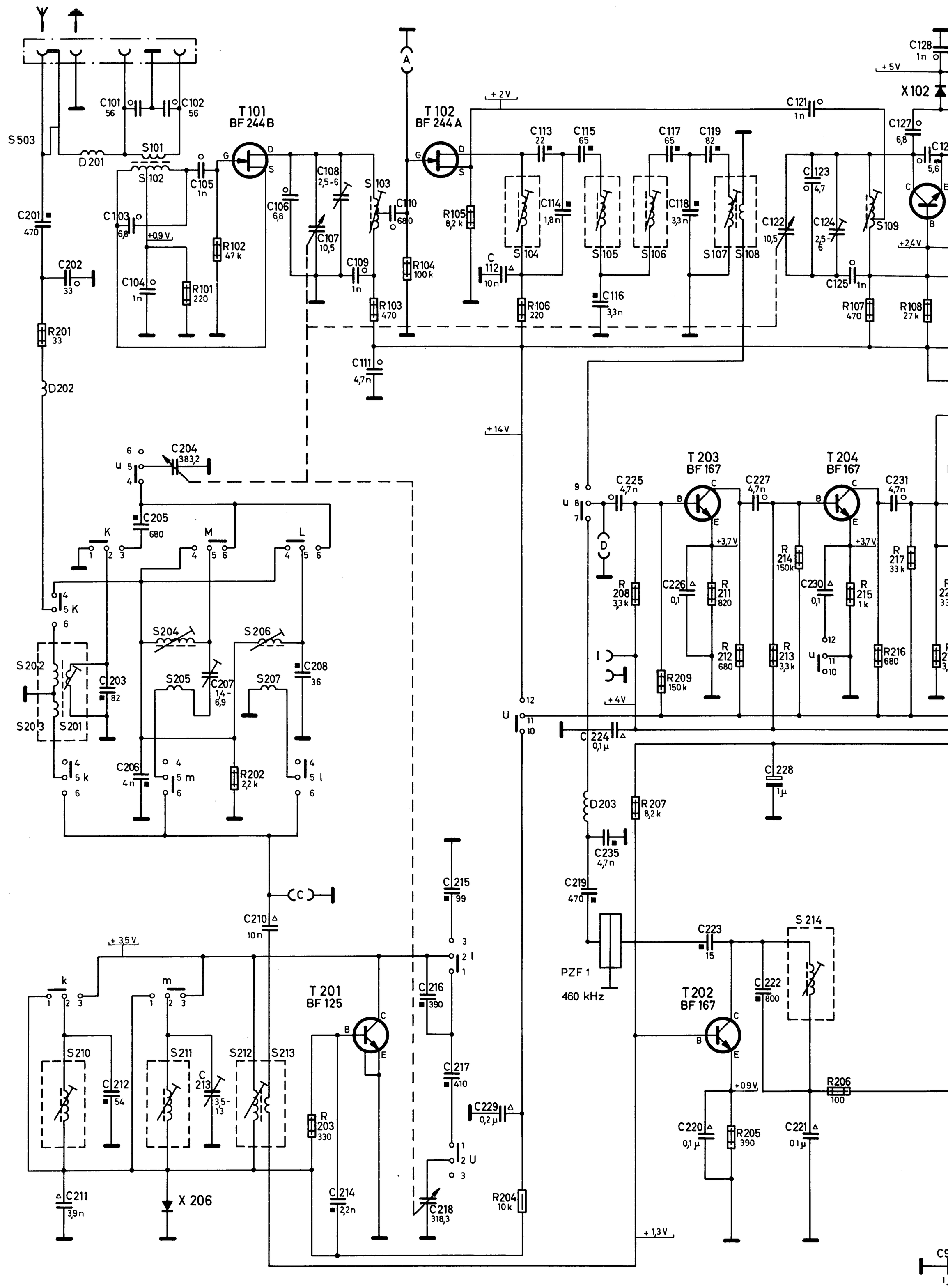
T 101
BF 244 B
T 102
BF 244 A
T 203
BF 167
T 204
BF 167
T 201
BF 125
T 202
BF 167
PZF 1
460 kHz
X 102
X 206
S 503
D 201
D 202
D 203
S 101
S 102
S 103
S 104
S 105
S 106
S 107
S 108
S 109
S 201
S 202
S 203
S 204
S 205
S 206
S 207
S 210
S 211
S 212
S 213
S 214
+ 2 V
+ 5 V
+ 2,4 V
+ 0,9 V
+ 14 V
+ 3,7 V
+ 4 V
+ 3,5 V
+ 1,3 V
+ 0,9 V

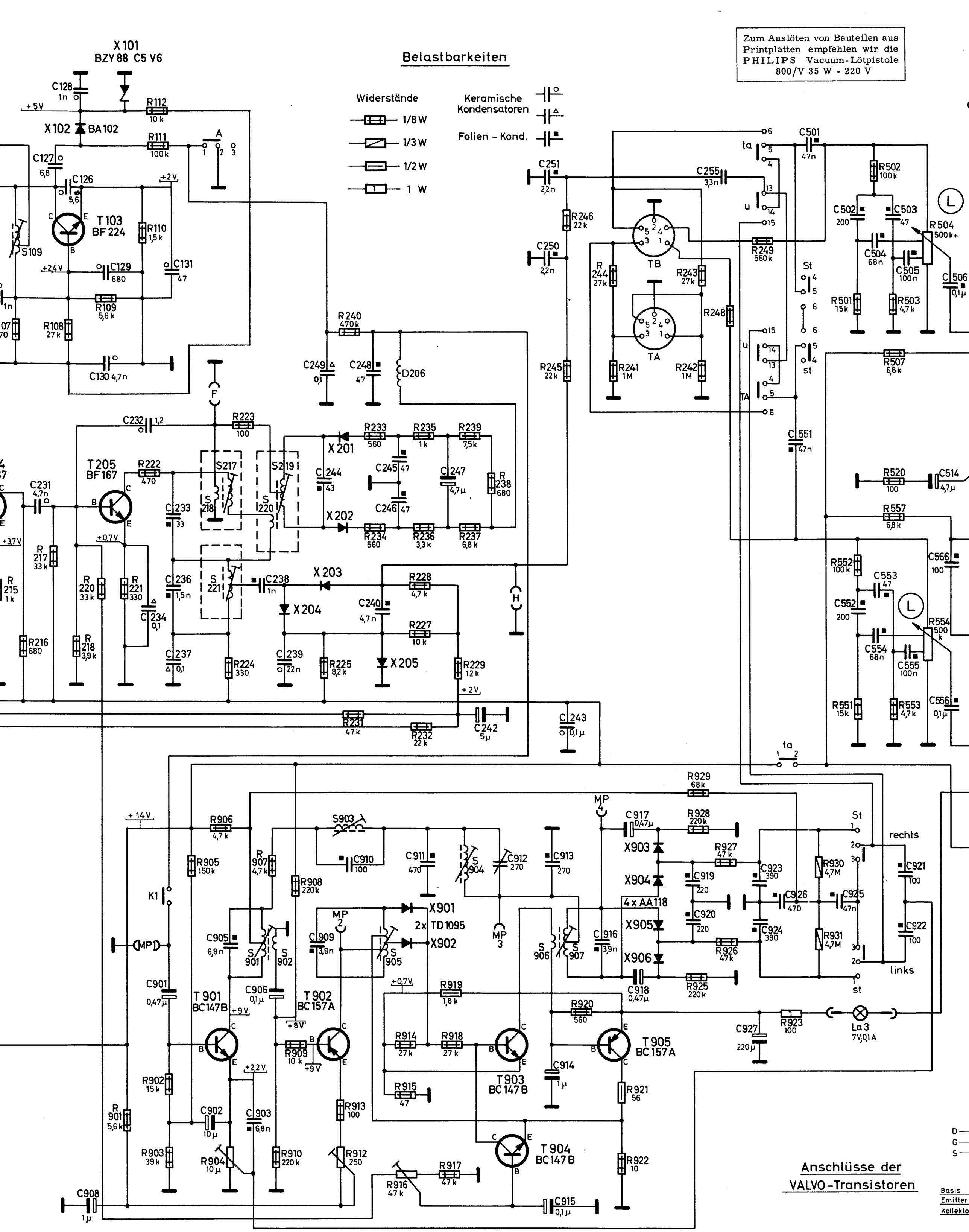

Nachdruck nicht gestattet! Änderungen vorbehalten.

von Bauteilen aus
mpfehlen wir die
acuum-Lötpistole
5 W - 220 V

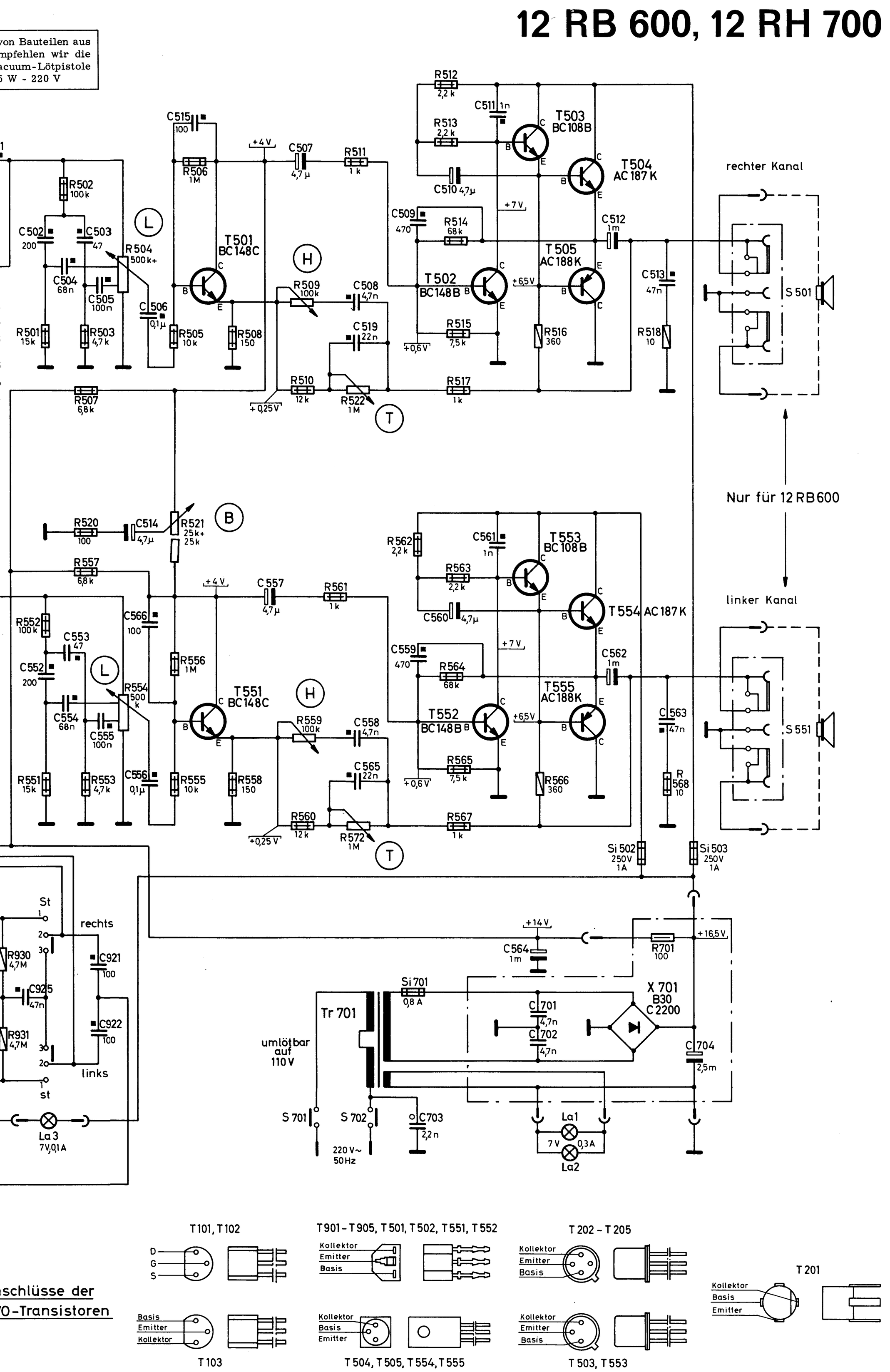

schlüsse der
0-Transistoren

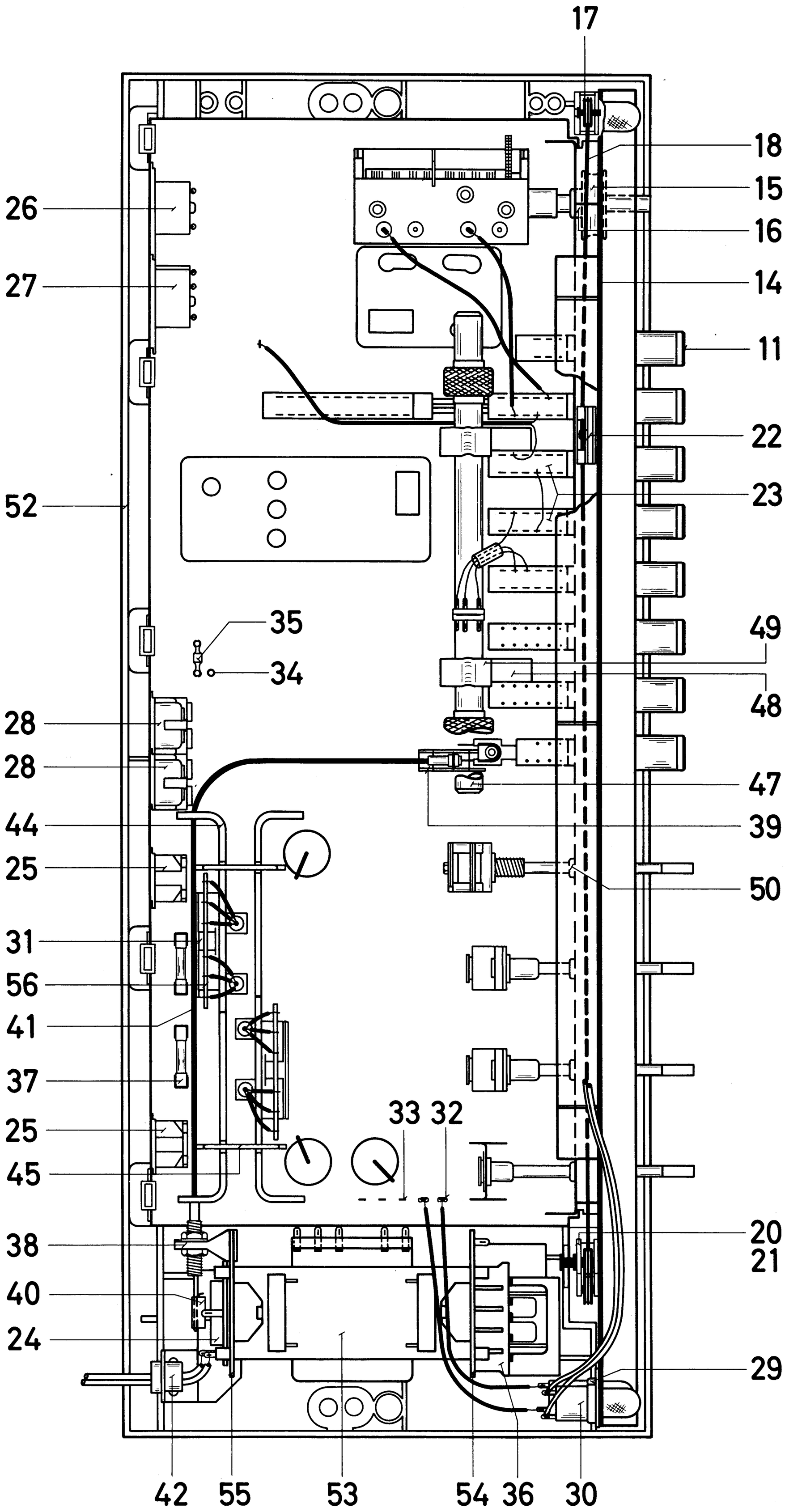
17
18
15
16
14
11
22
23
49
48
47
39
50
20
21
29
26
27
52
35
34
28
28
44
25
31
56
41
37
25
45
38
40
24
33 32
42
55
53
54
36
30