PHILIPS Service

12 RB 462

Sagitta

AM/FM - Alltransistor - Wechselstromsuper

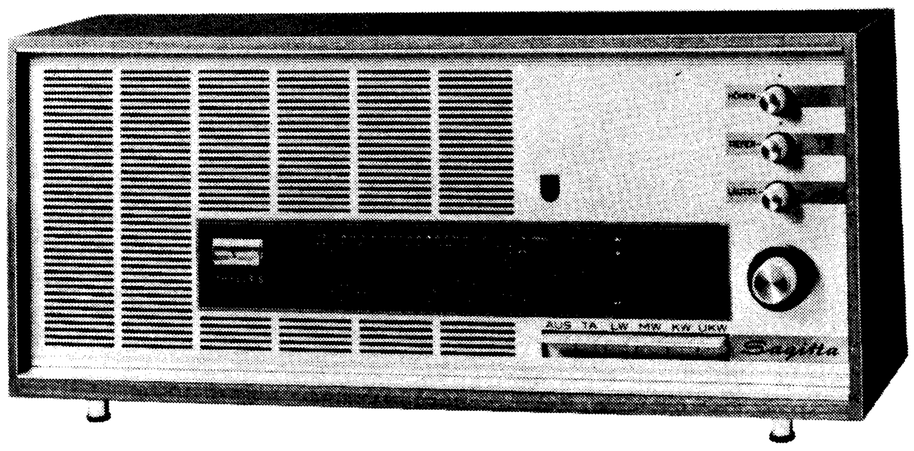

Bedienungsknöpfe von oben nach unten:

Kleiner Knopf: Höhenregler
Kleiner Knopf: Tiefenregler
Kleiner Knopf: Lautstärkeregler
Knopf vorn: AM-Abstimmung
Knopf hinten: FM-Abstimmung
Drucktasten: Aus, TA, LW, MW, KW, UKW

Technische Daten

Wellenbereiche :	FM-UKW 87,5 - 104 MHz
	AM-KW 5,95 - 12,2 MHz
	MW 517 - 1620 kHz
	LW 150 - 260 kHz
Schaltung:	FM: 11 Kreise; AM: 7 Kreise
Zwischenfrequenz:	FM: 10,7 MHz; AM: 460 kHz
Demodulation:	FM: Ratiodet.; AM: Diode
Transistoren:	4 x AF 121, AF 124, AF 125 2 x AC 125, AC 126, 2-AC 128
Dioden:	2 x AA 119, 2- AA 119, BZY 88/C6V2, BZY 88/C7V5
Gleichrichter:	B30 C750
Lautsprecher:	AD 3700 HMD/06 Z = 25 Ω
Netzspannung:	117/220 V Wechselstrom
Sicherung:	110 V, 250 mA; 220 V, 125 mA
Leistungsaufn.:	15 Watt
Skalenlampe:	2 x 12 V, 0,1 A
Anschlüsse:	AM/FM-Antenne, TA/TB, Lautspr.
Abmessungen:	Breite: 508 mm Höhe: 215 mm Tiefe: 155 mm
Gewicht:	ca. 4,5 kg
Fertigungsjahr:	1966/67

Spezial - Ersatzteile

Bei Bestellungen vergessen Sie bitte nicht, stets die Bestell - Nummer anzugeben!

Alle übrigen Ersatzteile sind in den PHILIPS Service Standardmaterial - Sortimenten enthalten.

Spulen

Pos.	Bezeichnung	Bestell - Nummer
S 1 - S 7	UKW-Einheit	3122 108 56480
S10	Breitband-Drosselsp.	VK 200 19
S11 , S11'	AM-ZF-Sperrkreis	3112 318 21190
S12 - S15	MW+LW Ferroceptor	3112 328 20180
S16 , S17	KW-Vorkreisspule	3112 318 20390
S19	MW-Oszillatorspule	3112 318 20380
S20	KW-Oszillatorspule	3112 318 20400
S21	FM-ZF-Sekundärkreis	3112 318 20350
S22 - S24	FM-ZF-Bandfilter	3112 318 20320
S25 , S26	AM-ZF-Bandfilter	3112 318 20280
S27 - S29	FM-ZF-Bandfilter	3112 318 20320
S30 , S31	AM-ZF-Bandfilter	3112 318 20280
S32 - S34	FM-Ratiodetektor	3112 318 20290
S35 , S36	AM-Diodenkreis	3112 318 20370
S40 - S42	Netztrafo	3112 318 30470
S43 - S45	Treibertrafo	3112 318 30200
S46	Lautsprecher 25 Ω	AD 3700 HMD/06
J 1	Anzeige-Instrument	3112 338 70420

Transistoren, Dioden, Gleichrichter

Pos.	Bezeichnung	Bestell - Nummer
T 1	FM-HF-Transistor	AF 121
T 2	FM-Osz.u.Mischtrans.	AF 125
T 3	AM-Osz. Transistor	AF 125
T 4	AM-HF/FM-ZF-Trans.	AF 121
T 5	AM/FM-ZF-Transistor	AF 121
T 6	AM/FM-ZF-Transistor	AF 121
T 7	NF-Transistor	AC 125
T 8	NF-Transistor	AC 125
T 9	Treiber-Transistor	AC 126
T10, T11	Endtransistorpaar	2- AC 128 K
X 1	Übersteuerungsschutzd.	AA 119
X 2, X 3	FM-Detektor-Diodenpaar	2- AA 119
X 4	AM-Detektor-Diode	AA 119
X 5	Selengleichrichter	3112 318 70010
X 6	Zenerdiode	BZY 88/C6V2
X 7	Zenerdiode	BZY 88/C7V5

Nachdruck nicht gestattet! Änderungen vorbehalten.

Transformatoren

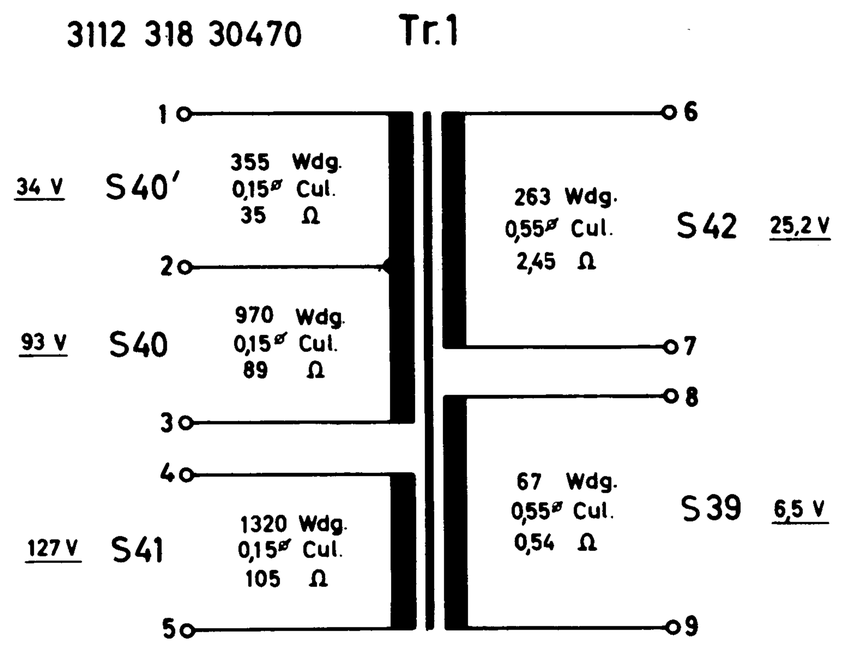

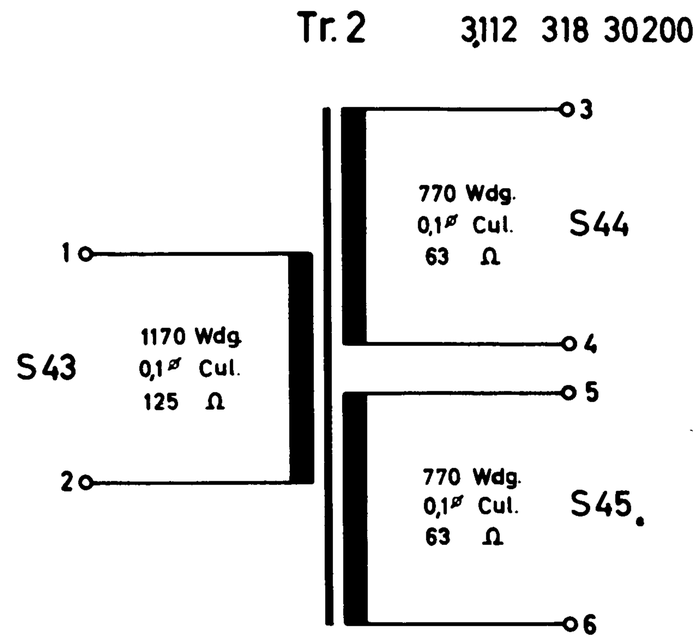

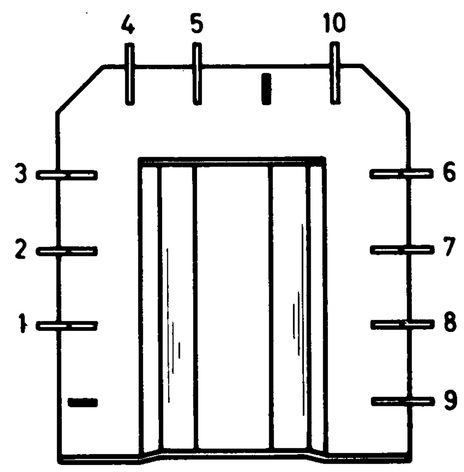

Auf Lötanschlüsse gesehen

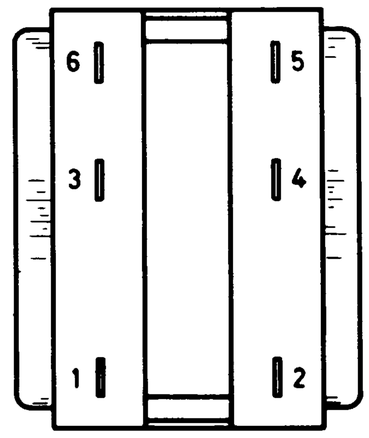

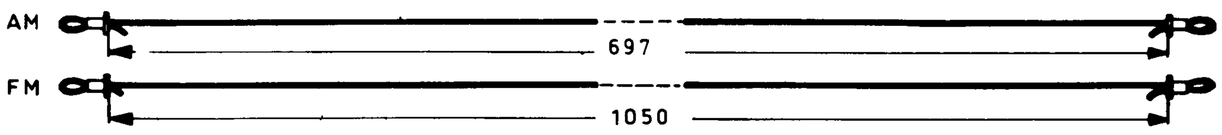

SEILFÜHRUNGSPLAN

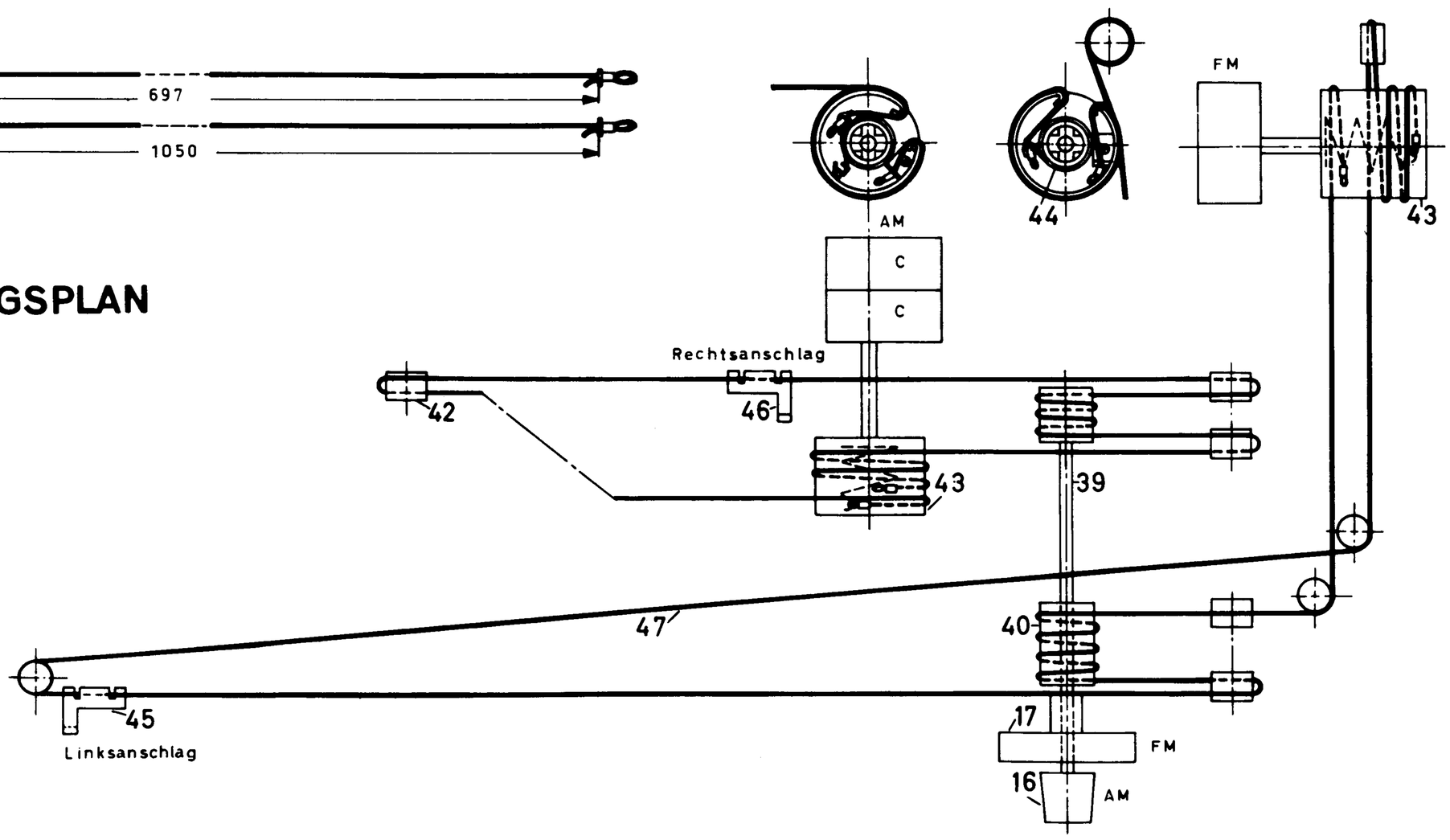

WELLENSCHALTER

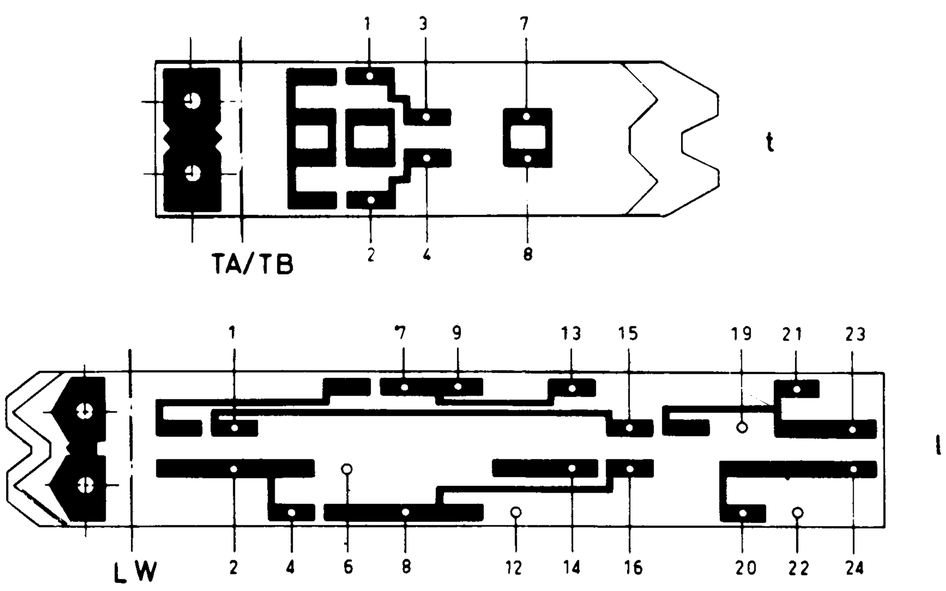

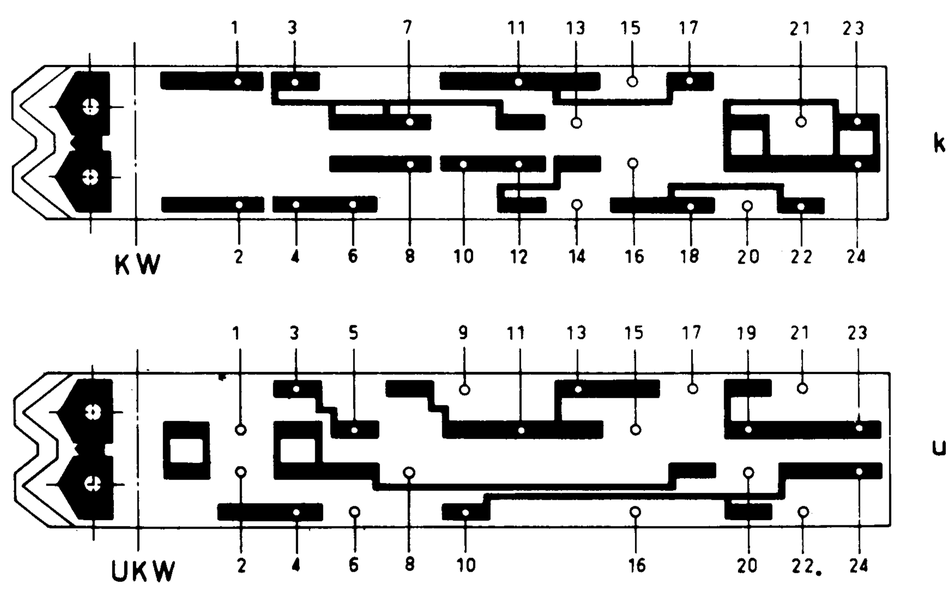

Gerätezusammenstellung

Netzteilplatte

Umschaltplatte

Netzschalter

Netzschnur mit Stecker

L.S.-Buchse

T.B.-Buchse

AM-Ant.Buchse

FM-Ant.Buchse

C an 131 L-Pl.
E an 145 L-Pl.
Absch. an 161 L-Pl.

Print 1

Print 2

UKW-Teil

Print 3

UKW-Teil

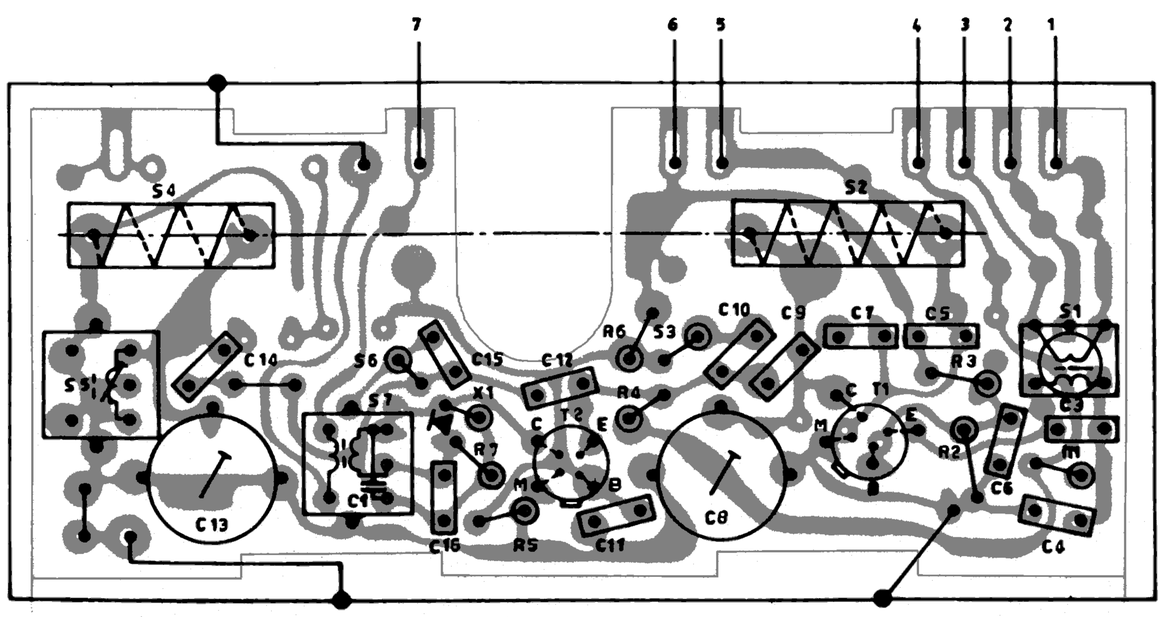

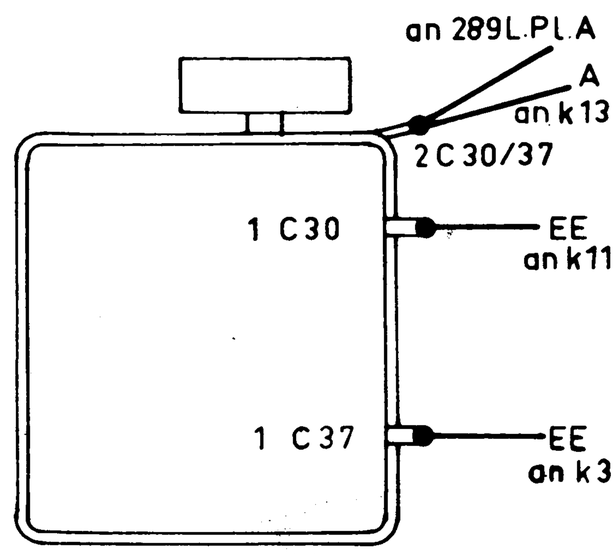

PHILIPS Service

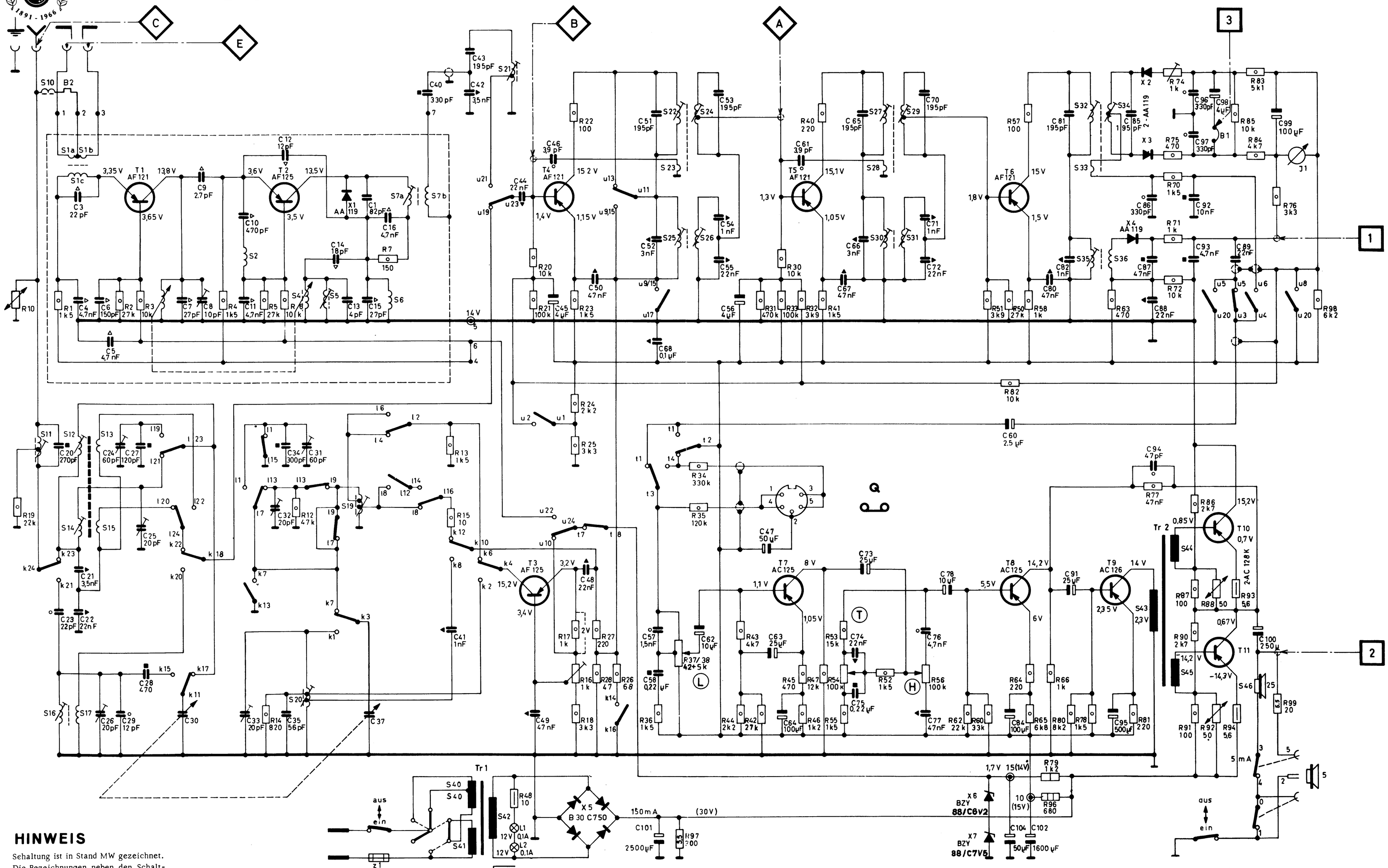

HINWEIS

Sehaltung ist in Stand MW gezeichnet. Die Bezeichnungen neben den Schaltkontakten besagen, daß der Kontakt nur bei diesem Wellenbereich umgeschaltet wird.

UKW-Kontakte = u
KW -Kontakte = k
LW -Kontakte = l
TA -Kontakte = t

Alle angegebenen Spannungswerte sind nach + Schaltungspunkt 10 ohne Signal gemessen. Instrument ≧ 33 k Ohm/V. (Ausnahme) nach Masse.

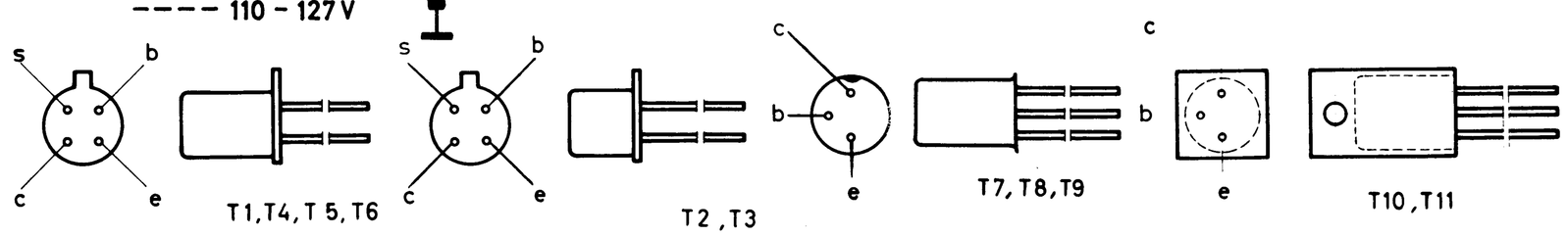

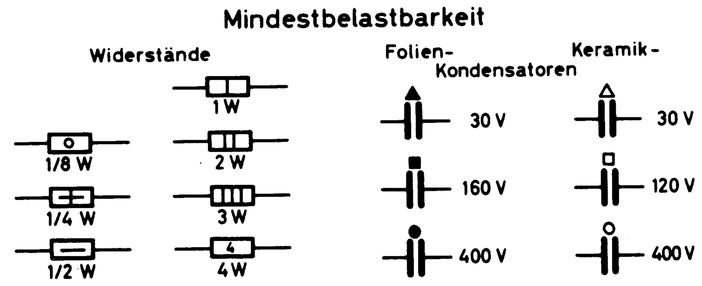

DEUTSCHE PHILIPS G.M.B.H., HAMBURG 1
SERVICE-ABT.

Nachdruck nicht gestattet! Änderungen vorbehalten.

ABGLEICHANLEITUNG

Abgleich-Reihenfolge	Bereich	über	an	Frequenz	Modulation	Indikator	an	Bemerkung	Skalenzeiger	Verstimmen	Abgleichen	Anzeige
AM-ZF-Kreise	M	33 nF + 1 k Ohm	A	460 kHz	AM 400 Hz 30 %	Outputmeter	2		Max. Drehko	S 30, S 26	S 31, S 35, S 30	max. Output
			B								S 25, S 26	
			C								S 11	min. Output
FM-ZF-Kreise	U	10 nF + 1 k Ohm	A	10,7 MHz	FM 50 Hz ± 300 kHz Hub	Wobbel-Oszillograph	3	Brücke B 1 getrennt	Max. Drehko	S 34, S 27, S 24 S 21	S 32, S 29, S 27	optimale Durchlaßkurve
			B								S 22, S 24	
			D								S 21, S 7	
											S 34	opt. S-Kurve
					+ AM 30 %						R 74	max. AM-Unterdrückung
AM-Abstimm-Kreise	M	Kunst-Antenne	C	600 kHz	AM 400 Hz 30 %	Outputmeter	2		Marke 600 kHz		S 19, S 14	max. Output
	L			166 kHz					Marke 166 kHz		C 31, S 14	
	K			6,45 MHz					Marke 6,45 MHz		S 20, S 16	
	M			1500 kHz					Marke 1500 kHz		C 32, C 25	
	L			260 kHz					Marke 260 kHz		C 24, S 12	
	K			11,8 MHz					Marke 11,8 MHz		C 33, C 26	
FM-Abstimm-Kreise	U	60 Ohm sym.	E	88,2 MHz	FM 15 kHz Hub	Outputmeter	2		88,2 MHz		S 5, S 2	max. Output
				102,6 MHz					102,6 MHz		C 13, C 8	

PRINTPLATTE (Leitungsseite)

mit Meßpunkten

Print 1

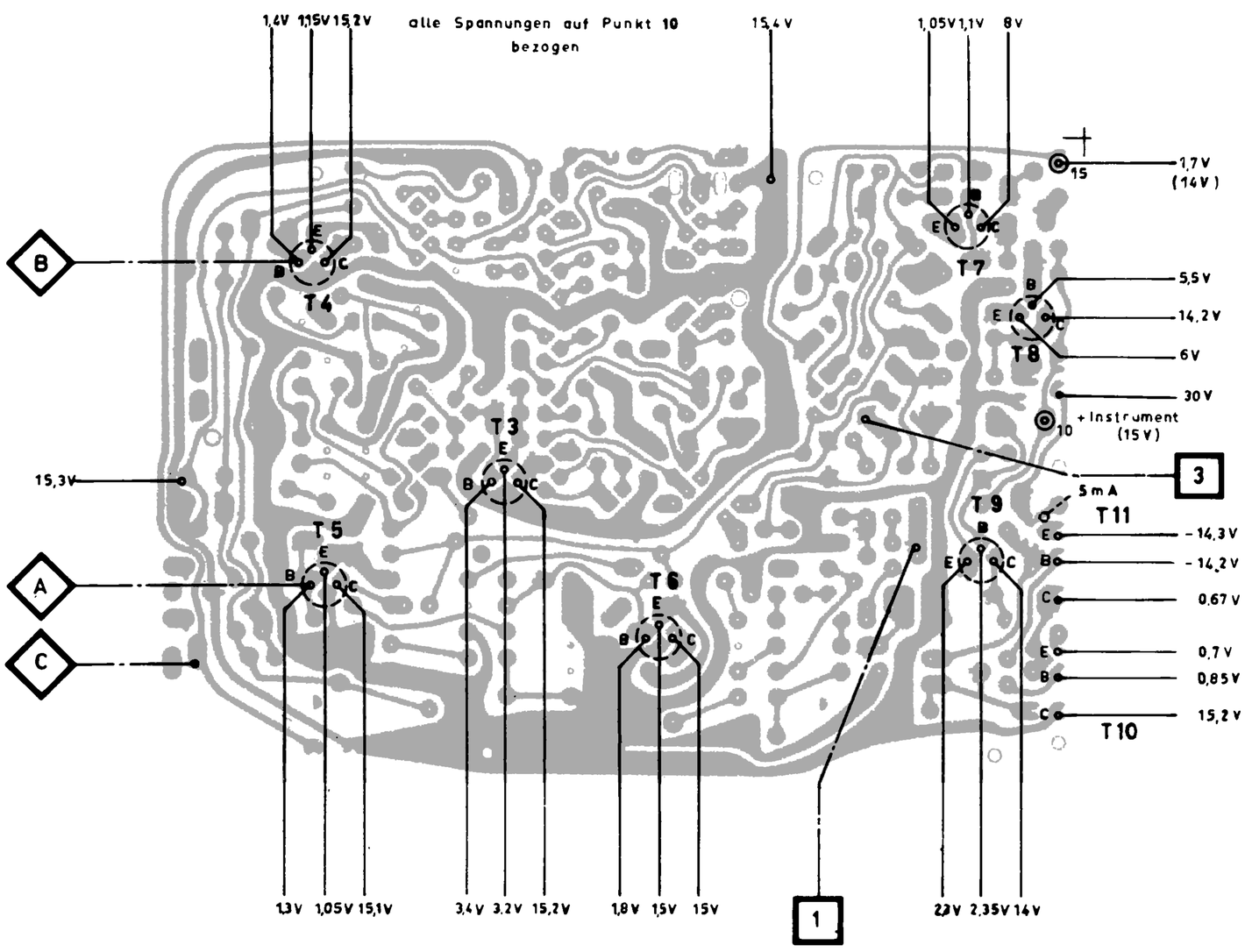

Print 3

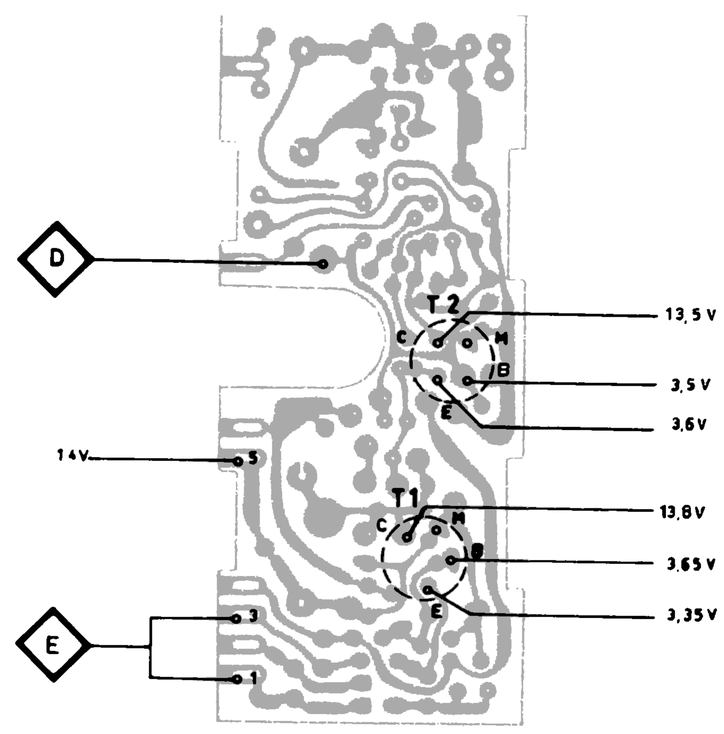

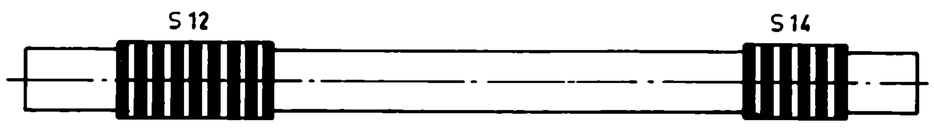

TRIMMPLAN

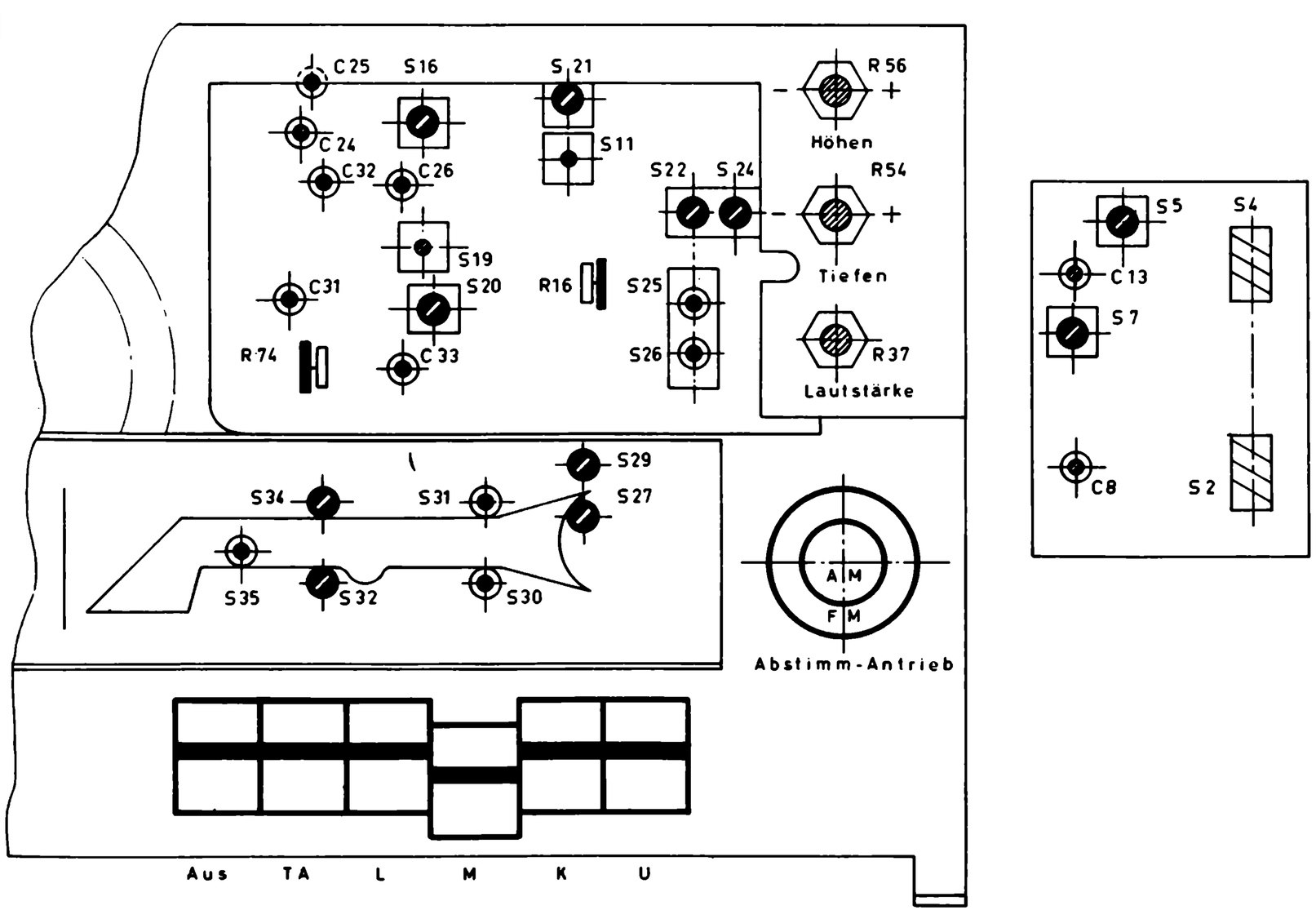

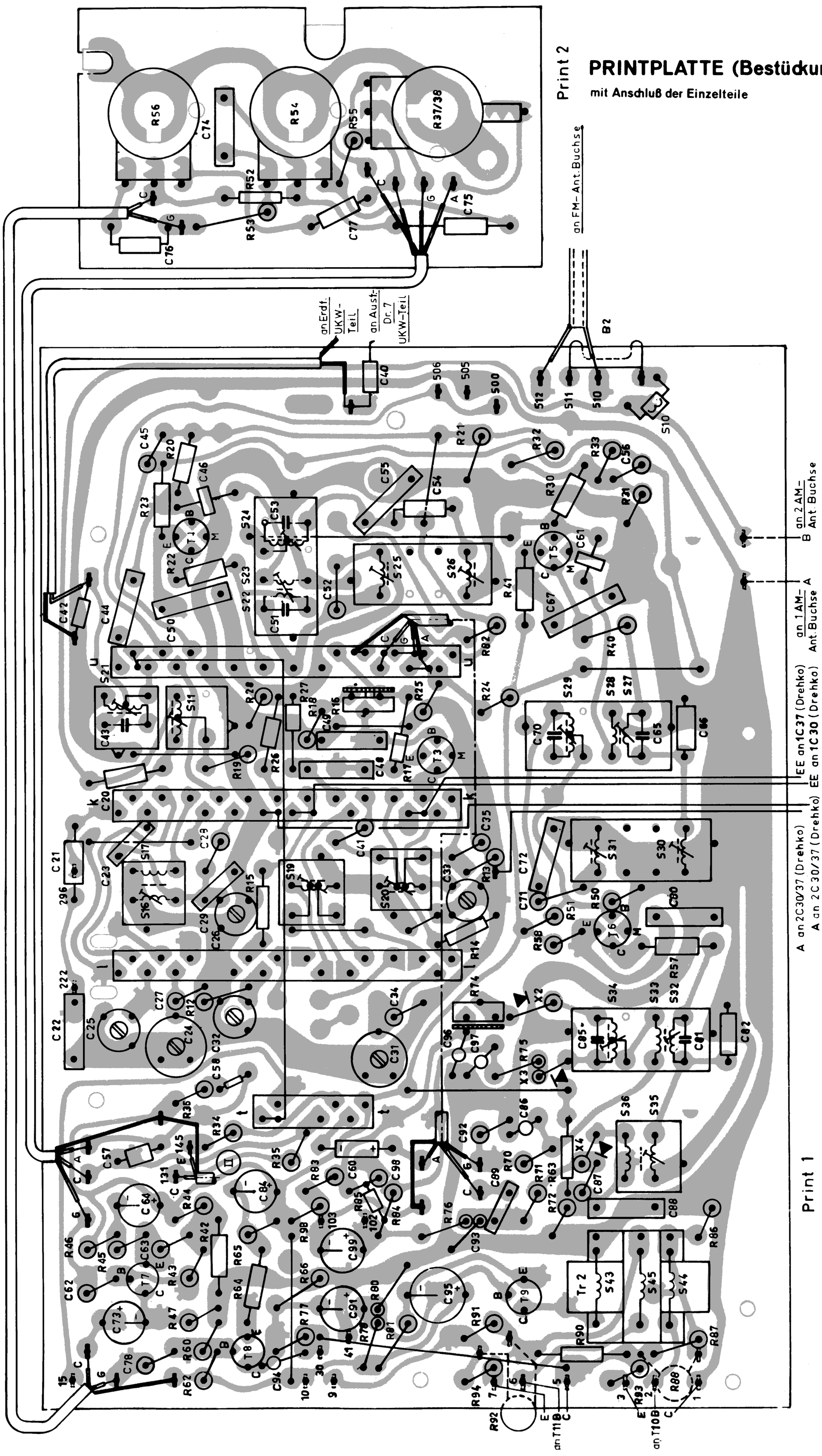

PRINTPLATTE (Bestückungsseite)

mit Anschluß der Einzelteile