Service
Service
Service

Service Manual

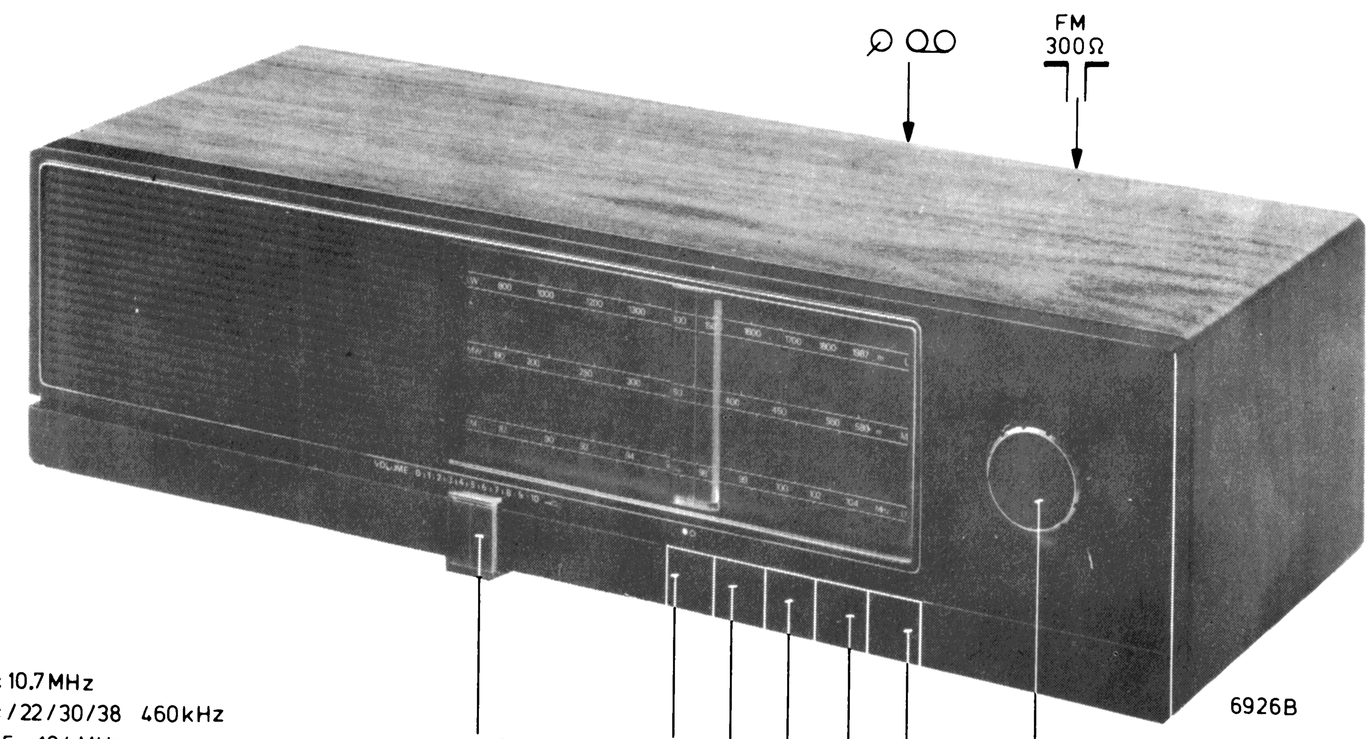

IF-FM: 10,7 MHz
IF-AM: /22/30/38 460 kHz
FM: 87.5 - 104 MHz
SW: 5.95 - 6.2 MHz
MW: 520 - 1605 kHz
OUTPUT POWER: 2.5W - 4Ω (d=10%)

Safety regulations require that the set be restored to its original condition and that parts which are identical with those specified, be used.

Documentation Technique Service Dokumentation Documentazione di Servizio Huolte-Ohje Manual de Servicio Manual de Serviço

Subject to modification

4822 725 11602

Printed in The Netherlands

REMOVING THE CABINET

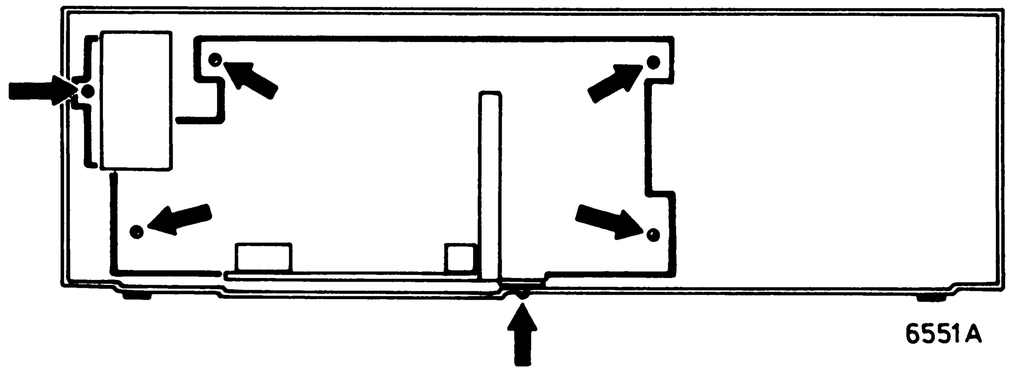

REMOVING THE FM-TUNER

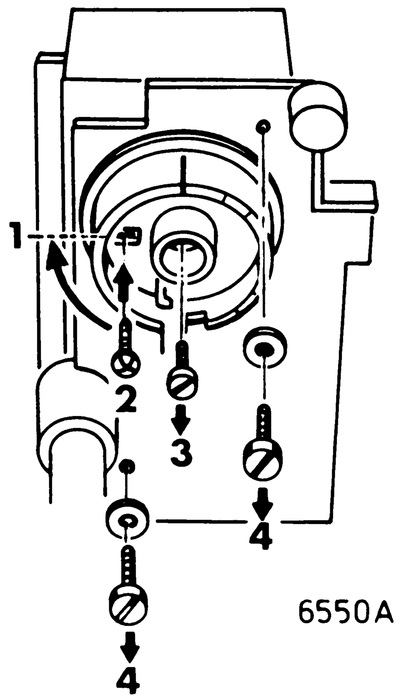

ATTENTION: REPLACEMENT OF VAR.CAP.

Keep during the replacement of the var.cap.
the pointer in the middle of the scale

DRIVE CORD RUN

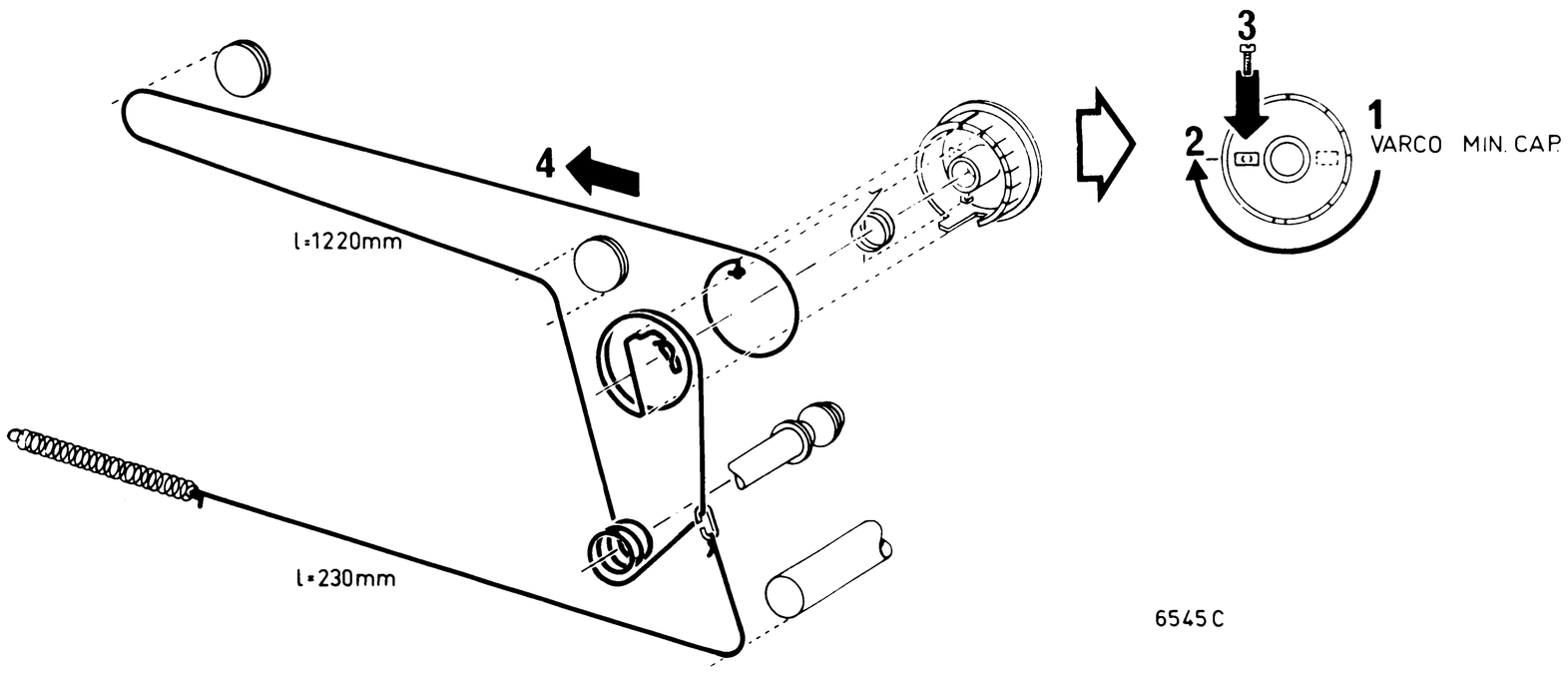

CS52841

MISC.	S409 S451 S414 S412/413 TS401 TS400. S453. S454. S455 D432 TS402 S456. S457. S458 TS403 S459. S461 D435. S460 D433 D434
MISC.	VL1 S471. VL484 LA1 D441 – D444 D438 BU TS411 TS412 TS413 D440 TS415. TS414 S481
C	656 665 654 655 C 667 653 670 651 652 663 674 673 677 680 679 683 686 684 685 678 687 688 689 693 692 690 694 695 700 696 702 752 697 698 699
C	765 764 763 672 760 761 703 664 704 660 657 658 661 662 762 659 754 751 753 681 755 682 756 757 701 752 758 759
R	500 501 505 506 504 533 502 532 507 503 516 508 576 510 512 513 529 514 515 517 519 518 509 511 526 524 528 520 521 527 522 523
R	530 531 528 528 577 578 579 581 580 582 584 586 – 588 590 589 585 591 594 592 593 595 596

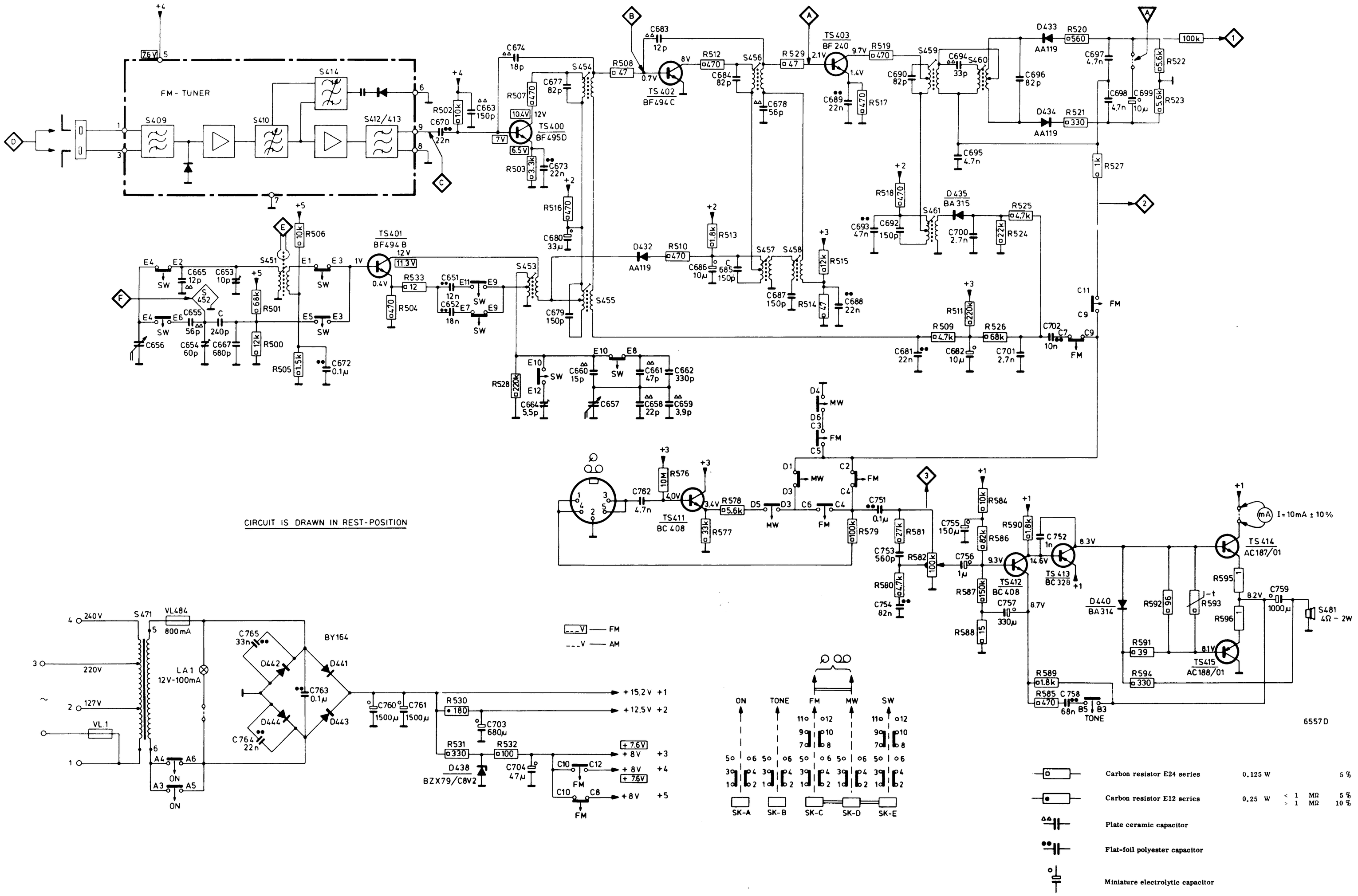

CS52844

MISC	FM-TUNER	TS400	TS401	D432	TS402	TS403	D435	D438	D433, 434	TS412, 411, 413	D440	D442	LA483	VL484
S	455 454	457	458 451	456	461	459	460	452	471	481				
C	654 666 667 655 660-662 664 665 653	651	652 683 672	751	753 754	763	761	765	764	760				
C	663 670 673 674 680 704	681	682 686	688 678 689 703 700 691 693-695	701	702 697 699 755-757	758	752 762	759					
R	502	528	504 533	501 500 505 506	581 580	527	521	523	582					
R	503	507	516 511 509 508 510	512-515	526 529 524 517 532 519 525	518 530 531	520 522 584-590 578 576 593 591 577 594 592 579	595	596					

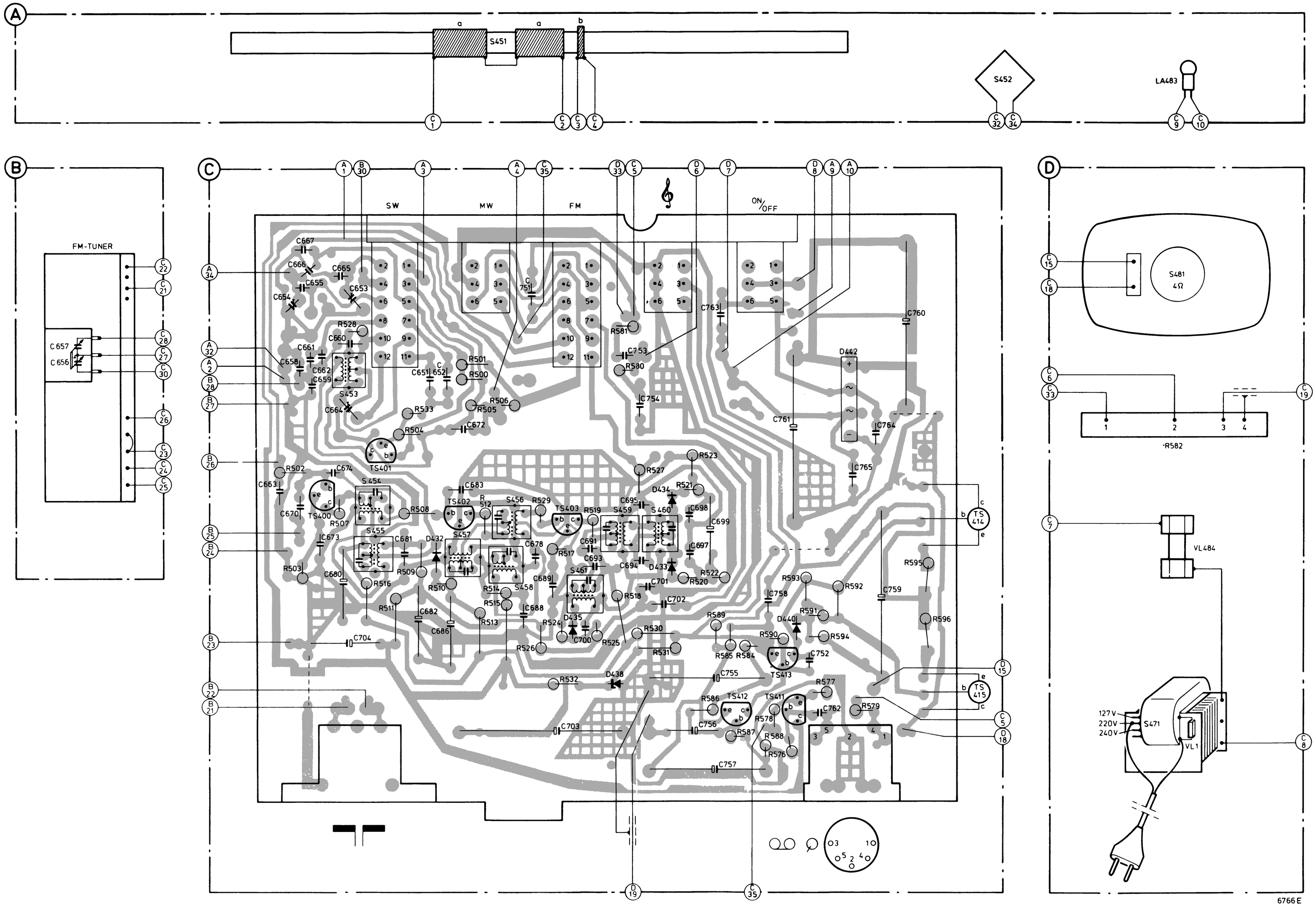

CS52846

| MISC | | |

GB

1. Open bridge A
2. Adjust for maximum height and symmetry of the band-pass curve.
3. Close bridge A
4. Adjust for max. slope and symmetry of the "S"-curve. Connect a DC meter to 2 and check the zero passage of the "S"-curve.

F

1. Ouvrir le pontet A
2. Régler sur hauteur et symétrie maximum de la courbe de réponse.
3. Fermer le pontet A
4. Régler à la pente et à la symétrie max. de la courbe "S". Raccorder un voltmètre pour tension continue à 2 et contrôler le point de passage par zéro de la courbe "S".

I

1. Aperire il ponte A
2. Regolare altezza maxima simmetria della risposta in frequenza.
3. Chiudere il ponte A
4. Regolare per pendenza e simmetria massima della curva ad "S". Collegare il metro di tensione continua a 2 e controllare il passaggio a zero della curva "S".

S

1. Öppna bryggan A
2. Justera till max. höjd och symmetri på bandpasskurvan.
3. Slut bryggan A
4. Justera för max. höjd och symmetri på S-kurvan. Anslut en DC-voltmeter till 2 och kontrollera S-kurvans nollgen-omgång.

N

1. Bryt printleder A
2. Justér til maks. høyde og symmetri på båndpass kurven.
3. Lodd igjen printleder A
4. Justér "S"-kurven til max. stejlhed og symmetri. Forbind et DC voltmeter til punkt 2 og kontrollér nullgjennomgangen til "S"-kurven.

NL

1. Brug A openen.
2. Afregelen op max. hoogte en symmetrie van de doorlaat-kromme.
3. Brug A sluiten.
4. Afregelen op max. steilheid en symmetrie van de "S"-kromme. Gelijkspanningsmeter aansluiten aan 2 en de nul-doorgang van de "S"-kromme controleren.

D

1. Öffne Brücke A
2. Justiere auf maximale Höhe und Symmetrie der Durch-lasskurve.
3. Schliesse Brücke A
4. Justiere auf maximale Schräge und Symmetrie der "S"-Kurve. Schliesse ein Gleichspannungsmesser an 2 an und kontrolliere den Nulldurchgang der "S"-Kurve.

DK

1. Åbn broen A
2. Justér mf-kurven til max. højde og symmetri.
3. Luk broen A
4. Justér til max. helling og symmetri på "S"-kurven. Forbind et jævnspændingsvoltmeter til 2 kontroller "S"-kurvens nullpassage.

SF

1. Avaa yhdistys A
2. Säädä läpäisy käyrä symmetriseksi ja maksimi korkenteen.
3. Kytke yhdistys A takaisin.
4. Säädä "S"-käyrän jyrkhyys ja symmetrisyys maksimiin. Kytke tasajännitemittari pisteeseen 2 ja tarkista "S"-käyrän nollakohta.

SK.... wave Range	signal to				Adjust	
MW (520-1605 kHz)	460 kHz via 5 nF Δf = 20 kHz (50 Hz)	A	max. cap.	S458 S455	S461	3 max.
		B			S458	
		E			S457	
					S455	
MW (520-1605 kHz)	512 kHz	E	max. cap.		S453	3 max.
	1500 kHz		tune in		C653	
	550 kHz				S451 a.b	
SW (5,95-6,20 MHz)	5,95 MHz	F	max. cap.		C664	3 max.
	6,10 MHz		tune in		C654	
FM (87,5-104 MHz)	10,7 MHz via 5 nF Δf = 200 kHz (50 Hz) 1	A	min. cap	S460 S456	S459	1 2
		B		S454 S413	S456	
		C			S454	
	96 MHz via 5 nF Δf = 200 kHz (50 Hz)	D	tune in		S413	1
					S412	2
				3	S460	2 4
			96 MHz		C434	2 V⎓ = 0 ± 30 mV

↕ Repeat - Herhalen - Répéter - Wiederholen - Ricomminciare - Repetera - Gentage - Gjentagelse - Toista

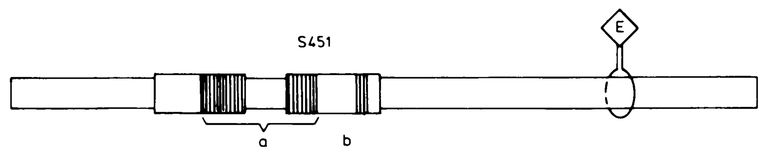

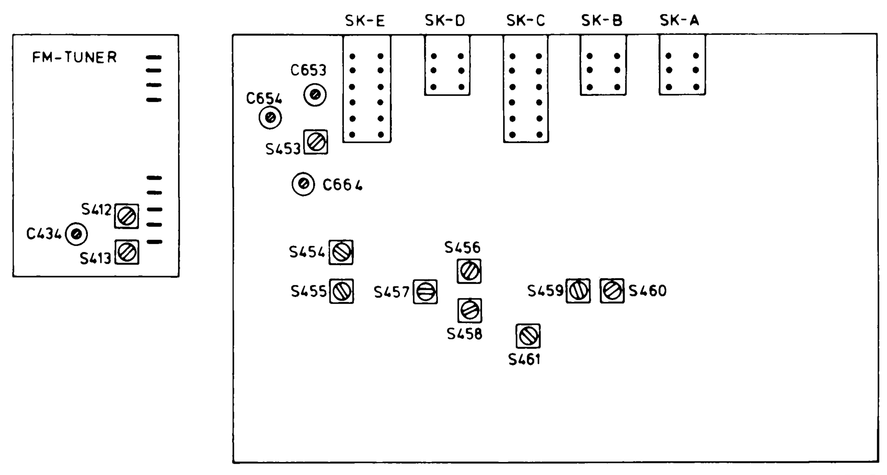

CS52847