CHANGEUR DE FRÉQUENCE ÉCONOMIQUE
3 LAMPES NOVAL + LA VALVE

Ce petit récepteur est économique dans sa catégorie parce qu'il utilise le minimum de tubes compatible avec le montage changeur de fréquence. Cela est rendu possible grâce aux lampes multiples qui existent dans la série Noval. En raison de sa simplicité cet appareil est très facile à réaliser et malgré cela son rendement est excellent.

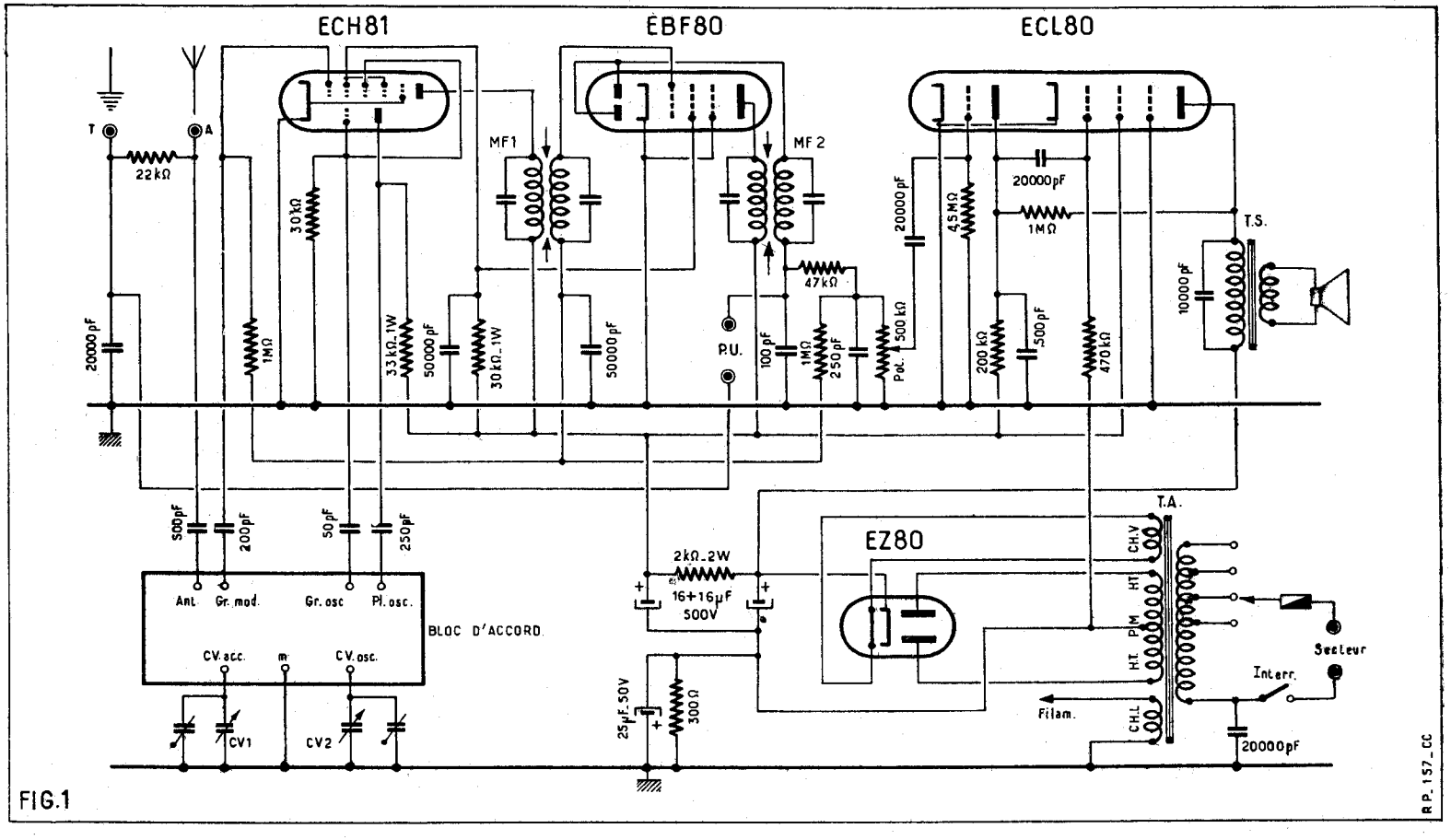

FIG.1