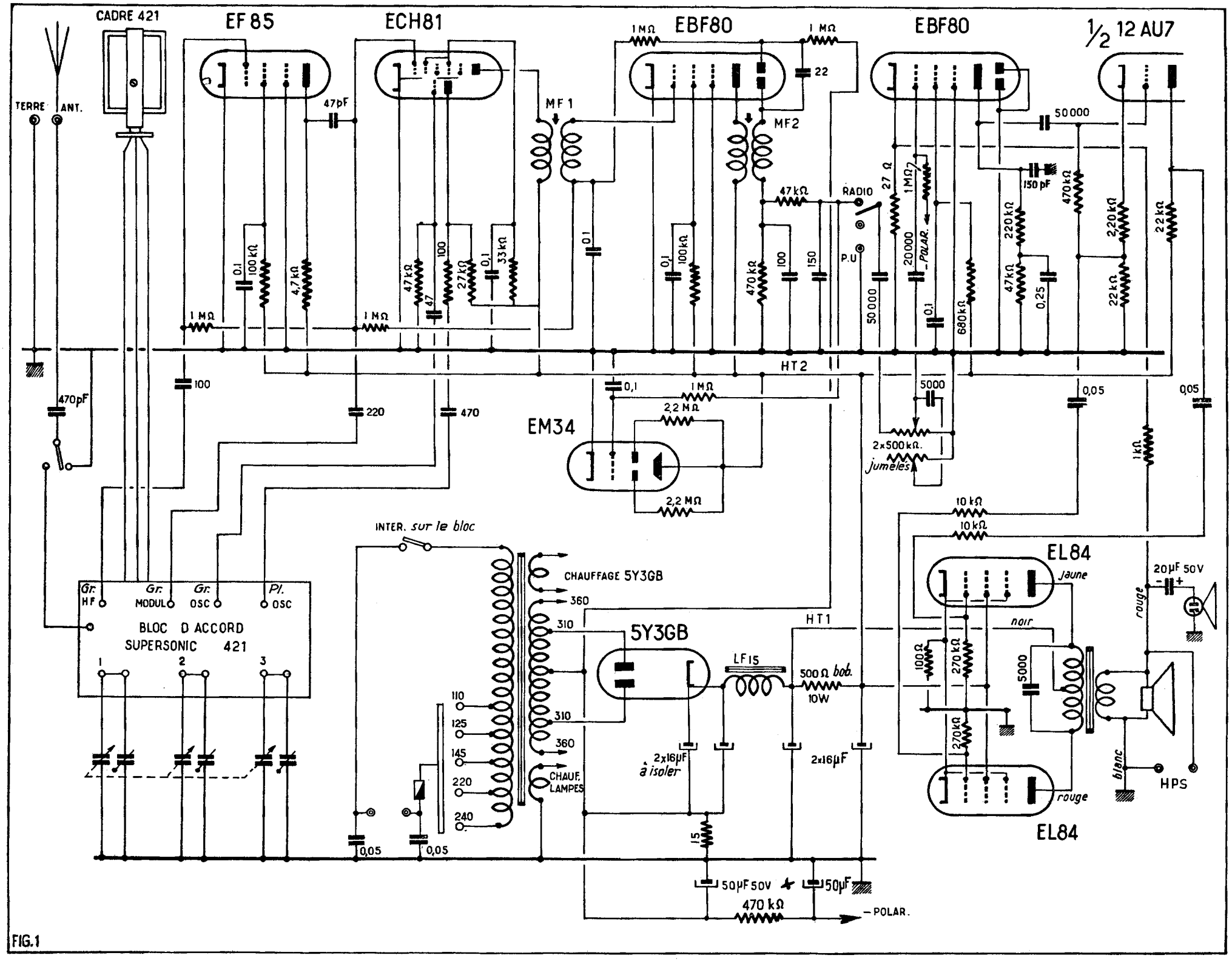
CADRE 421
EF 85
ECH81
EBF80
EBF80
1/2 12 AU7
TERRE
ANT.
MF 1
MF2
RADIO
P.U
HT2
HT1
EM34
EL84
EL84
BLOC D ACCORD
SUPERSONIC 421
Gr. HF
Gr. MODUL
Gr. OSC
Pl. OSC
INTER. sur le bloc
CHAUFFAGE 5Y3GB
CHAUF. LAMPES
5Y3GB
LF15
500 Ω bob.
10W
2x16µF à isoler
2x16µF
50µF 50V
50µF
470 kΩ
— POLAR.
2x500 kΩ. jumelés
POLAR.
20µF 50V
HPS
jaune
noir
rouge
blanc
rouge

FIG.1