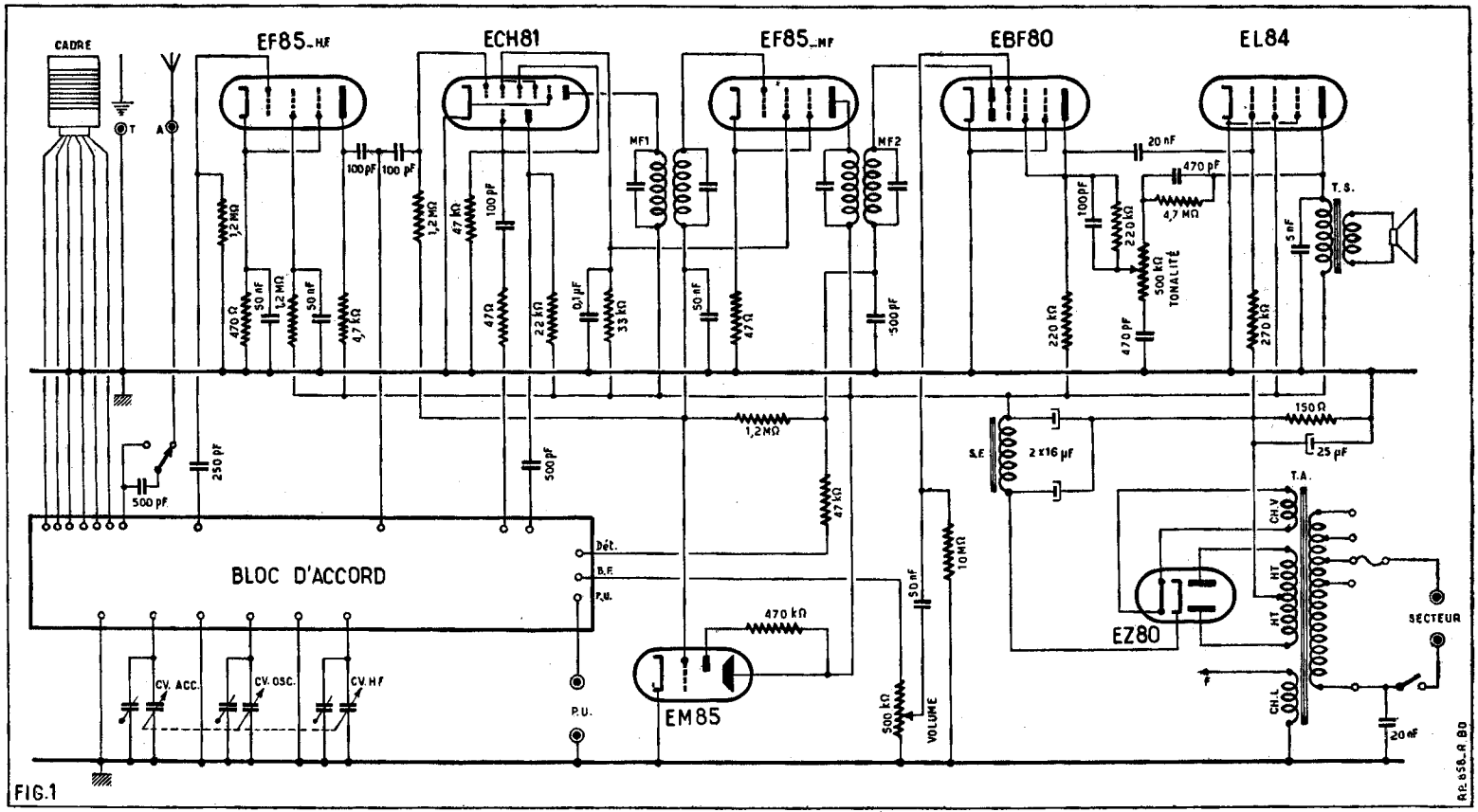

FIG.1

CHANGEUR DE FRÉQUENCE 5 LAMPES + LA VALVE ET L'INDICATEUR D'ACCORD