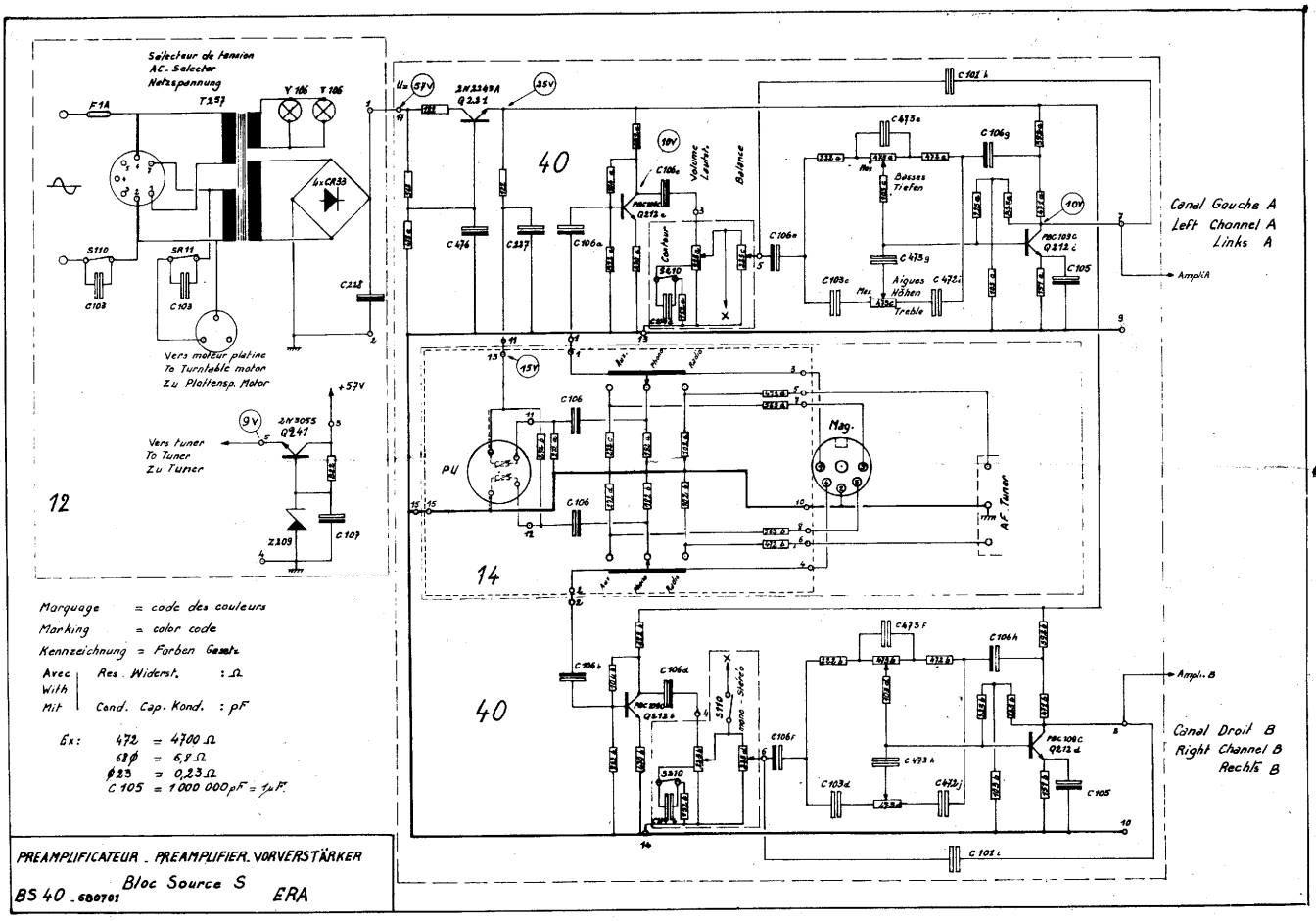
Sélecteur de tension
AC. Selector
Netzspannung
Vers moteur platine
To Turntable motor
Zu Plattensp. Motor
Vers tuner
To Tuner
Zu Tuner
12
40
14
PU
Mag.
A.F. Tuner
Volume
Balance
Graves
Aigues
Bass
Treble
Canal Gauche A
Left Channel A
Links A
Canal Droit B
Right Channel B
Rechts B
Ampli A
Ampli B
Marquage = code des couleurs
Marking = color code
Kennzeichnung = Farben Gesetz
Avec / With / Mit
Res. Widerst. : Ω
Cond. Cap. Kond. : pF
Ex: 472 = 4700 Ω
68Ø = 6,8 Ω
Ø23 = 0,23 Ω
C 105 = 1 000 000 pF = 1 µF
PREAMPLIFICATEUR - PREAMPLIFIER. VORVERSTÄRKER
Bloc Source S
BS 40 - 680701
ERA

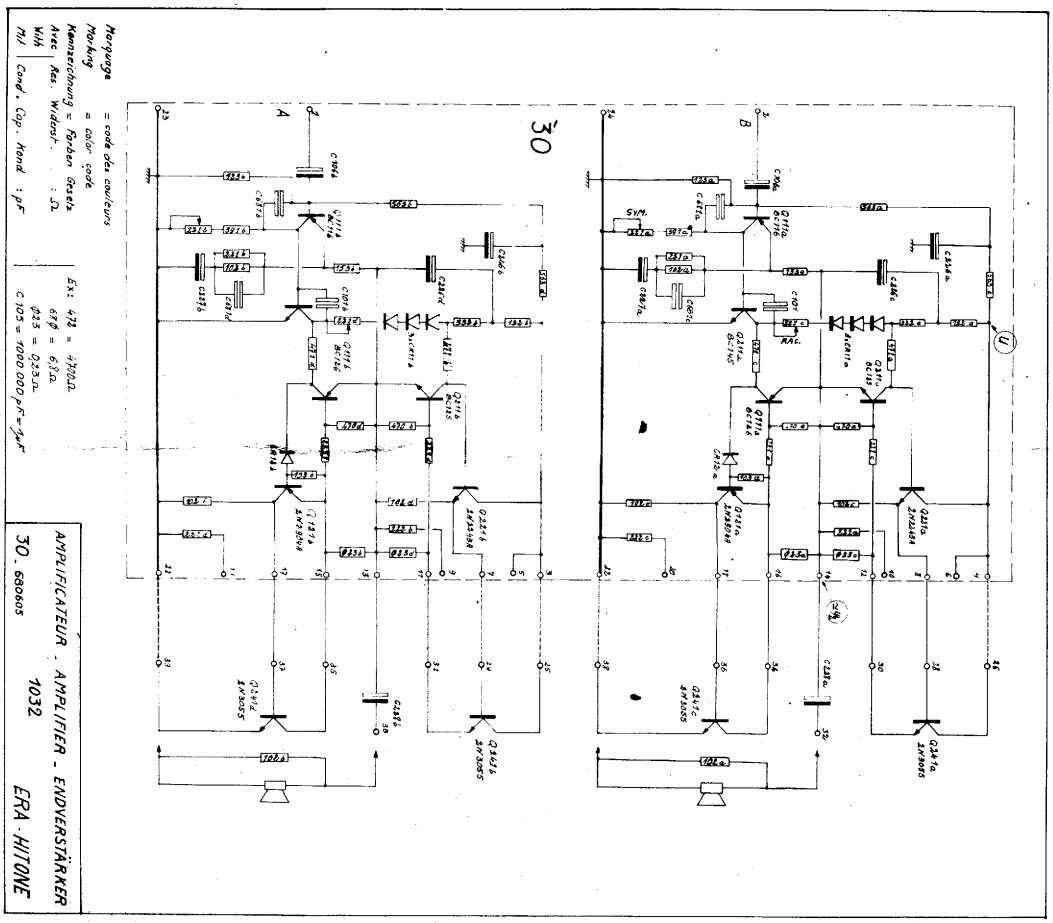
30
A
B
Marquage = code des couleurs
Marking = color code
Kennzeichnung = Farben Gesetz
Avec / With / Mit
Res. Widerst. : Ω
Cond. Cap. Kond. : pF
Ex: 472 = 4700 Ω
68Ø = 6,8 Ω
Ø23 = 0,23 Ω
C 105 = 1000 000 pF = 1 µF
AMPLIFICATEUR - AMPLIFIER - ENDVERSTÄRKER
30. 680603
1032
ERA - HITONE