Hinrich Grensemann
for www.radiomuseum.org

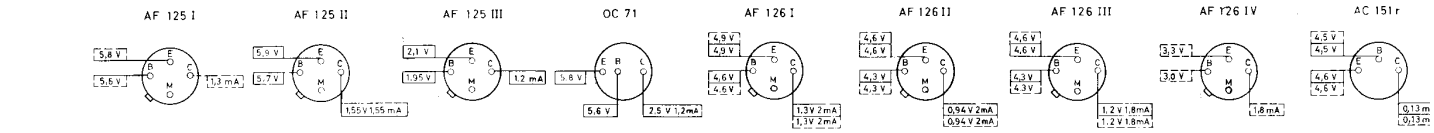

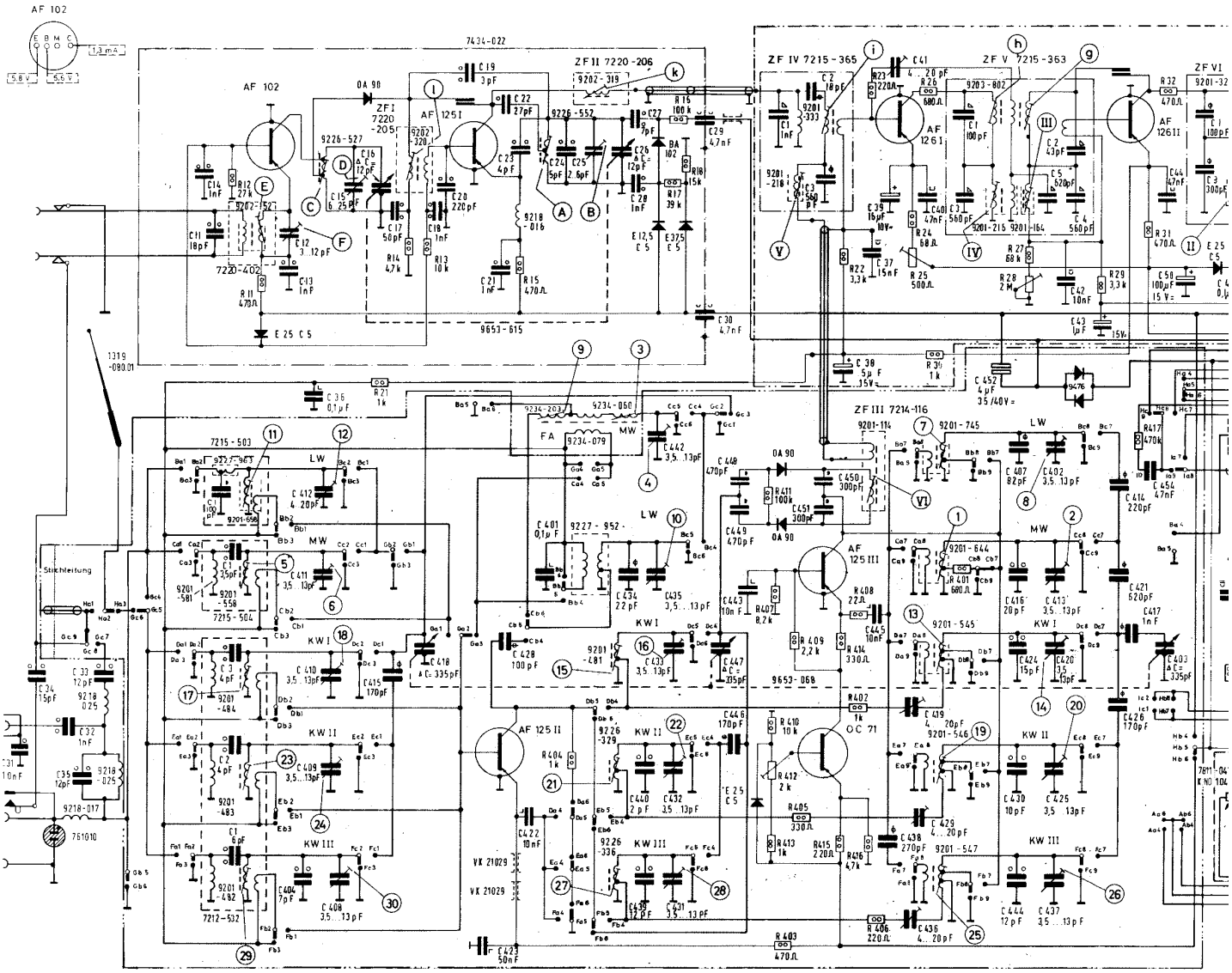

Spannungen mit Grundig Röhrenvoltmeter auf den Meßbereichen 10/3/1V bei 7,5V Batteriespannung gegen Masse gemessen. Meßwerte gelten für MW UKW ohne Antennensignal.

VOLTAGES MEASURED TO CHASSIS WITH GRUNDIG VT VM AT 7,5V = MEASURING VALUES VALID WITHOUT SIGNAL TUNING CONDENSER TURNED IN BC FM

TENSIONS DE SERVICE MESUREES A CHASSIS AVEC GRUNDIG VOLTMETRE A LAMPE UNIVERSELLE A 7,5V= VALEURS SONT VALABLES SANS SIGNAL CONDENSATEUR VARIABLE FERME OM FM

Wellenbereiche FREQUENCY RANGES GAMMES DE ONDES:

LW, GO 145 ... 350 kHz kc
MW, BC, OM 510 ... 1620 kHz, kc,
KW I, MB, GM 2 ... 6 MHz, Mc,
KW II, SW II, OC II 5,9 ... 11 MHz, Mc
KW III, SW III, OC III 11 ... 20 MHz, Mc
UKW, FM 87,5 ... 108 MHz, Mc

AM Drucktastenaggregat mit Spulensatz:
AM PRESS BUTTON BLOC WITH COIL SET
AM ENSEMBLE DE POUSSOIRS AVEC BLOC BOBINE: } 7414-094

UKW-Mischteil:
FM-MIXER:
FM MELANGEUR: } 7434-022

ZF - AM, JF-AM = 460 kHz, kc
ZF - FM, JF-FM = 10,7 MHz, Mc

Von Kontaktseite gesehen
SEEN FROM CONTACT SIDE
VU DU COTE DES CONTACTS
● Kontakt mit Lötase
CONTACT WITH TAG
CONTACT A SOUDURE
Gezeichnete Stellung Gerät Aus
DRAWN SWITCH POSITION OFF
POSITION DESSINEE ARRÊT

C: 31, 34, 32, 35, 33, 14, 11, 412, 410, 12, 13, 411, 409, 404, 36, 408, 415, 15, 16, 17, 418, 18, 19, 20, 21, 423, 22, 23, 422, 428, 401, 24, 25, 27, 28, 440, 442, 433, 431, 29, 446, 448, 434, 439, 26, 435, 432, 30, 447, 449, 443, 450, 451, 38, 37, 445, 41, 39, 436, 40, 438, 429, 419, 452, 430, 416, 437, 402, 42, 43, 444, 424, 407, 413, 420, 425, 426, 414, 454, 421, 417, 403, 44, 61, 50,
R: 12, 11, 21, 14, 13, 15, 404, 17, 16, 18, 412, 413, 411, 403, 409, 22, 408, 23, 410, 407, 405, 415, 414, 402, 416, 406, 24, 25, 26, 30, 401, 28, 27, 29, 417, 31, 32, 69

7215-503: C 1,	7215-504: C 1,	7212-532: C 1, 2, 3,	F IV: C 1, 2, 3,	F V: C 1, 3, 5, 2, 4	F VI: C 1, 3,

Die kräftiger eingezeichneten Leitungen und Teile sind frei verdrahtet bzw. nicht in der jeweiligen Druckplatte enthalten.

Th
ve
pr