Peter Samland
for www.radiomuseum.org

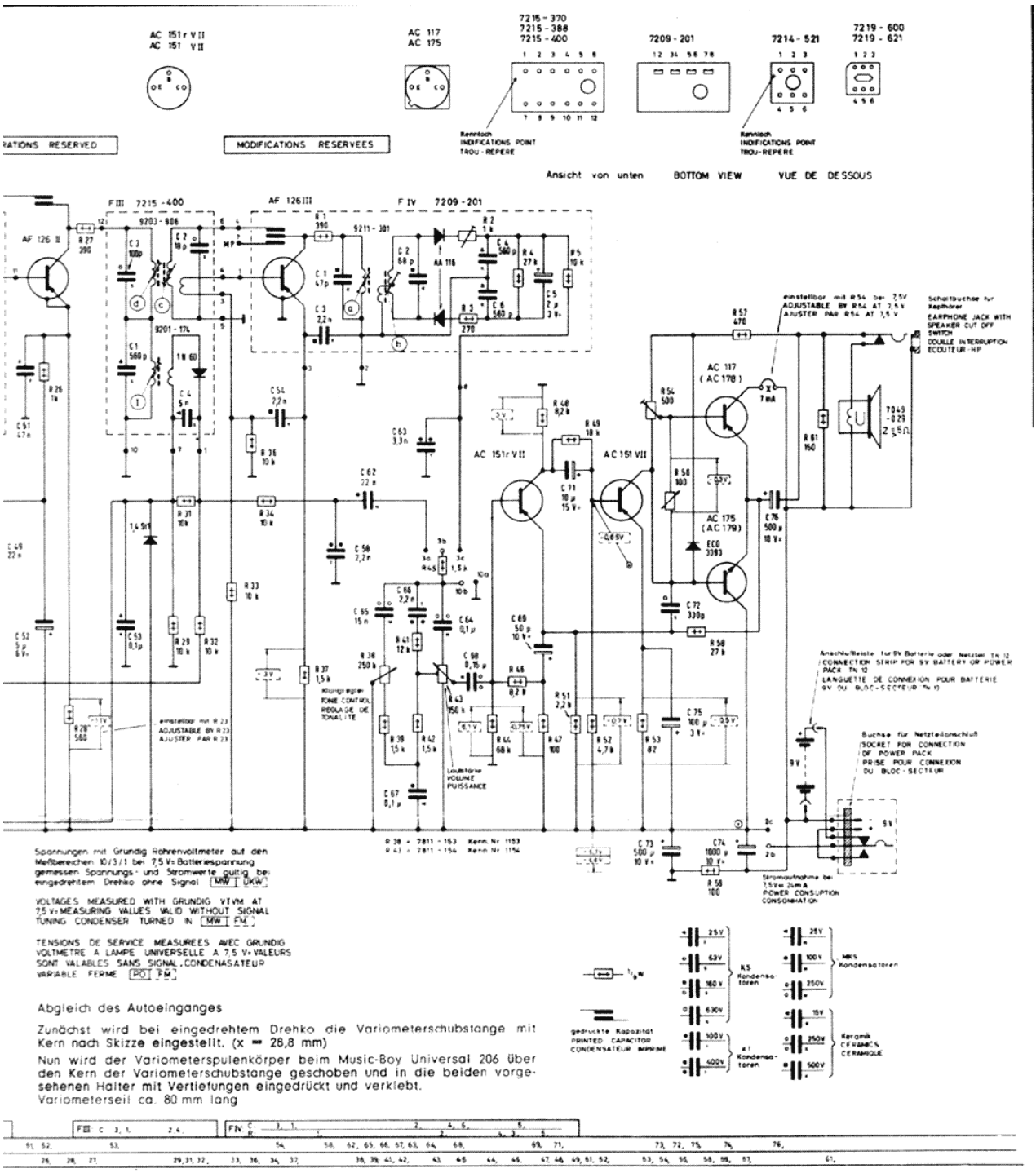

Seilzug

Seillänge ca. 620 mm

Music-Boy
Universal 206
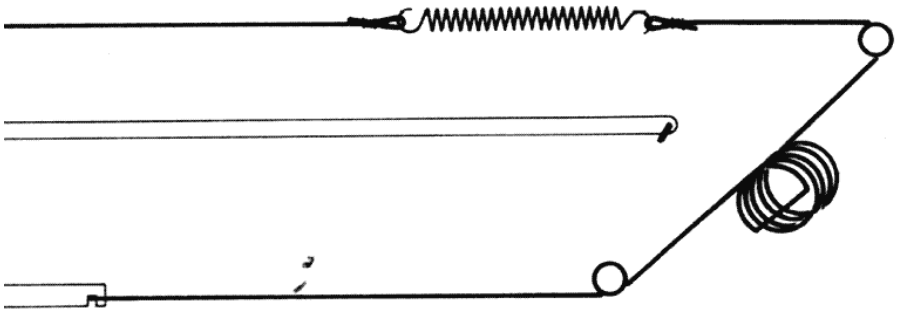
(14·1451·1142)