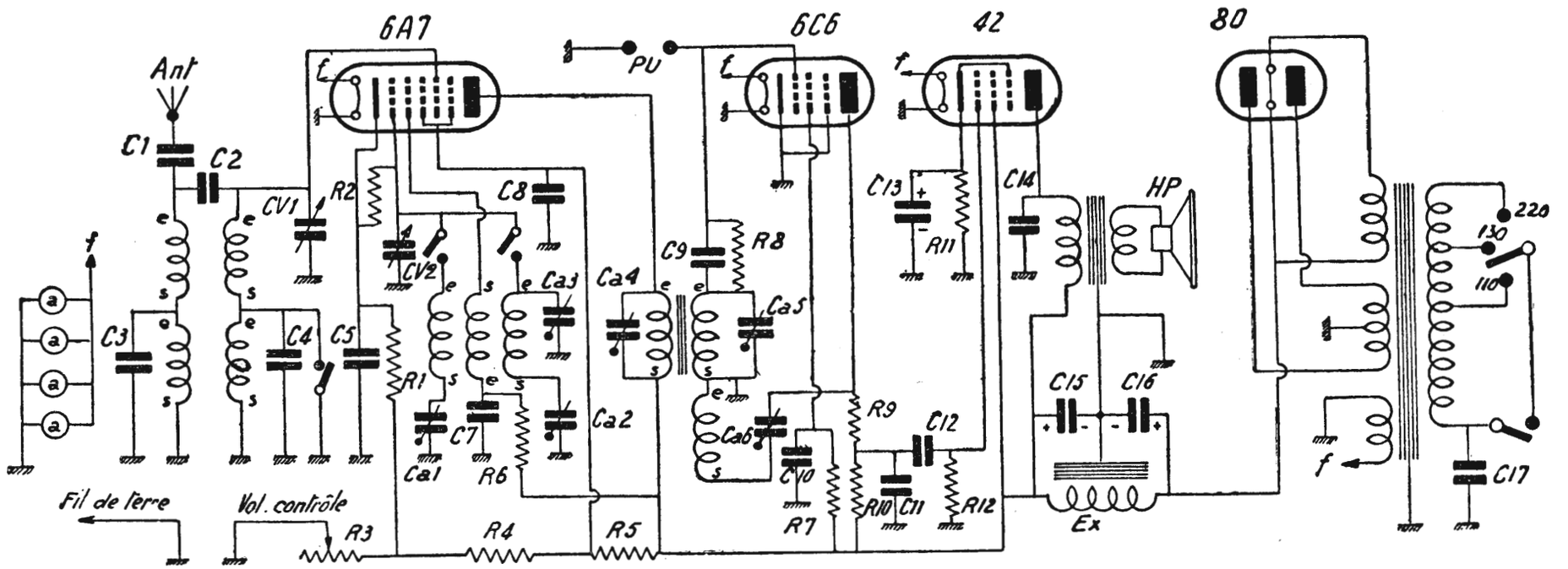

SONORA T 37

Ce récepteur date du mois d'avril 1936 et son principe est celui d'un superhétérodyne sans amplification M. F. La détection se fait à l'aide d'une penthode 6C6, par caractéristique grille et il y a une réaction sur le transformateur M. F., réglable à l'aide du condensateur Ca6.

Le reste du montage est classique.

Valeur des éléments

CV_1 et CV_2...	440 μμF	(variables)
Ca_1.....	630 —	(ajustable)
Ca_2.....	300 —	—
Ca_3.....	200 —	—
Ca_4.....	300 —	—
Ca_5.....	300 —	—
Ca_6 ...	40 —	—
C_1.....	500 cm	
C_2.....	10 —	
C_3.....	500 —	
C_4.....	100 —	
C_5.....	0,1 μF	
C_7	0,1 —	
C_8	0,1 —	
C_9	250 cm	
C_{10}	0,1 μF	
C_{11}	250 cm	
C_{12}	10.000 —	
C_{13}	10 μF	
C_{14}	5.000 cm	
C_{15}	8 μF	
C_{16}	8 —	
C_{17}	10.000 cm	
R_1	300 ohms	
R_2	50.000 —	
R_3	7.000 —	
R_4	50.000 —	
R_5	30.000 —	
R_6	25.000 —	
R_7	1 mégohm	
R_8	1 mégohm	
R_9	10.000 ohms	
R_{10} ...	250.000 —	
R_{11}.....	400 —	
R_{12}.....	500.000 —	

Radio Constructeur N°10, juillet 1937