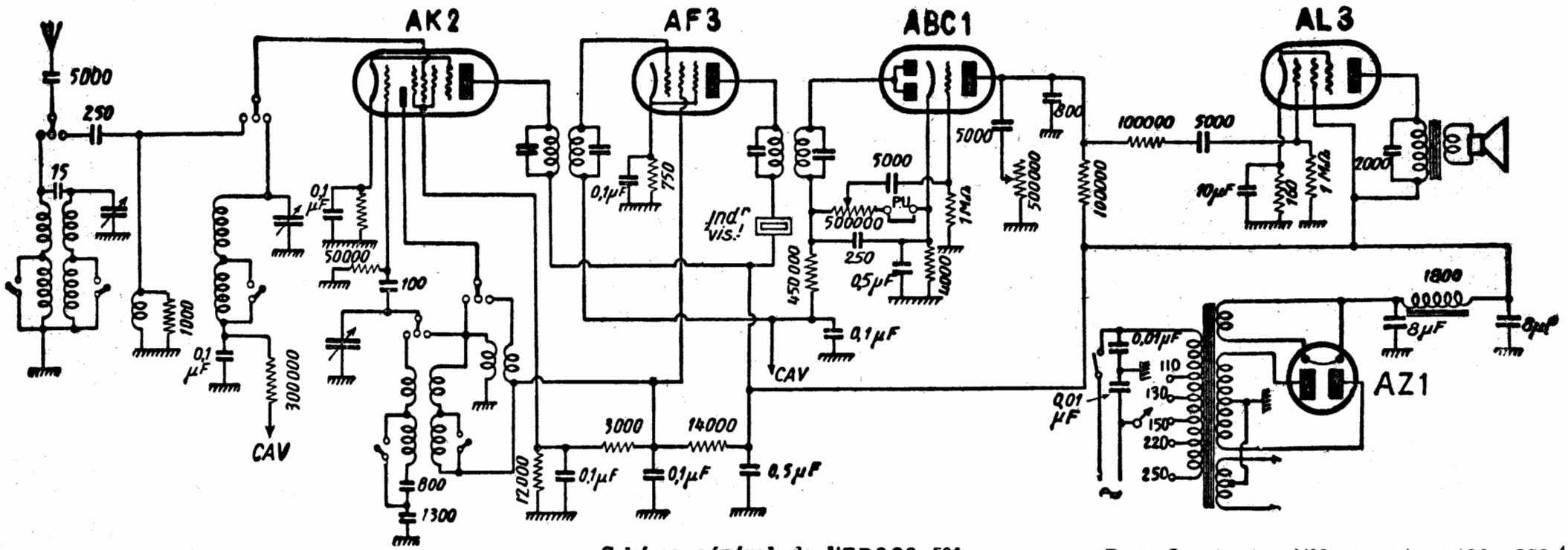

Schéma général de l'ERGOS 581