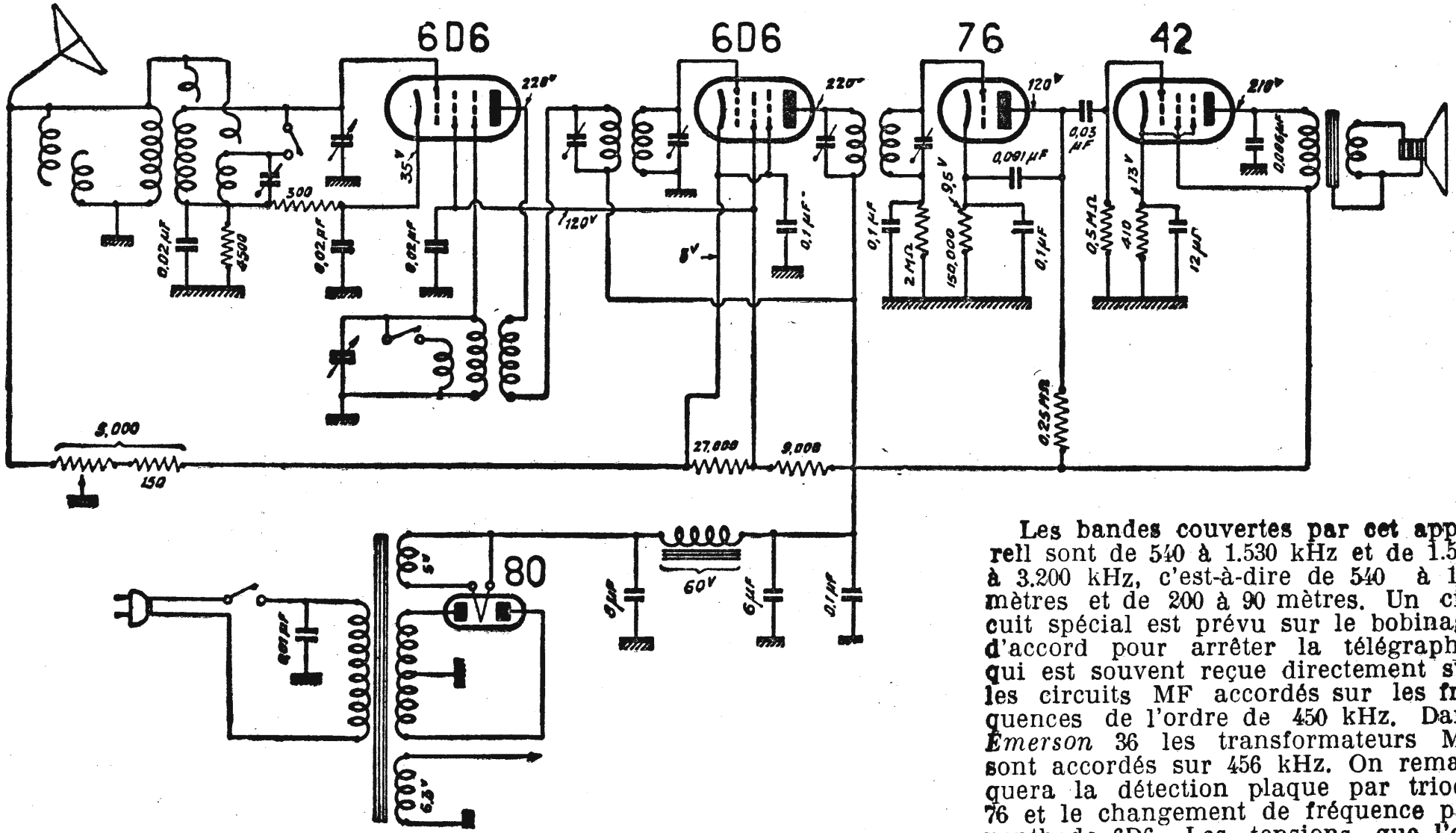

EMERSON, type 36. MF : 456 khz

Les bandes couvertes par cet appareil sont de 540 à 1.530 kHz et de 1.500 à 3.200 kHz, c'est-à-dire de 540 à 190 mètres et de 200 à 90 mètres. Un circuit spécial est prévu sur le bobinage d'accord pour arrêter la télégraphie qui est souvent reçue directement sur les circuits MF accordés sur les fréquences de l'ordre de 450 kHz. Dans *Emerson* 36 les transformateurs MF sont accordés sur 456 kHz. On remarquera la détection plaque par triode 76 et le changement de fréquence par penthode 6D6. Les tensions que l'on doit retrouver aux différentes électrodes des lampes sont indiquées sur le schéma en volts.