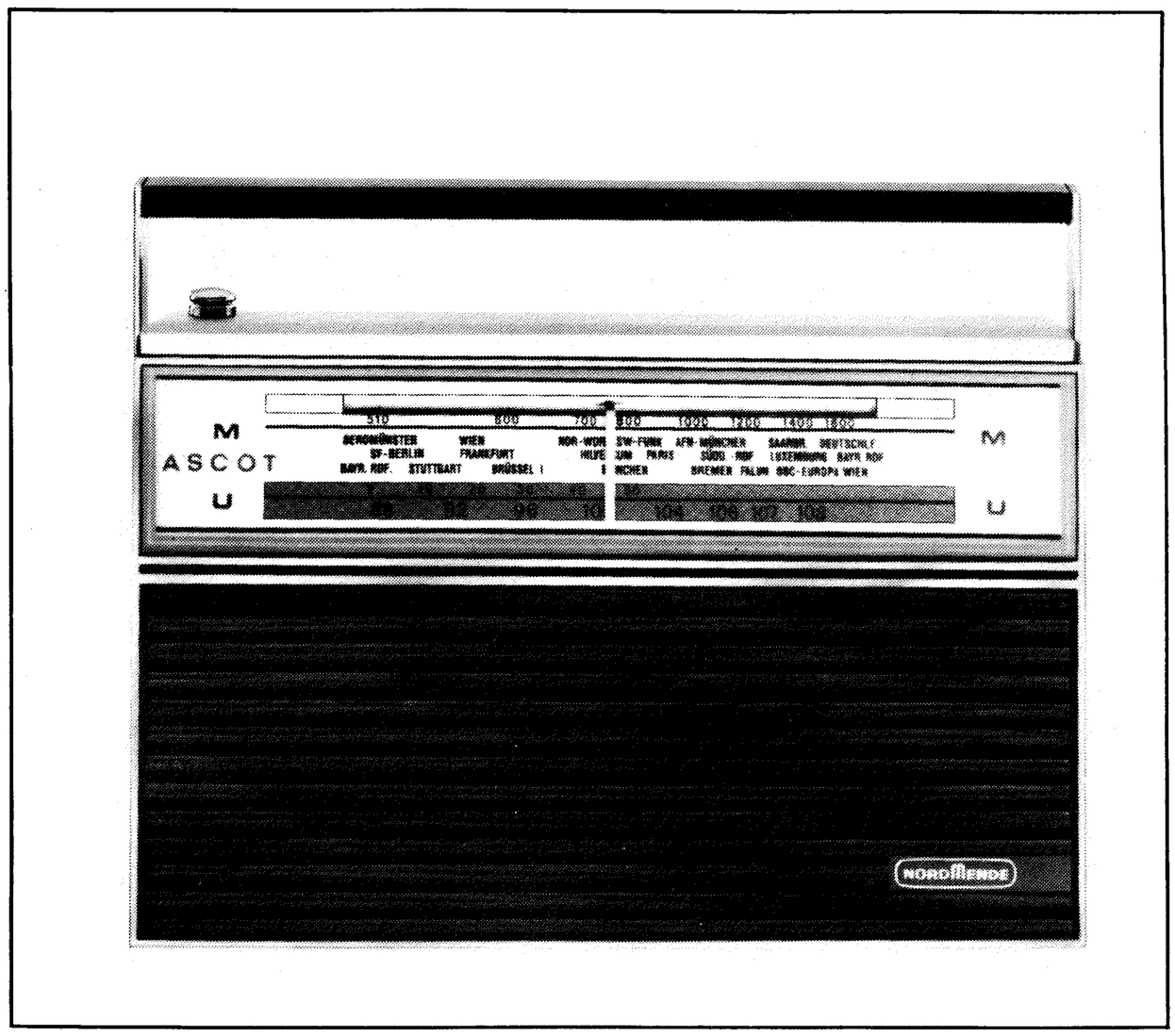

NORDMENDE

Service · Information

ASCOT
970.195 A

Technische Daten

Stromversorgung:	a) 4 Mignon-Zellen zu je 1,5 Volt b) Netzgerät (6—7,5 V)
Verbrauch:	45 mA bei 50 mW Output (Sinuston 1 kHz)
Bestückung:	9 Transistoren, 6 Dioden
Kreise, gesamt:	6 AM — davon 2 veränderbar durch C 8 FM — davon 2 veränderbar durch C
ZF-Kreise:	4 AM — 460 kHz 5 FM — 10,7 MHz
Wellenbereiche:	MW 510 ... 1650 kHz UKW 87,5 ... 108 MHz
Verstärkungsregelung:	AM wirksam auf 1 ZF-Stufe
Antennen:	1 Ferritantenne für MW 1 Teleskopantenne für UKW
Anschlußbuchsen:	1 Buchse für Kopfhörer 1 Buchse für Netzgerät (max. 7,5 V)
Lautsprecher:	permanent-dynamisch 16 Ω (12×7,5 cm)
max. Ausgangsleistung:	0,3 W für 5 % Klirrfaktor (Gegentaktendstufe)
Gehäuse:	Kunststoff-Nußbaumfront Breite 19 cm Höhe 13,5 cm Tiefe 5,2 cm
Gewicht:	0,89 kg (mit Batterien)

Änderungen vorbehalten!

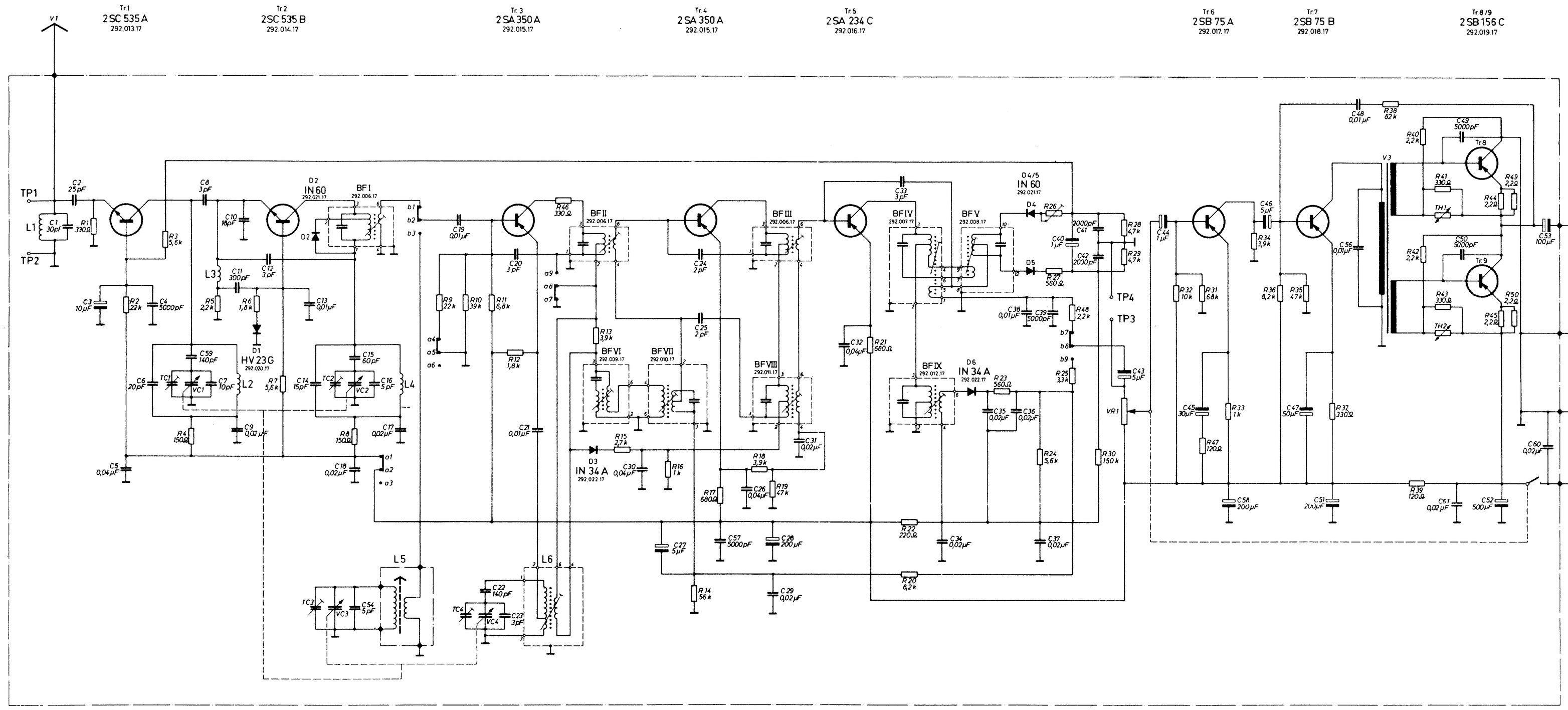

V2
Schiebeschalter
(Ansicht von der Lötseite)

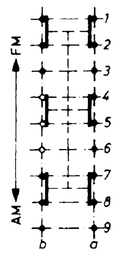

Bandfilter-und Oszillator-Anschlüsse
(Ansicht von der Lötseite)

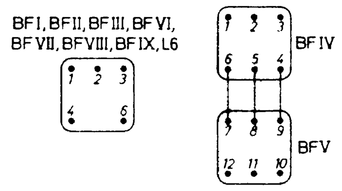

Transistoren-Anschlüsse
(Ansicht von der Lötseite)

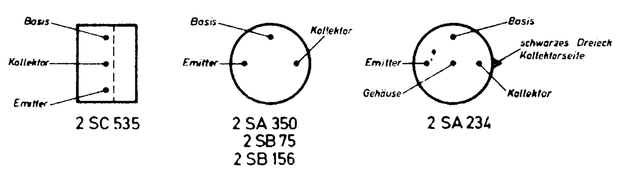

	1	2	3	4	5	6	7	8	9	10	11	12	13	14	15	16	17	18	19	20	21	22	23	24	25	26	27	28	29	30
C	30pF 292.025.17	25pF 292.026.17	10pF 292.027.17	5000pF 292.028.17	0,04µF 292.029.17	20pF 292.030.17	10pF 292.031.17	3pF 292.032.17	0,02µF 292.033.17	18pF 292.034.17	300pF 292.035.17	3pF 292.036.17	0,01µF 292.037.17	15pF 292.038.17	60pF 292.039.17	5pF 292.040.17	0,02µF 292.041.17	0,02µF 292.042.17	0,01µF 292.043.17	1pF 292.044.17	0,01µF 292.045.17	140pF 292.046.17	3pF 292.047.17	2pF 292.048.17	3pF 292.049.17	0,04µF 292.050.17	5pF 292.051.17	200µF 292.052.17	0,02µF 292.053.17	0,04µF 292.054.17
R	330Ω 0,125W	22k 0,125W	5,6k 0,125W	150Ω 0,125W	2,2k 0,125W	1,8k 0,125W	5,6k 0,125W	150Ω 0,125W	22k 0,125W	39k 0,125W	6,8k 0,125W	1,8k 0,125W	3,9k 0,125W	56k 0,125W	2,7k 0,125W	1k 0,125W	680Ω 0,125W	3,9k 0,125W	47k 0,125W	8,2k 0,125W	330Ω 0,125W	220Ω 0,125W	560Ω 0,125W	5,6k 0,125W	3,3k 0,125W	Emaxit-R 292.060.17	560Ω 0,125W	4,7k 0,125W	4,7k 0,125W	150k 0,125W

	31	32	33	34	35	36	37	38	39	40	41	42	43	44	45	46	47	48	49	50	51	52	53	54	55	56	57	58	59	60	61
C	0,02µF 292.032.17	0,04µF 292.029.17	1pF 292.031.17	0,02µF 292.030.17	0,02µF 292.044.17	0,01µF 292.059.17	0,02µF 292.032.17	0,01µF 292.035.17	5000pF 292.036.17	1µF 292.027.17	2000pF 292.045.17	2000pF 292.046.17	5µF 292.042.17	1µF 292.046.17	30µF 292.047.17	5µF 292.042.17	50µF 292.048.17	0,01µF 292.035.17	5000pF 292.028.17	5000pF 292.049.17	200pF 292.043.17	500pF 292.043.17	100pF 292.048.17	5pF 292.038.17	2pF 292.041.17	0,01µF 292.035.17	5000pF 292.032.17	200pF 292.043.17	140pF 292.040.17	0,02µF 292.032.17	0,02µF 292.032.17
R	68k 0,125W	10k 0,125W	1k 0,125W	3,9k 0,125W	47k 0,125W	8,2k 0,125W	330Ω 0,125W	82k 0,125W	120Ω 0,125W	2,2k 0,125W	330Ω 0,125W	2,7k 0,125W	330Ω 0,125W	2,2Ω 0,125W	2,2Ω 0,125W	330Ω 0,125W	120Ω 0,125W	2,2k 0,125W	2,2Ω 0,125W	2,2Ω 0,125W										

	1	2	3	4	5	6	7
L	Eingangsker-Sp 292.000.17	FM-Zw-Spule 292.001.17	Phasenk-Spule 292.002.17	FM-Oszill-Sp 292.003.17	AM-Vorkreis 292.004.17	AM-Oszillator 292.005.17	Drossel-Sp 292.002.17

	1	2	3	4	5	6	7
V	Teleskopantenne 292.100.17	Schiebeschalter 292.077.17	Treiber-Trafo 292.013.17	Ohrhörer-Buchse 292.078.17	Lautsprecher 292.081.17	DC-Buchse 292.080.17	

VC/TC 1..4	VR1	TH1	TH2
Drehko 292.024.17	Lautr.-Regler 292.050.17	NTC-Widerstd 292.023.17	NTC-Widerstd 292.023.17

NORDMENDE

Transistorkoffer

970.195 A

ASCOT

184.388.18

Abgleichanweisung

Outputmeter parallel zur Schwingspule des Lautsprechers anschließen. Lautstärke voll aufgedreht.

AM-Abgleich:

Feldstärke der Eingangsspannung so klein halten, daß keine Schwundregelung einsetzt.

Abgleich-folge	Meßsender (30 % mod.) Anschluß	Meßsender (30 % mod.) Frequenz	Zeigerstellung	Abgleichpunkt (max. Ouput)
1	über Koppel-schleife auf Ferritstab einstrahlen lassen	460 kHz	rechter Anschlag	BF VI
2				BF VII
3				BF VIII
4				BF IX
5		Abgleich 1 bis 4 wiederholen		
6		515 kHz	linker Anschlag	L 6 Oszill.-Spule
7		1610 kHz	rechter Anschlag	TC 4 Oscill.-Trimmer
8		Abgleich 6 und 7 wiederholen		
9		600 kHz	ca. 600 kHz	L 5 Vorkreisspule
10		1400 kHz	ca. 1400 kHz	TC 3 Vorkreistrimmer
11		Abgleich 9 und 10 wiederholen		

FM-Abgleich:

Abgleich-folge	Meßsender (22,5 kHz Hub mod.) Ri ca. 60 Ω Anschluß	Meßsender (22,5 kHz Hub mod.) Ri ca. 60 Ω Frequenz	Zeiger-stellung	Abgleichpunkt (auf max. Output)
1	über unabge-schlossenes Kabel an Punkte TP 1 und TP 2 (Masse). Teleskop-antenne ein-geschoben.	10,7 MHz	rechter Anschlag	BF I
2				BF II
3				BF III
4				BF IV
5				BF V Anschließend bei amplitudenmodul. HF-Signal auf min. Output
6		Abgleich 1 bis 5 wiederholen, bis die S-Kurve symmetrisch ist.		
7		87 MHz	linker Anschlag	L 4 Oszill.-Spule (justieren)
8		104 MHz	rechter Anschlag	TC 2 Oszill.-Trimmer
9		Abgleich 7 und 8 wiederholen		
10		90 MHz	ca. 90 MHz	L 2 Vorkreisspule (justieren)
11		100 MHz	ca. 100 MHz	TC 1 Vorkreis-Trimmer
12		Abgleich 10 und 11 wiederholen		

Ansicht von der Schaltteilseite

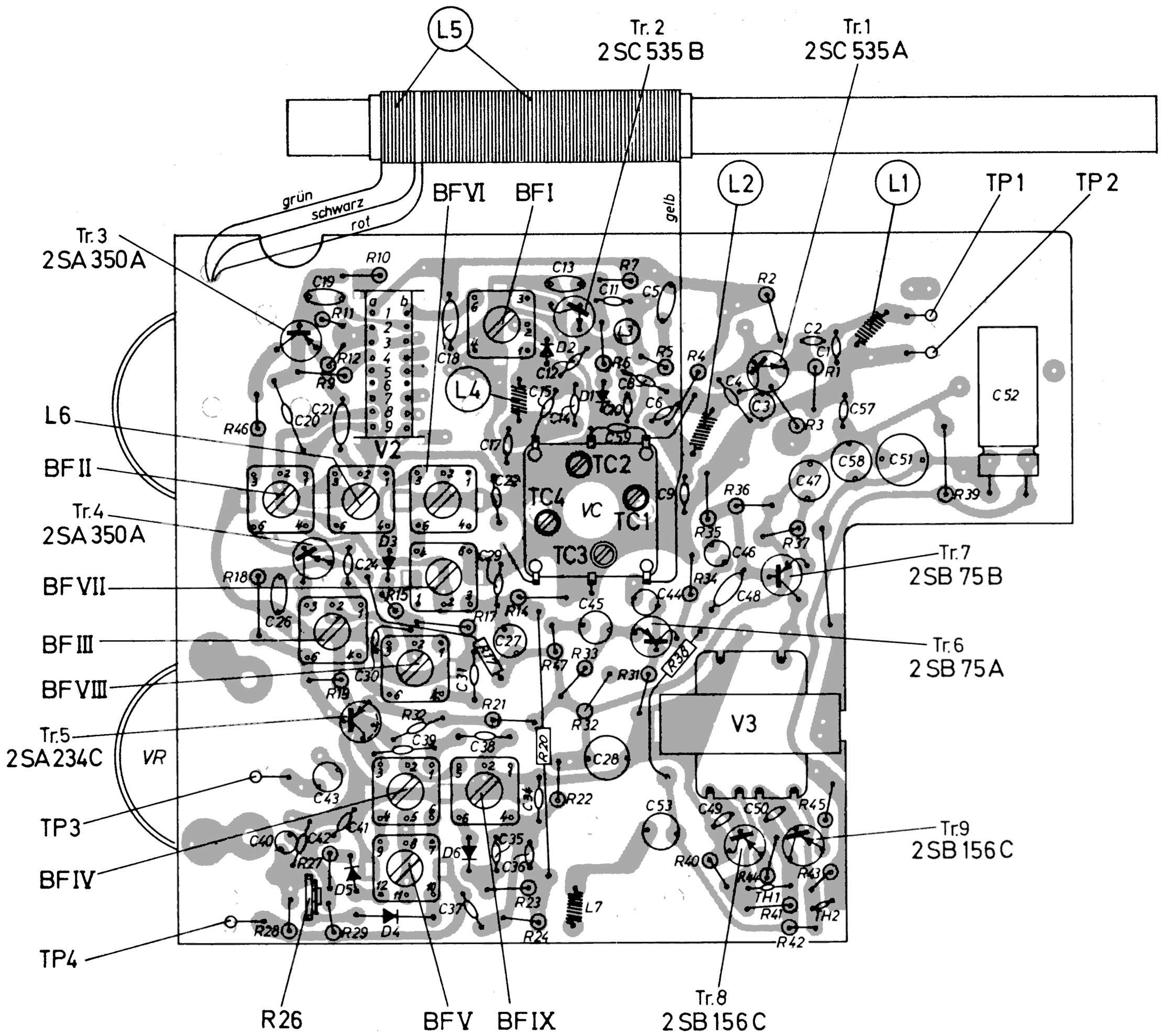
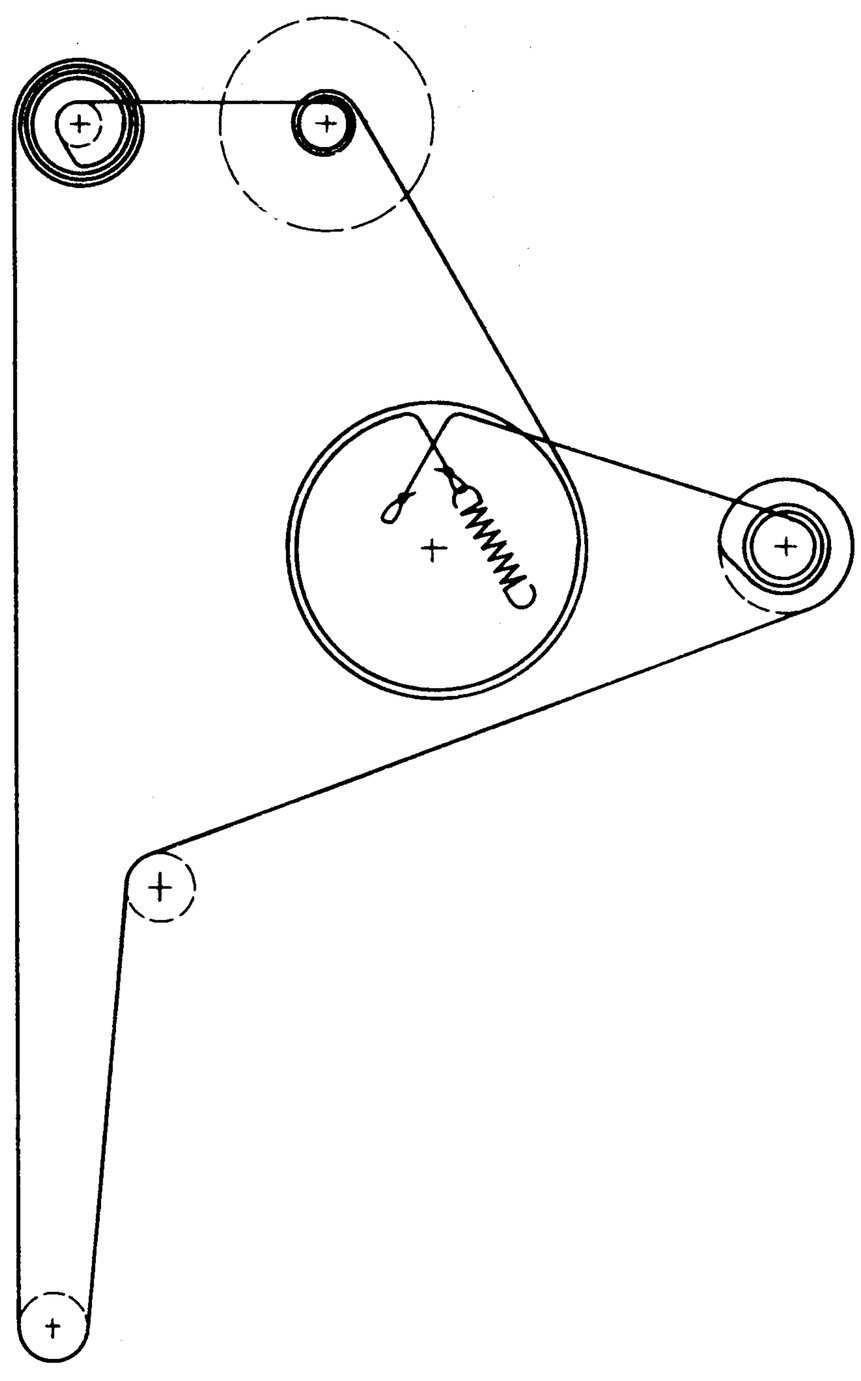
Seilführung