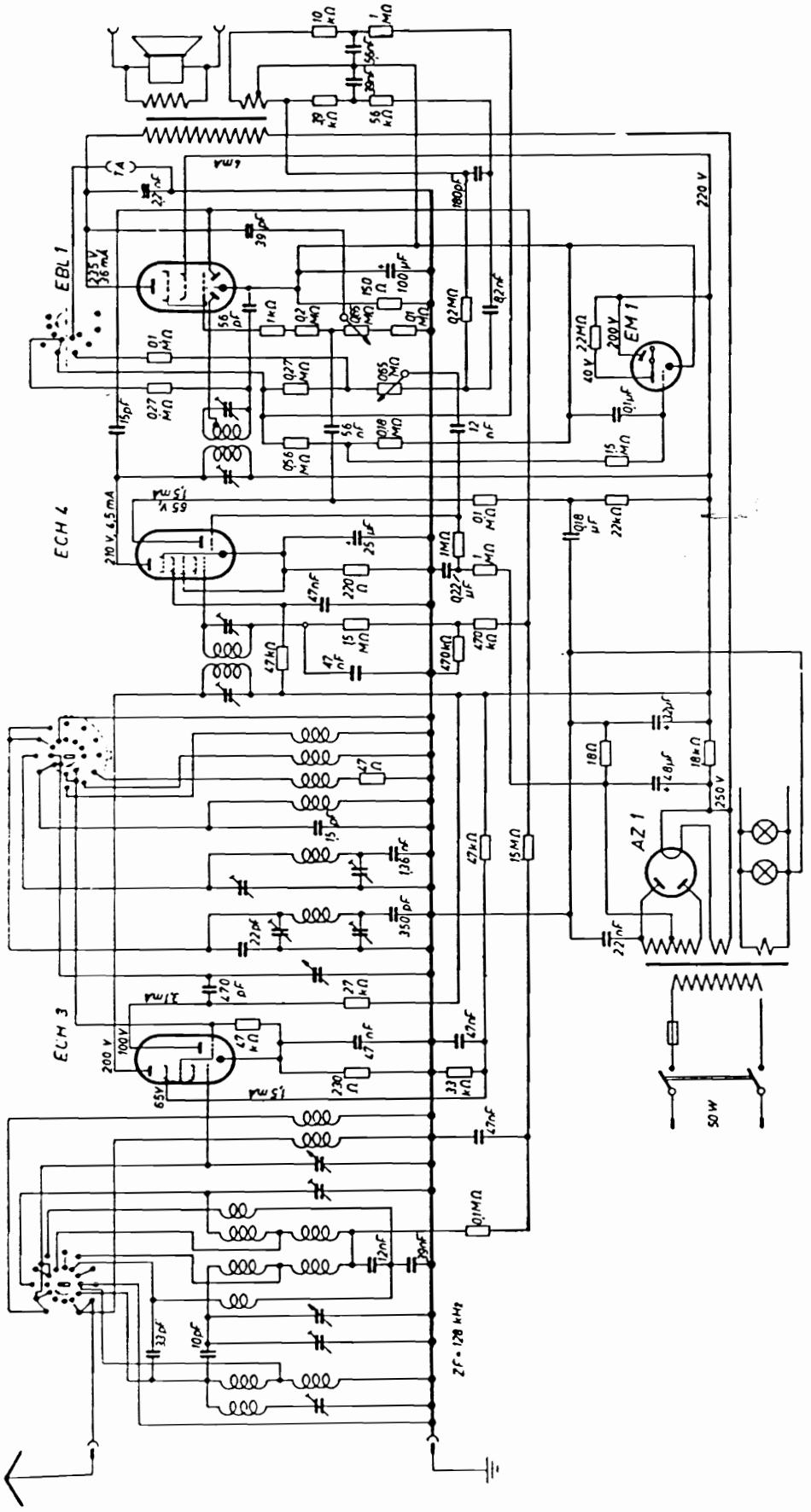Blaupunkt MW 741