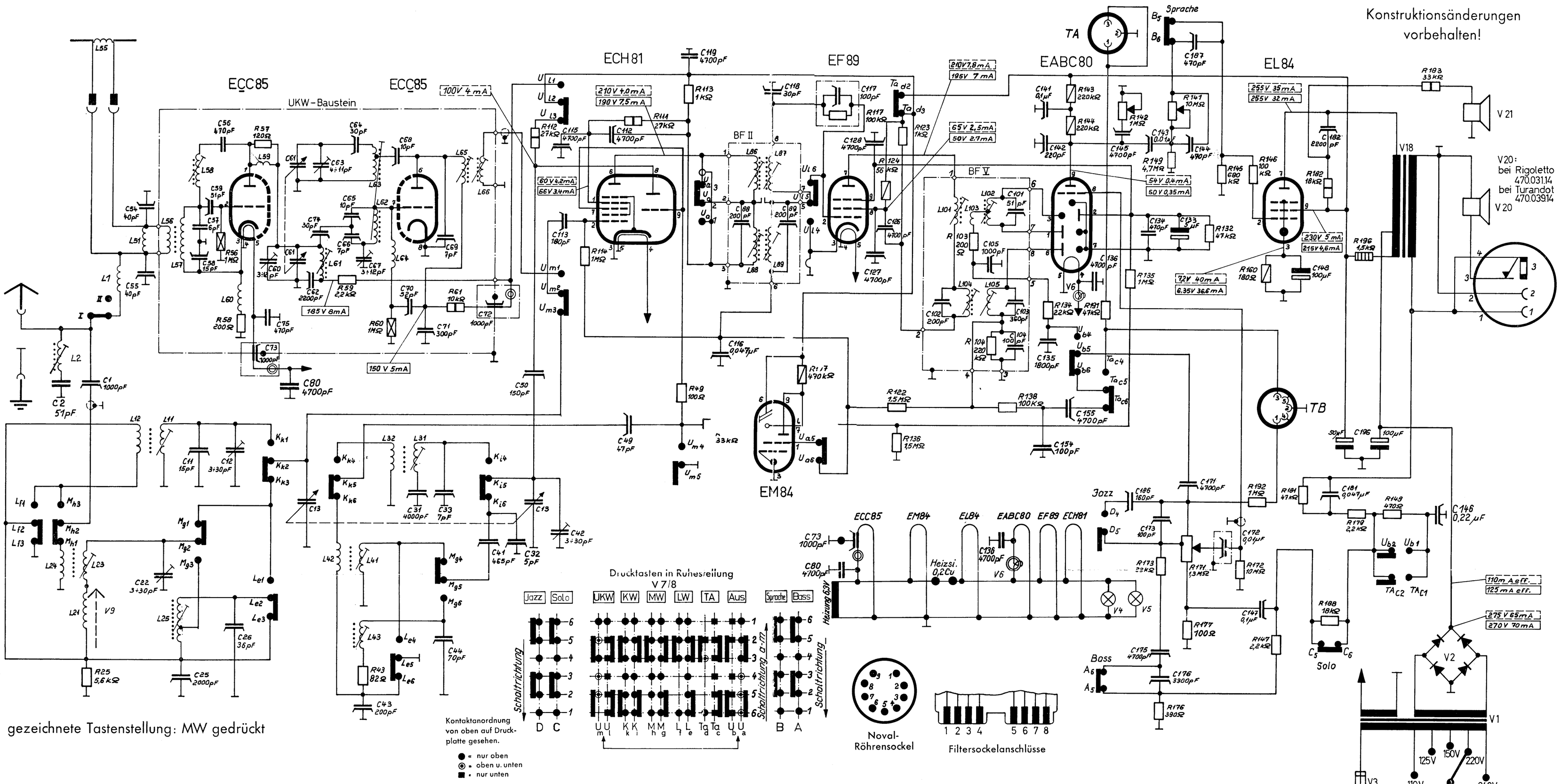

gezeichnete Tastenstellung: MW gedrückt

| | AM - Eingang | | | | | AM - Spulensatz | | | | |

Abgleichvorschrift für AM

ZF 460 kHz

Taste „M" drücken

Drehko bis zum linken Anschlag (1650 kHz) herausdrehen, Lautstärkeregler bis zum Anschlag aufdrehen und Tonblende auf „Hell" stellen.
Meßsender über künstliche Antenne (200 pF und 400 Ohm in Reihe) an Steuergitter der ECH 81 anschließen.
Outputmeter an 1 — 2 der Buchse (11) anschließen.
ZF-Kreise I bis IV auf Maximum abgleichen. Künstliche Antenne an Antennen- und Erdbuchse anschließen und ZF-Saugkreis V auf Minimum abgleichen.

Mittelwelle

Drehko bis zum rechten Anschlag (515 kHz) hineindrehen und Zeiger auf Endmarken justieren. Bei Eichmarke 555 kHz Oszillatorspule a und Vorkreisspule c abgleichen. Bei Eichmarke 1480 kHz Oszillatortrimmer b und Vorkreistrimmer d abgleichen. Abgleich so lange wiederholen, bis keine Verbesserung mehr zu erzielen ist.

Langwelle

Taste „L" drücken

Bei Eichmarke 210 kHz Oszillatorspule f und Vorkreisspule g abgleichen.

Kurzwelle

Taste „K" drücken

Bei Eichmarke 6,1 MHz Oszillatorspule h und Vorkreisspule i abgleichen. Bei 17,9 MHz Vorkreistrimmer k abgleichen. Abgleich so lange wiederholen, bis keine Verbesserung mehr zu erzielen ist.

Abgleichvorschrift für UKW – ZF

(10,7 MHz)

1. Meßsender mittels Aufbiaskappe an ECC 85 ankoppeln. Masse des Meßsenderkabels an Abschirmung der ECC 85 legen.

   Outputmeter an 1 — 2 der Buchse (11) anschließen.

2. Kreis 6 und 2 verstimmen.
3. Kreise mit frequenzmodulierter HF-Spannung (10,7 MHz) auf Maximum abgleichen.

   Reihenfolge des Abgleichs: Kreis 3, 4, 1, 5, 2, 6.

4. Kreis 6 mit amplitudenmodulierter HF - Spannung (10,7 MHz) auf Minimum fein nachstimmen. Dabei beachten, daß Elkospannung des Ratiodetektors $\leq$ 2,5 V bleibt. Meßbar mit hochohmigem Gleichspannungsvoltmeter $\geq$ 100 Kiloohm an Ratio-Elko.

Abgleichvorschrift für UKW - HF

Drehkondensator eindrehen. UKW - Zeiger auf Endmarke justieren. Meßsender (240, Ω) an Antenneneingang anschließen.

1. Bereichseinstellung.
   Bei eingedrehtem Drehkondensator Oszillatorspule D bei 86,7 MHz, bei herausgedrehtem Drehkondensator Oszillatortrimmer C bei 100,5 MHz auf Maximum abgleichen.
2. Zwischenkreisabgleich.
   Zwischenkreisspule G bei 88 MHz und Zwischenkreistrimmer F bei 98 MHz auf Maximum abgleichen.
   Abgleich jeweils so lange wiederholen, bis keine Verbesserung mehr zu erzielen ist.
3. Kontrolle der Schwingspannung.
   Die Schwingspannung soll im gesamten Bereich zwischen 2 und 4 Volt liegen.
4. Punkt H dient der Einstellung der Neutralisation der HF-Vorstufe.
   Sollte eine Neueinstellung erforderlich werden, so ist vor dem Abgleich die Anodenspannung der HF-Vorstufe abzuschalten (R 59).
5. Die richtige Einstellung des Neutralisations-Trimmers E ist maßgebend für geringste Störstrahlung des Empfängers.
   Die Einstellung erfolgte im Werk auf den günstigsten Wert. Eine Neueinstellung sollte daher nach Möglichkeit nicht vorgenommen werden.

Netztrafo 521.025.23

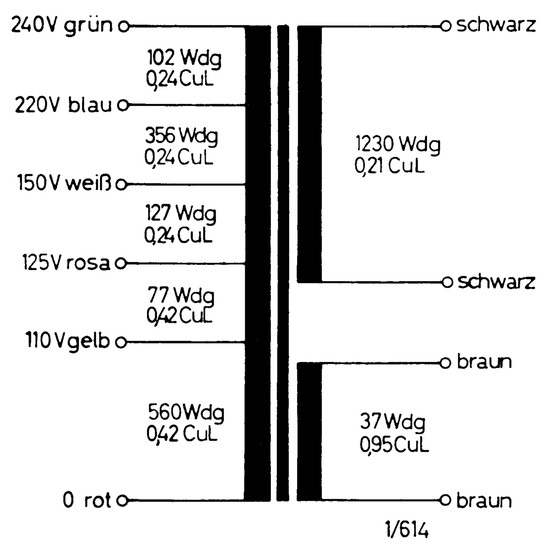

Ausgangstrafo 522.005.13

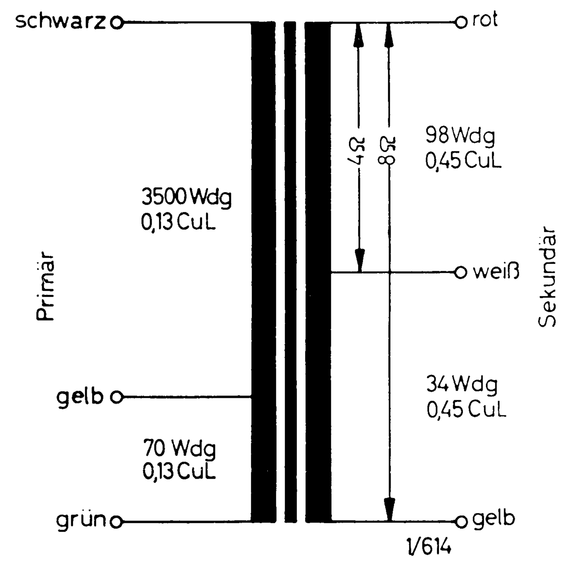

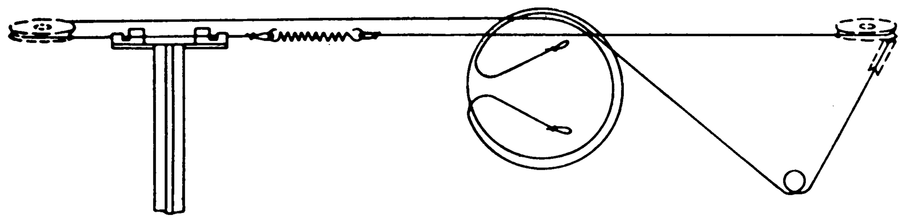

Seilführung für AM-Antrieb

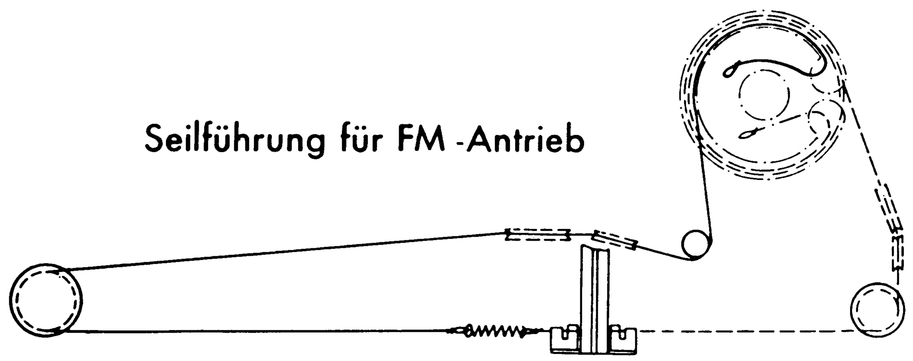

Seilführung für FM -Antrieb

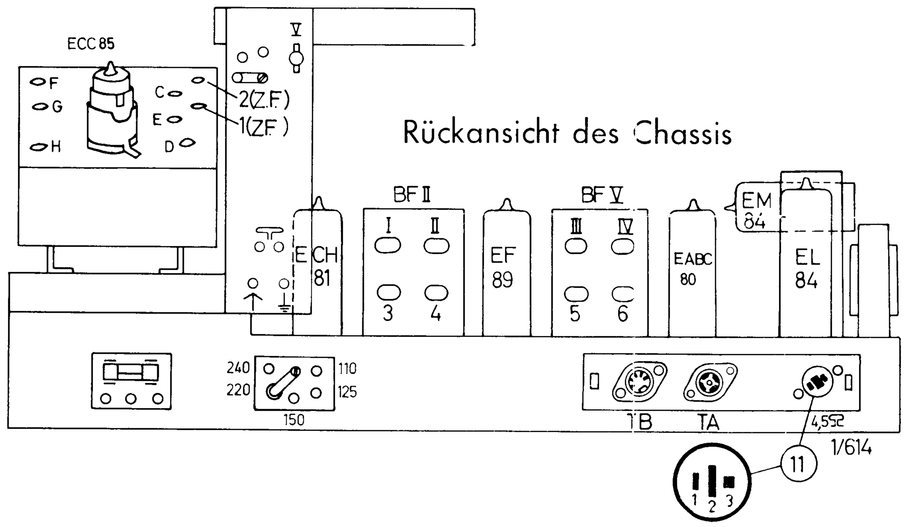

Drucktastensatz

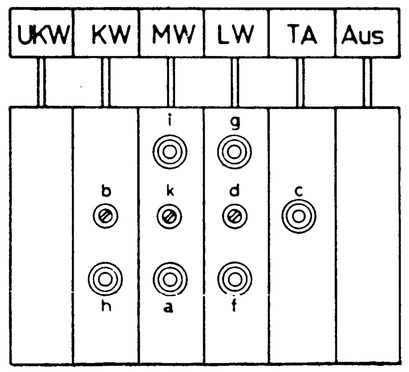

Ansicht von oben

Ansicht von der Schaltteilseite

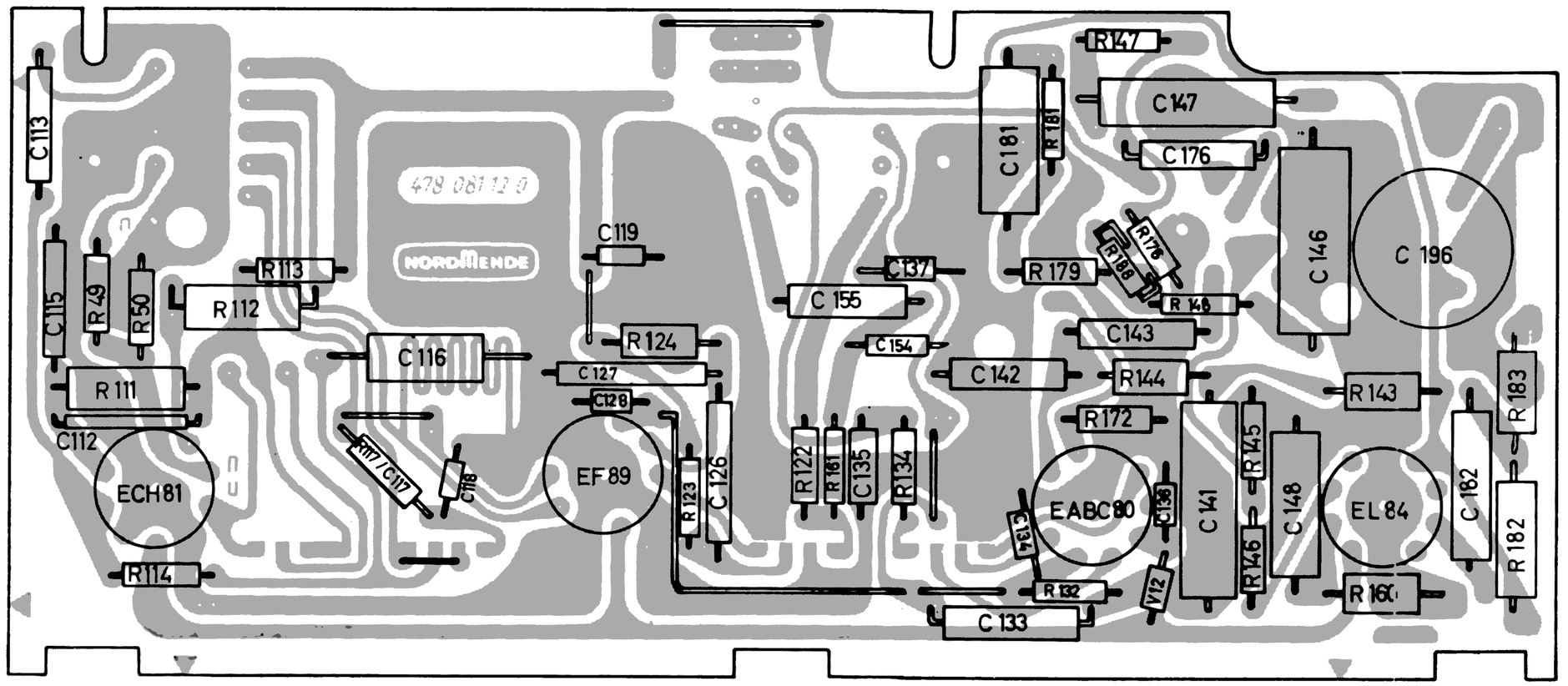

Farbcode für Schichtwiderstände

Farbring A ist die erste Kennzeichnungszahl des Widerstandes
Farbring B ist die zweite Kennzeichnungszahl des Widerstandes
Farbring C ist der Multiplikationsfaktor
Farbring D gibt die Toleranz in % des Widerstandswertes an
fehlt Farbring D: Toleranz = ± 20%
Die Reihenfolge ABC gibt den Widerstandswert in Ohm an

Farbe des Ringes	Kennzahl	Multiplikationsfaktor	Toleranz
schwarz	0	1	
braun	1	10	
rot	2	100	
orange	3	1.000	
gelb	4	10.000	
grün	5	100.000	
blau	6	1.000.000	
violett	7	10.000.000	
grau	8	100.000.000	
weiß	9	1.000.000.000	
gold	-	0,1	±5%
silber	-	0,01	±10%

BF II

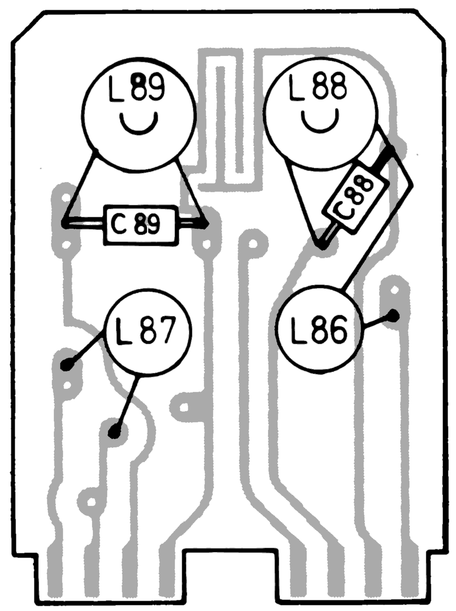
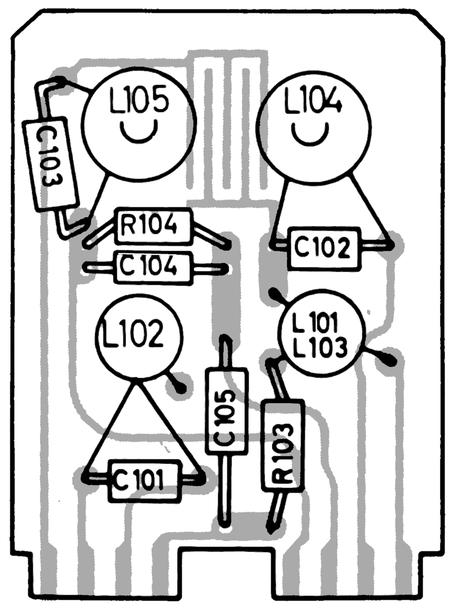
BF V