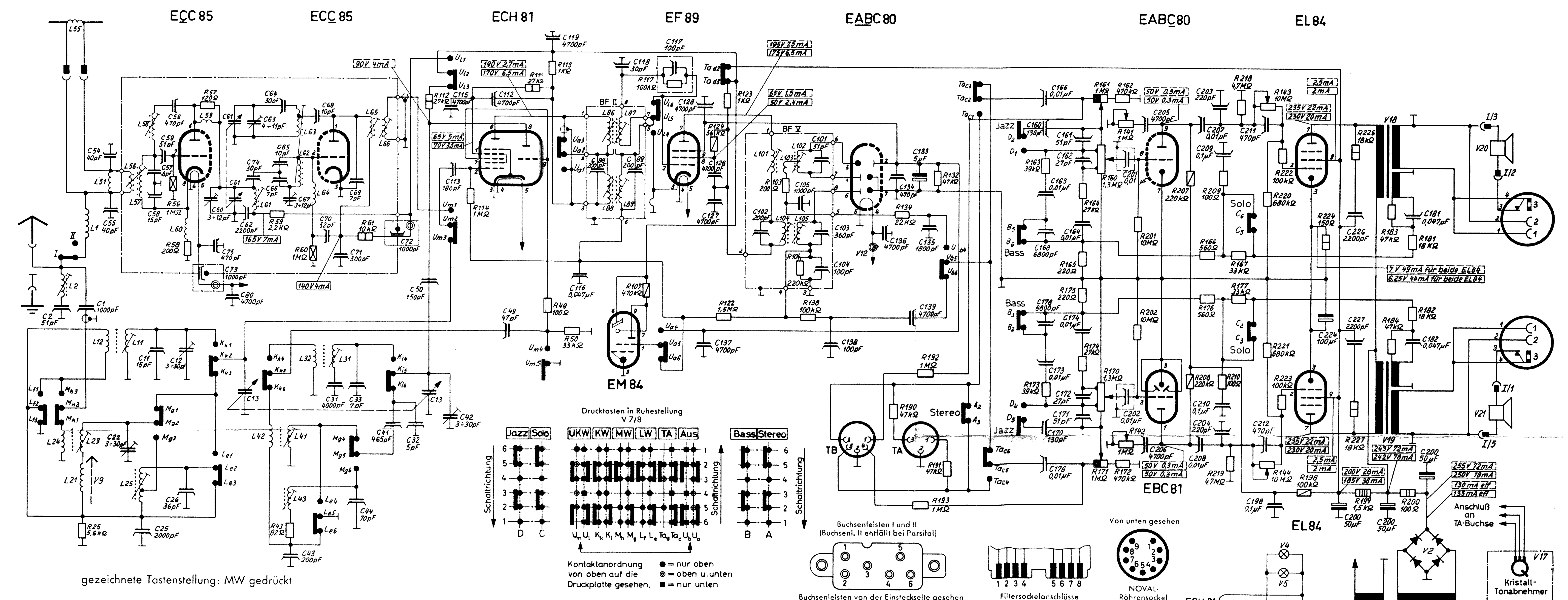

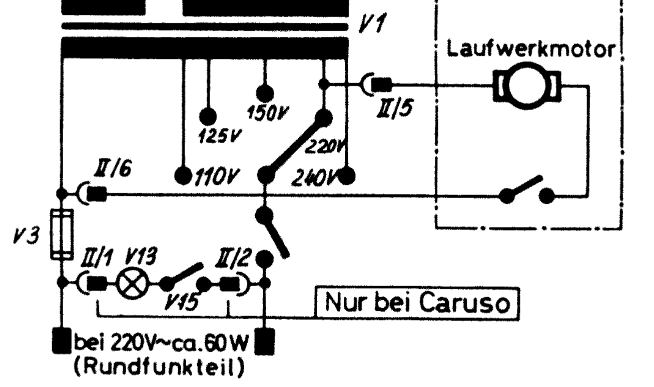

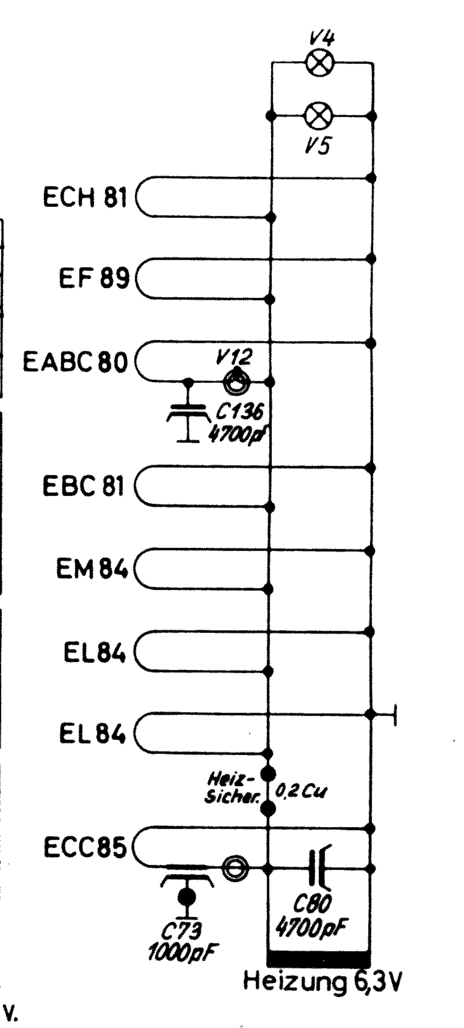

	AM-Eingang					AM-Spulensatz										
	1	2	3	4	5	11	12	13	14	15	21	22	23	24	25	26
C	1000pF Kf500V-	51pF Kf125V-				15pF Kf125V-	3÷30pF 447.033	AM Drehko 446.028				3÷30pF 447.033			2000pF Kf63V-	36pF Kf125V-
R															5,6kΩ 0,33W	
L	423.004	423.050				423.277	423.277				423.057		423.227	423.227	423.205	

	AM-Spulensatz												
	31	32	33	41	42	43	44	45	46	47	48	49	50
C	4000pF Kf125V-	5pF Kf125V-	7pF KS500V-	465pF Kf125V-	3÷30pF 447.033	200pF Kf125V-	70pF Kf125V-					47pF Kf125V-	150pF Kf500V-
R						82Ω 0,33W						100Ω 0,33W	33kΩ 0,33W
L	423.278	423.278		423.239	423.239	423.212							

	FM-Eingang					UKW-Baustein																		
	51	52	53	54	55	56	57	58	59	60	61	62	63	64	65	66	67	68	69	70	71	72	73	74
C				40pF KR500V-	40pF KR500V-	470pF KS500V-	6pF PK500V-	15pF KR500V-	51pF KR250V-	3÷12pF 447.000	UKW Drehko 446.000	2200pF KR500V-	4÷11pF 447.001	30pF KR500V-	10pF KR500V-	7pF KR500V-	3÷12pF 447.000	10pF KR500V-	7pF KR500V-	52pF KR500V-	300pF KR500V-	1000pF KD500V-	1000pF KD500V-	30pF KR500V-
R						1MΩ 0,25W	120Ω 0,33W	200Ω 0,33W	2,2kΩ 0,33W	1MΩ 0,25W	10kΩ 1W													
L	420.100				420.115	423.101	423.101	423.103	423.104	423.105	423.106	423.107	423.107	423.108	423.110	423.110								

	UKW-Baustein						BF I					BF II					BF III					BF IV				
	75	76	77	78	79	80	81	82	83	84	85	86	87	88	89	90	91	92	93	94	95	96	97	98	99	100
C	470pF KS500V-					4700pF KS500V-								200pF Kf125V-	200pF Kf125V-											
R																										
L												423.412	423.413	423.453	423.453											

	BF V					Magisches Band					ZF-Stufe																
	101	102	103	104	105	106	107	108	109	110	111	112	113	114	115	116	117	118	119	120	121	122	123	124	125	126	127
C	51pF Kf125V-	200pF Kf125V-	360pF Kf125V-	100pF 408.003	1000pF Kf125V-							4700pF KR500V-	180pF KR500V-		4700pF KR500V-	0,047µF PK250V-	100pF 408.002	30pF Kf125V-	4700pF KS500V-							4700pF KR500V-	4700pF KR500V-
R			200Ω 0,33W	220kΩ 408.003			470kΩ 0,5W				27kΩ 1W	27kΩ 1W	1kΩ 0,33W	1MΩ 0,33W			100kΩ 408.002					1,5MΩ 0,33W	1kΩ 0,33W	56kΩ 0,5W			
L	423.443	423.444	423.443	423.453	423.470																						

	ZF-Stufe			Ratio									
	128	129	130	131	132	133	134	135	136	137	138	139	140
C	4700pF KS500V-					5µF 493.087	470pF KS500V-	1800pF Kf125V-	4700pF KS500V-	4700pF KS500V-	100pF Kf125V-	4700pF PK500V-	
R					47kΩ 0,33W		22kΩ 0,33W				220kΩ 0,33W		

	NF-Stufe																			
	141	142	143	144	145	146	147	148	149	150	151	152	153	154	155	156	157	158	159	160
C																				130pF Kf125V-
R	1MΩ 402.233	1MΩ 402.233	10MΩ 402.232	10MΩ 402.232																1,3MΩ 402.225

	NF-Stufe																			
	161	162	163	164	165	166	167	168	169	170	171	172	173	174	175	176	177	178	179	180
C	51pF Kf125V-	27pF Kf125V-	0,01µF PK250V-	0,01µF PK250V-		0,01µF PK250V-		6800pF PK500V-		130pF Kf125V-	51pF Kf125V-	27pF Kf125V-	0,01µF PK250V-	0,01µF PK250V-		0,01µF PK250V-		6800pF PK500V-		
R	1MΩ 402.225	470kΩ 0,33W	39kΩ 0,33W	27kΩ 0,33W	220Ω 0,33W	560Ω 0,33W	33kΩ 0,33W			1,3MΩ 402.225	1MΩ 402.225	470kΩ 0,33W	39kΩ 0,33W	27kΩ 0,33W	220Ω 0,33W	560Ω 0,33W	33kΩ 0,33W			

	NF-Ausgang									Tonbandanschluß						Netzanschluß				
	181	182	183	184	185	186	187	188	189	190	191	192	193	194	195	196	197	198	199	200
C	0,047µF PK250V-	0,047µF PK250V-																0,1µF PK500V-		50+50+50 µF 443.014
R	18kΩ 0,33W	18kΩ 0,33W	47kΩ 0,33W	47kΩ 0,33W						47kΩ 0,33W	47kΩ 0,33W	1MΩ 0,33W	1MΩ 0,33W					100kΩ 0,5W	1,5kΩ 4W	100Ω 2W

	Stereo																
	201	202	203	204	205	206	207	208	209	210	211	212	213	214	215	216	217
C	0,01µF PK250V-	0,01µF PK250V-	220pF PK500V-	220pF PK500V-	4700pF PK500V-	4700pF PK500V-	0,01µF PK500V-	0,01µF PK500V-	0,1µF PK250V-	0,1µF PK250V-	470pF Kf500V-	470pF Kf500V-					
R	10MΩ 0,33W	10MΩ 0,33W					220kΩ 0,5W	220kΩ 0,5W	100Ω 0,33W	100Ω 0,33W							

	Stereo																
	218	219	220	221	222	223	224	225	226	227	228	229	230	231	232	233
C							100µF 443.084		2200pF PK500V-	2200pF PK500V-						
R	4,7MΩ 0,33W	4,7MΩ 0,33W	680kΩ 0,33W	680kΩ 0,33W	100kΩ 0,33W	100kΩ 0,33W	150Ω 1W		18kΩ 1W	18kΩ 1W						

	1	2	3	4	5	6	7	8	9	10	11	12	13	14	15	16	17	18	19	20	21
V	Netztr. 521.037	Tr. Gleich. 464.010	6-Schm. T 0,3B	Sk.-Lampe 7V 0,3A	Sk.-Lamp. 7V 0,3A		Druckt. 472.070	Druckt. U. 472.071	Ferritst. 466.021			Perle 423.037	Lampe 220V 15W		Licht-schalt.		Platten-Wechsl.	Ausg.Tr. 522.028	Ausg.Tr. 522.028	Lautspr. 470.031	Lautspr. 470.031

	22	23	24	25	26	27	28	29	30	31	32	33	34	35	36	37	38	39	40	41	42	43	44	45	46	47	48	49	51	52	53	54
V																																

Bei Kondensatoren: Kf=Kunststoffolien-Kondensator; KR, KS und KD=Keramik-Rohr-, Keramik-Scheiben- und Keramik-Durchführungs-Kondensator; PK=Perl-Kondensator. Spannungen u. Ströme bei AM=MW bei FM gemessen m. Instrument 1000Ω/V im Meßber. 600V. Kathodensp. der EL84 gemessen im Meßber. 12 V.

NORDMENDE

6/10 Kreis-Super

1/616 Stereo

Parsifal; Phonosuper; Caruso

184,087