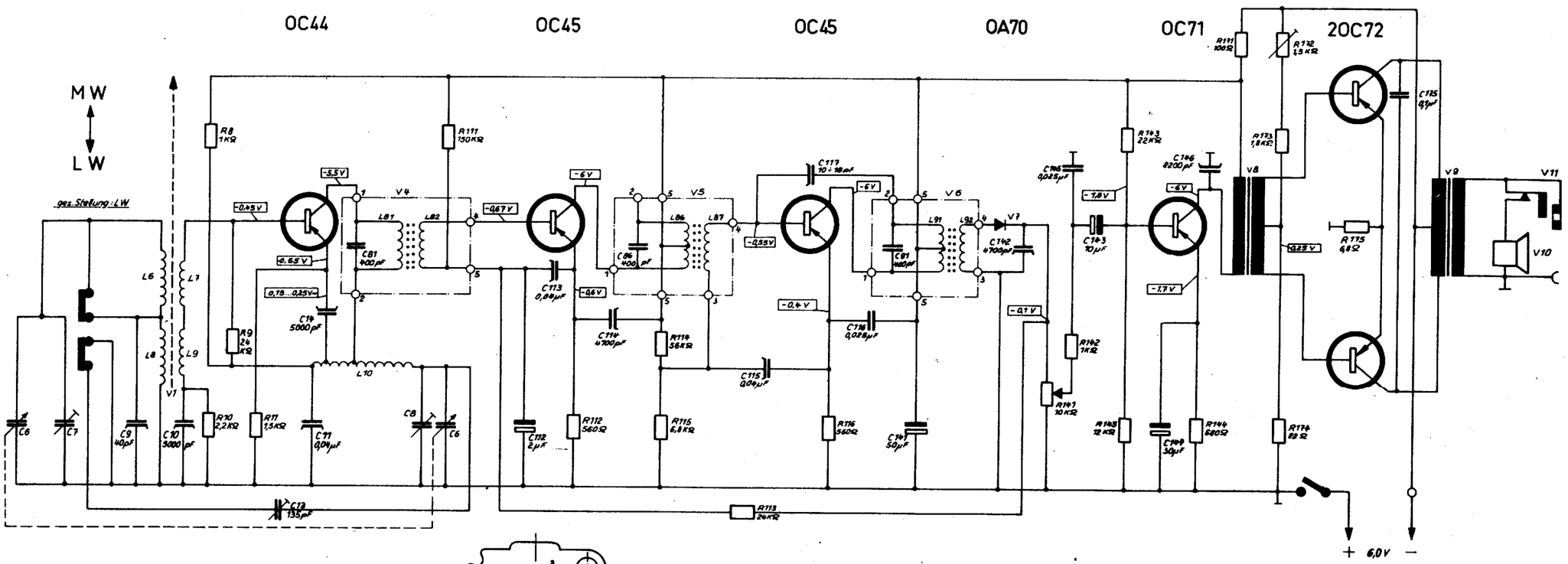

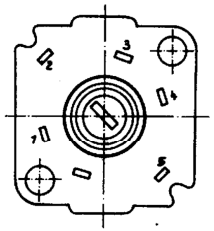

Filter-Grundplatte
von unten gesehen

E (Emitter)
B (Basis)
C (Kollektor)
roter Punkt Kollektorseite

Transistoren-Anschlüsse

	Mischstufe und Spulensatz																				Bandfilter I			Bandfilter II			Bandfilter III		
	1	2	3	4	5	6	7	8	9	10	11	12	13	14	15	16	17	18	19	20	81	82	83	86	87	88	91	92	93
C						Drehko 9-46.025	Trimmer 9-46.025	Trimmer 9-46.025	10 pF KF 125V-	5000pF KP 160V-	0,04 µF KP 150V-		135 pF KR 258V-	5000 pF KP 150V-							400 pF KF 125V-			400 pF KF 125V-			400 pF KF 125V-		
R								1 kΩ 400.930	2,2 kΩ 400.936	2,2 kΩ 0,33 W	1,5 kΩ 400.937																		
L						108 Wdg	8 Wdg	310 Wdg	18 Wdg	140 Wdg											104 Wdg	15 Wdg		104 Wdg	15 Wdg		104 Wdg	36 Wdg	

	ZF-Stufe										NF-Vorstufe										NF-Gegentaktendstufe								
	111	112	113	114	115	116	117	118	119	120	141	142	143	144	145	146	147	148	149	150	171	172	173	174	175	176	176	177	179
C		2 µF 443.061	0,04 µF KP 150V-	4700 pF KR 250V-	0,04 µF KP 150V-	0,025 µF KN 24/100	10+18 pF KS 500V-				50 µF 446.046	4700 pF KR 280V-	10 µF 443.042	30 µF 443.045	0,025 µF KN 24/100	5000 pF KR 250V-									4,7 µF KR 24/100				
R	150 kΩ 400.938	560 Ω 400.920	24 kΩ 400.936	56 kΩ 400.937	6,8 kΩ 400.933	560 Ω 400.930					10 kΩ 402.210	1 kΩ 400.930	22 kΩ 400.935	680 Ω 400.931	12 kΩ 400.934						100 Ω 0,33 W	1,5 kΩ 402.984	1,8 kΩ 400.902	82 Ω 0,25 W	4,7 Ω 0,33 W				
L																													

	1	2	3	4	5	6	7	8	9	10	11	12	13	14	15	16	17	18	19	20	21	22	23	24	25	26	27	28	29
V	Ferritst. 466.050			Bandf. 520.141	Bandf. 520.142	Bandf. 520.143	Diode 968.021	Tr. Trafo 538.021	Ausg. Trafo 522.022	Lautsp. 470.049	Umr.-Bueh. 174.038																		

Gemessen mit Instrument 50000Ω/V im 10 Volt-Bereich ohne Eingangssignal. Meßspannung dabei U_B = 6,5 Volt

NORDMENDE

Transistor-Taschenempfänger

0/602

184.05112

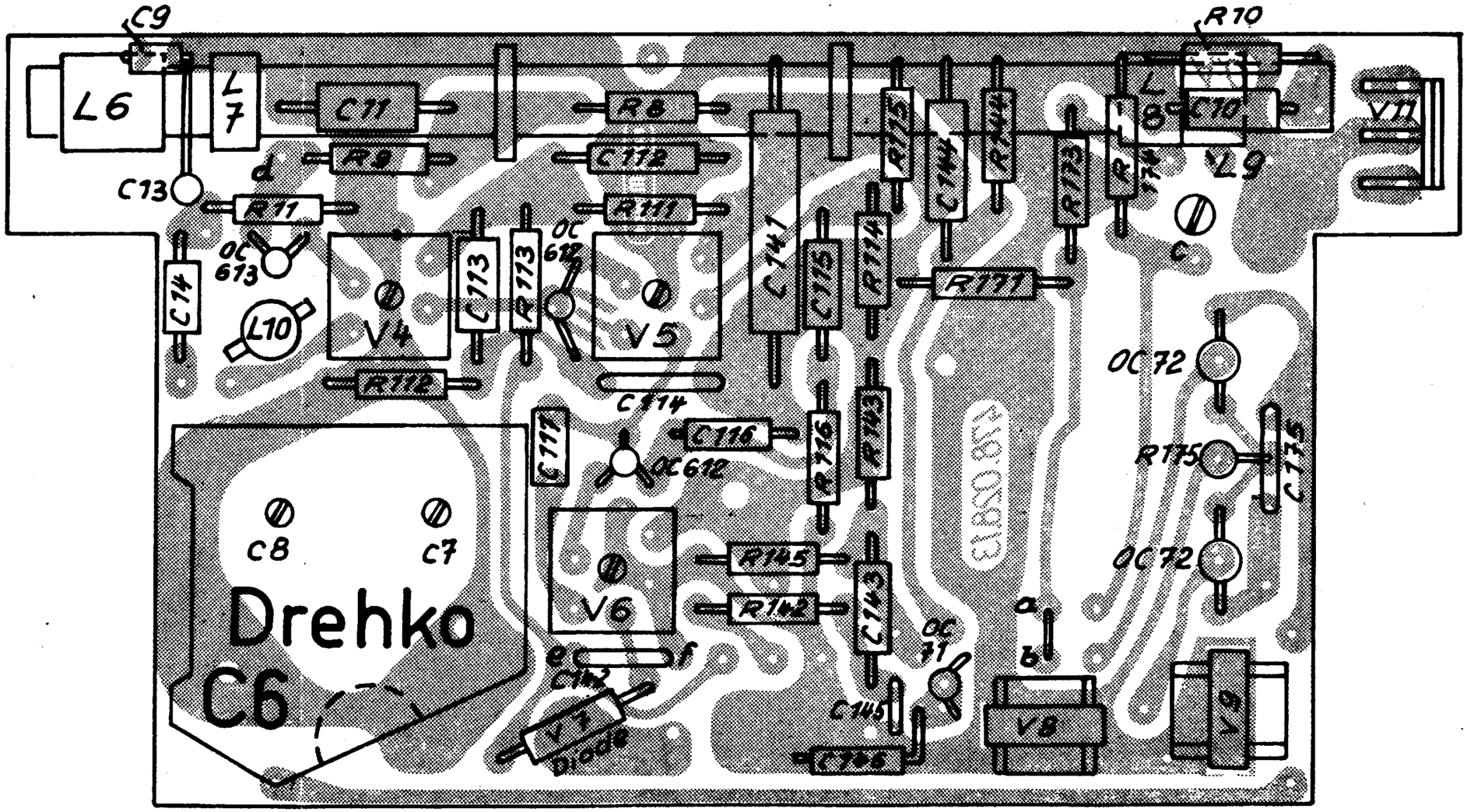

NordMende 0/602