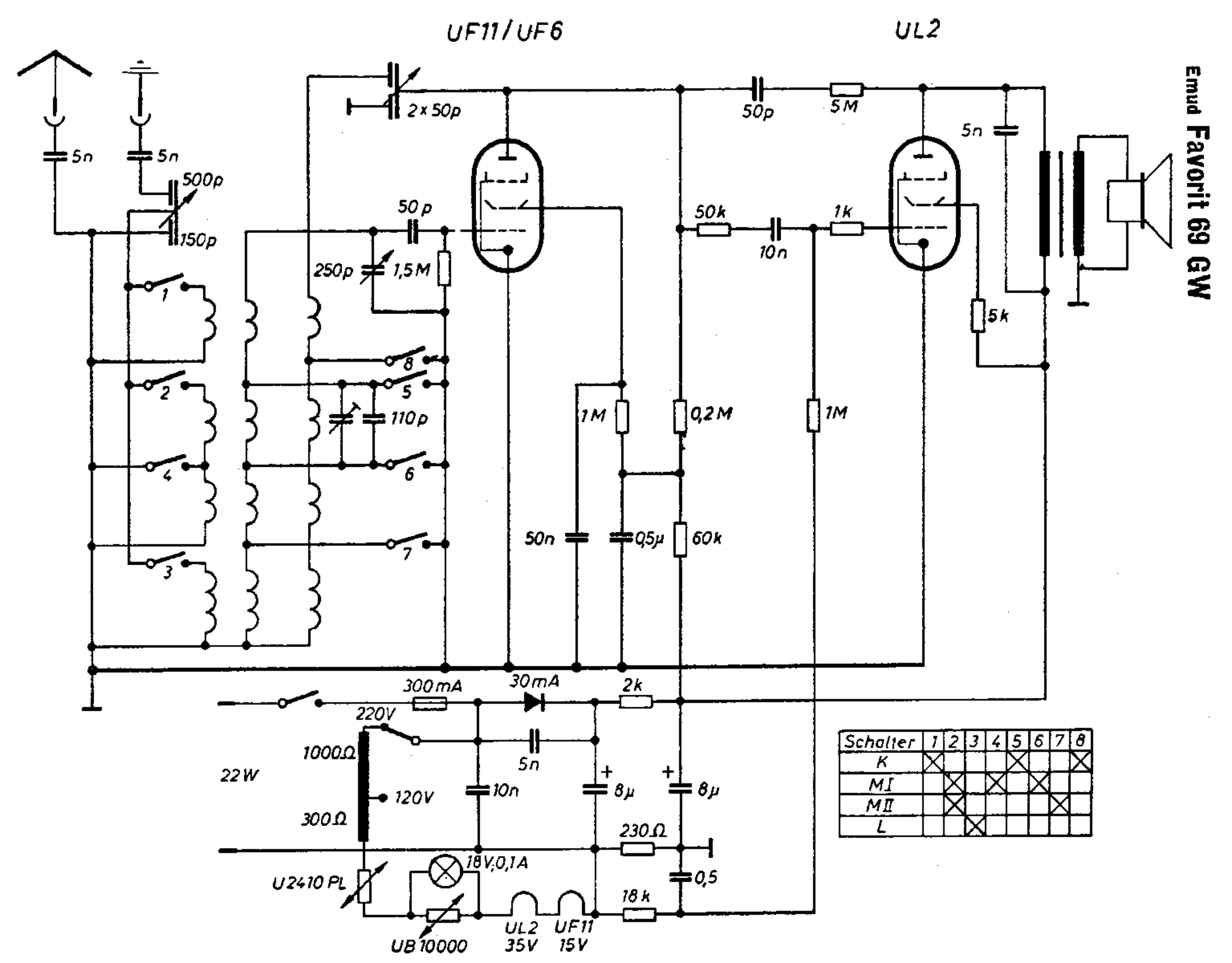

Schalter	1	2	3	4	5	6	7	8
K	X				X			X
MI		X		X		X		
MII		X					X	
L			X					