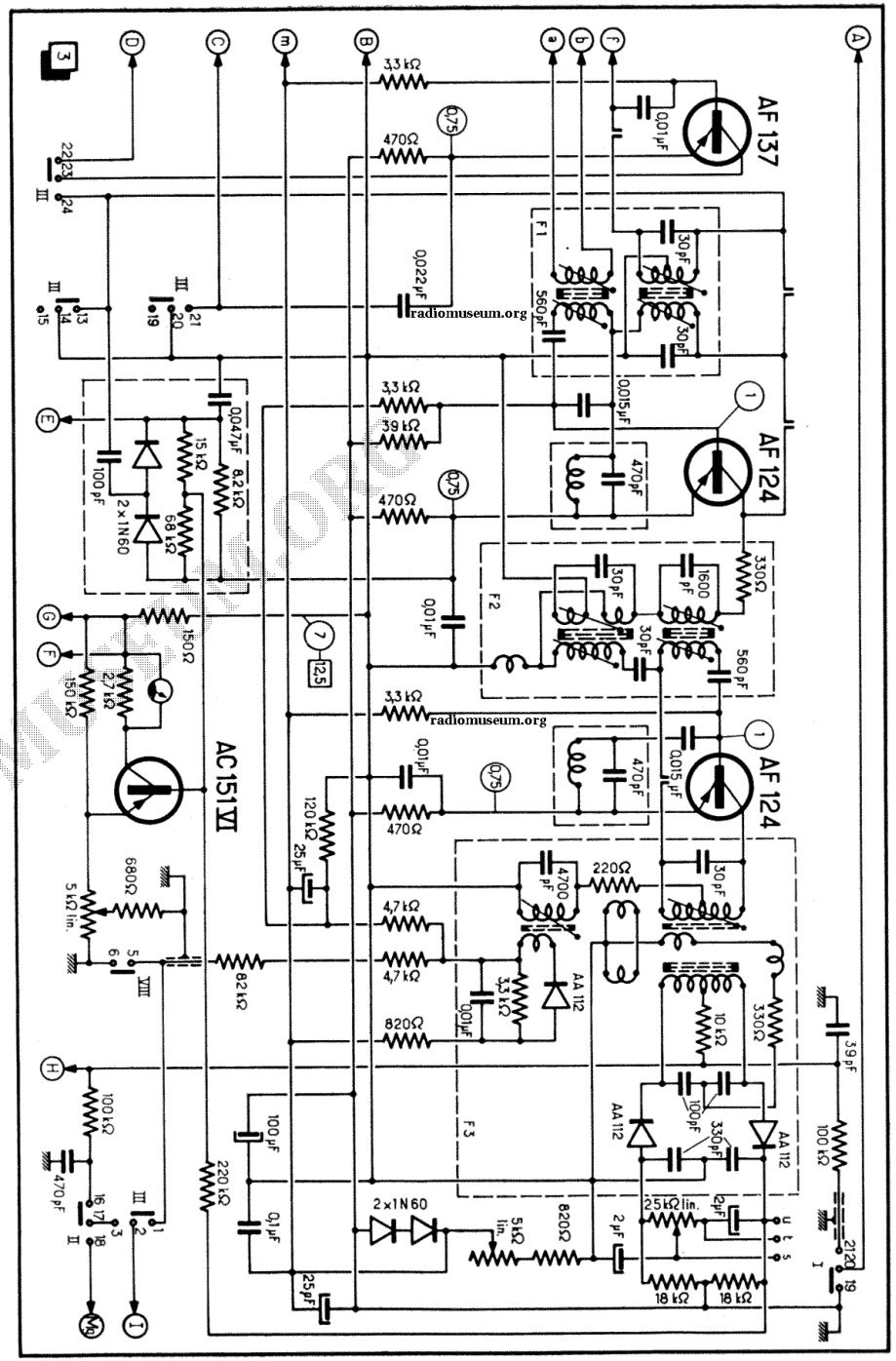

Fig. 3. — *L'amplificateur F.I. est constitué par trois étages fonctionnant indifféremment en AM ou FM. Le transistor AC 151 commande un dispositif de réglage visuel.*

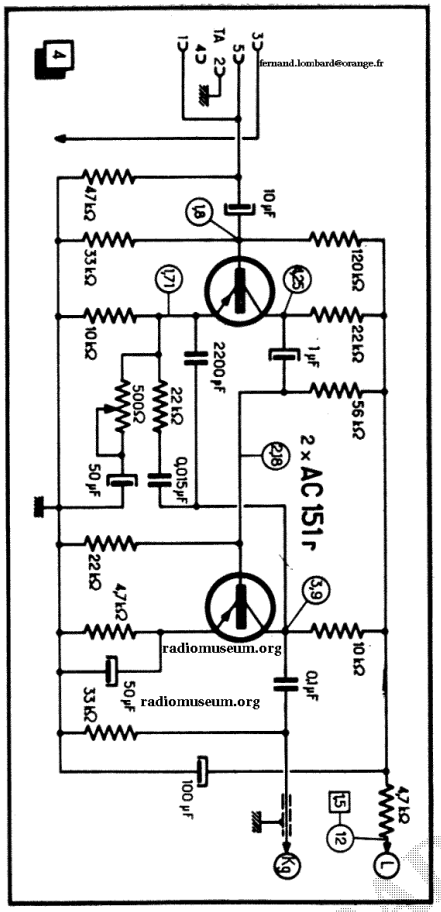

Fig. 4. — *Schéma des circuits d'un des deux préamplificateurs-correcteurs. Ici, il s'agit du canal gauche. Le schéma du canal de droite est, bien entendu, identique à celui-ci.*

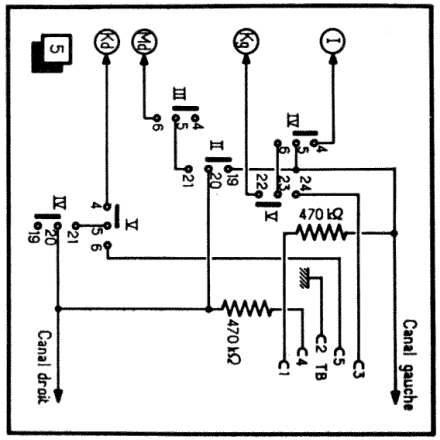

Fig. 5. — *Détail des commutations « Radio », « Reproduction » et « Magnétophone ».*

www.radiomuseum.org; upload by Hugo Sneyers; download by FERNAND LOMBARD Wed Dec 20 10:01:21 CET 2017 [2153 x 1845, 121kb]