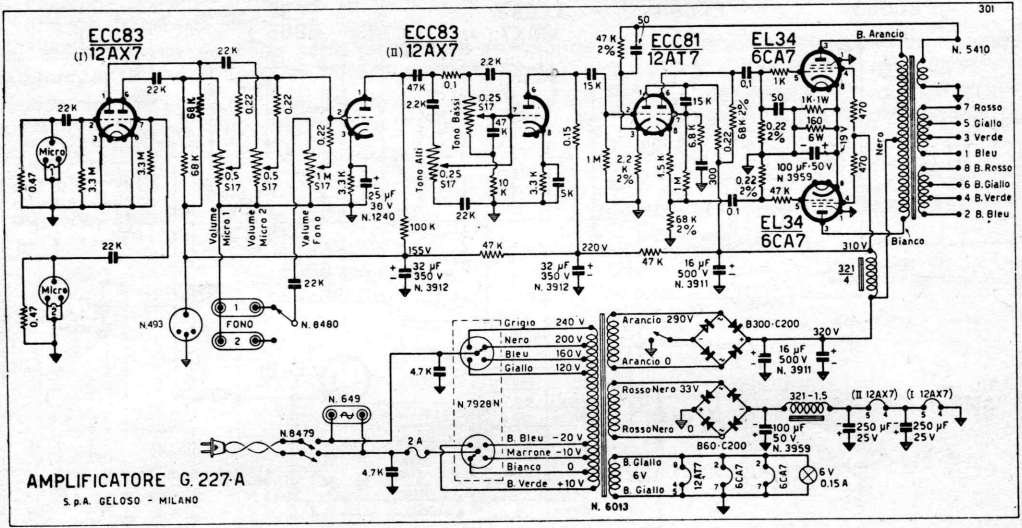
301
ECC83
(I) 12AX7
ECC83
(II) 12AX7
ECC81
12AT7
EL34
6CA7
EL34
6CA7
B. Arancio
N. 5410
7 Rosso
5 Giallo
3 Verde
1 Bleu
8 B. Rosso
6 B. Giallo
4 B. Verde
2 B. Bleu
Nero
Bianco
Micro
Volume Micro 1
Volume Micro 2
Volume Fono
Tono Alti
Tono Bassi
N. 1240
N. 3912
N. 3911
N. 3959
N. 493
N. 8480
FONO
N. 649
N. 8479
N. 7928N
N. 6013
Grigio 240 V
Nero 200 V
Bleu 160 V
Giallo 120 V
B. Bleu -20 V
Marrone -10 V
Bianco 0
B. Verde +10 V
Arancio 290V
Arancio 0
B300-C200
320 V
16 µF 500 V N. 3911
Rosso Nero 33V
Rosso Nero 0
B60-C200
100 µF 50 V N. 3959
321-1.5
(II 12AX7)
(I 12AX7)
250 µF 25 V
250 µF 25 V
B. Giallo 6V
B. Giallo
12AT7
6CA7
6CA7
6 V 0.15 A
AMPLIFICATORE G. 227-A
S. p. A. GELOSO - MILANO