# Service manual

# RADIO 50IC361

## 00/01/02/03/07

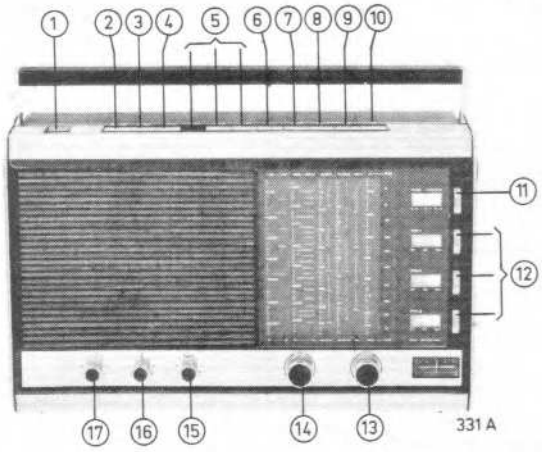


**PHILIPS**

Dimensions: 370x226x85 mm

| | | |
|---|---|---|
| 1 | Aerial ejector<br>Antenne-uitwerper<br>Ejecteur d'antenne<br>Antennenauswerfer<br>Espulsore d'antenna<br>Antennnutlösare<br>Antenneudløser<br>Antennin avaaja | |
| 2 | Scale illumination + battery check<br>Schaalverlichting + batterijcontrole<br>Eclairage du cadran + contrôle de la pile<br>Skalenbeleuchtung + Batteriekontrolle<br>Illuminazione della scala + controllo della pila<br>Skalbelysning + batterikontroll<br>Skalabelysning + batterikontrol<br>Skalabelysning + batterikontroll<br>Asteikkovalo + pariston tarkistus | SK-A |
| 3 | PU/rec. switch<br>PU/rec. schakelaar<br>Commutateur PU/magn.<br>TA/Grammofonschalter<br>Commutatore PU/reg.<br>Grammofonomkopplare<br>Gram./båndopt. omskifter<br>PU/Opptaker-vender<br>PU/Nahuri-kytkin | SK-B |
| 4 | AFC<br>AFR<br>CAF<br>AFR<br>AFC<br>AFK<br>AFC<br>AFC<br>AFC | SK-C |
| 5 | Preset switch<br>Voorkeuze schakelaar<br>Commutateur préselection<br>Vorwahlschalter<br>Commutatore preselezione<br>Ratt, förinställning<br>Knap, forvælger<br>Knapp, forvelger<br>Nuppi, esivalinta | SK-D,E,F |
| 6 | FM switch<br>FM-schakelaar<br>Commutateur FM<br>UKW-Schalter<br>Commutatore FM<br>FM-omkopplare<br>FM-omskifter<br>FM-vender<br>ULA-kytkin | SK-G |
| 7 | SW2 switch<br>KG2-schakelaar<br>Commutateur OC2<br>KW2-Schalter<br>Commutatore OC2<br>KV2-omkopplare<br>KB2-omskifter<br>KB2-vender<br>LA2-kytkin | SK-H |
| 8 | SW1 switch<br>KG1-schakelaar<br>Commutateur OC1<br>KW1-Schalter<br>Commutatore OC1<br>KV1-omkopplare<br>KB-omskifter<br>KB1-vender<br>LA1-kytkin | SK-J |
| 9 | MW switch<br>MG-schakelaar<br>Commutateur PO<br>MW-Schalter<br>Commutatore OM<br>MV-omkopplare<br>MB-omskifter<br>MB-vender<br>KA-kytkin | SK-K |
| 8<br>9 | 49-metre band<br>49 meter band<br>Bande des 49 mètres<br>49-Meter-Band<br>Banda métrica 49<br>49-m-bånd<br>49-m band<br>49-meter bånd<br>49 m-nauhan leveys | SK-J<br>+<br>SK-K |
| 10 | LW switch<br>LG-schakelaar<br>Commutateur GO<br>LW-Schalter<br>Commutatore OL<br>LV-omkopplare<br>LB-omskifter<br>LB-vender<br>PA-kytkin | SK-L |
| 11 | Fine tuning SW<br>Fijn afstemming KG<br>Sintonisation fin OC<br>Feinabstimmung KW<br>Regolazione fine OC<br>Finavstämning LV<br>Finafstemning LB<br>Finavstemning LB<br>PA-hienoviritys | R402 |
| 12 | Preset tuning FM<br>Voorkeuze-instelling FM<br>Préselection FM<br>Vorwahl-Einstellung FM<br>Preselezione FM<br>FM-avstämning/förinställning<br>FM-afstemning/forindstilling<br>FM-avstemning<br>ULA-viritys | R414<br>R415<br>R416 |
| 13 | Tuning FM<br>Afstemming FM<br>Syntonisation FM<br>Abstimmung UKW<br>Sintonia FM<br>FM-avstämning<br>Afstemning FM<br>FM-avstemning<br>ULA-viritys | R417 |
| 14 | Tuning AM<br>Afstemming AM<br>Syntonisation AM<br>Abstimmung AM<br>Sintonia AM<br>AM-avstämning<br>Afstemning AM<br>AM-avstemning<br>AM-viritys | C405a-b |
| 15 | On/off+volume control<br>Aan/uit+volumeregelaar<br>Marche/arrêt+commande de volume<br>Ein/Aus+Lautstärke-regler<br>Interruttore marcia/fermo +comm.di volume<br>Till/från + volymkontroll<br>Afbryder+styrkekontrol<br>På/av+volumkontroll<br>On/ei+voimakkuussäädin | SK-O<br>+<br>R418 |
| 16 | Bass control<br>Lage tonenregelaar<br>Contrôle des graves<br>Bassregler<br>Controllo delle basse<br>Baskontroll<br>Baskontrol<br>Basskontroll<br>Matalansäädin | R419 |
| 17 | Treble control<br>Hoger tonenregelaar<br>Contrôle des aigues<br>Hochtonregler<br>Controllo delle alte<br>Diskantkontroll<br>Diskantkontrol<br>Diskantkontroll<br>Korkeidensäädin | R420 |

Index: CS30764-CS30771

**Subject to modification**

4822 725 10749

SERVICE

Printed in the Netherlands

## (GB) ADJUSTMENTS

The output stage is adjusted as follows:
. Open bridge (B) and connect an mA-meter across the opening.
. Adjust the collector current of TS425a to 2.5 mA ± 5 % with R666, without an input signal.
. After 5 mins. warming-up this current should be 2.5 mA ± 10 % at an ambient temperature of 15...35 °C.

The converter voltage is adjusted as follows:
. Set the apparatus to FM.
. Connect a d.c. voltmeter, e.g. a diode voltmeter, between "+4" and "+5". The input resistance of this meter must be greater than 10 MΩ.
. Adjust for a voltage of 12.5 ± 0.1 V with R686.

The tuning indicator is adjusted as follows:
. Set the apparatus to FM, without input signal.
. Adjust the tuning indicator to 0 with R649.
. Tune in to a strong transmitter and adjust for full-scale deflection with R651.

## (NL) INSTELLINGEN

De eindtrapstroom wordt als volgt ingesteld:
. Brug (B) openen en hierover een mA meter aansluiten.
. Met R666, zonder signaal, de collectorstroom van TS425a instellen op 2,5 mA ± 5 %.
. Na een opwarmtijd van 5 min. moet deze stroom 2,5 mA ± 10 % bedragen, bij een omgevingstemperatuur van 15-35 °C.

De converter-spanning wordt als volgt ingesteld:
. Apparaat in stand FM schakelen.
. Gelijkspanningsmeter bijv. diode-voltmeter aansluiten tussen de "+4" en "+5", met ingangsweerstand groter dan 10 MΩ.
. Met R686 de spanning instellen op 12,5 ± 0,1 V.

De afstemindicator wordt als volgt ingesteld:
. Apparaat in de stand FM schakelen, zonder signaal.
. Met R649 de afstemindicator op 0 instellen.
. Apparaat afstemmen op een sterke zender en met R651 instellen op volle uitslag van de afstemindicator.

## (F) REGLAGES

L'étage de sortie doit être ajusté comme suit:
. Ouvrir le pontet (B) et y brancher un mA-mètre.
. Ajuster le courant de collecteur de TS425a à 2,5 mA ± 5 %, à l'aide de R666, sans signal d'entrée.
. Après 5 minutes de chauffe, le courant devrait être de 2,5 mA ± 10 % à une température ambiante de 15-35 °C.

La tension du convertisseur doit être réglée comme suit:
. Mettre l'appareil sur FM.
. Brancher un voltmètre de tension continue, un diode-mètre, par exemple, entre "+4" et "+5". La résistance d'entrée de ce voltmètre doit être supérieure à 10 MΩ.
. Ajuster pour l'obtention d'une tension de 12,5 ± 0,1 V, à l'aide de R686.

L'indicateur de syntonisation sera réglé comme suit:
. Mettre l'appareil sur FM, sans signal d'entrée.
. Régler l'indicateur de syntonisation sur 0, à l'aide de R649.
. Accorder sur un émetteur puissant à l'aide de R651, pour une pleine déviation de l'instrument de mesure.

## (D) EINSTELLUNGEN

Der Endstufenstrom wird wie folgt eingestellt:
. Öffne Brücke (B) und schliesse hierüber ein mA-Meter an.
. Stelle den Kollektorstrom von TS425a mit R666 ohne Signal auf 2,5 mA ± 5 % ein.
. Nach einer Anheizzeit von fünf Minuten soll dieser Strom bei einer Umgebungstemperatur von 15 ... 35 °C, 2,5 mA ± 10 % betragen.

Die Vibratorspannung wird wie folgt eingestellt:
. Schalte das Gerät in Stellung FM.
. Schliesse zwischen "+4" und "5" ein Gleichspannungsmessgerät (z.B. Dioden-Voltmeter) mit Eingangswiderstand 10 MΩ an.
. Stelle die Spannung mit R686 auf 12,5 ± 0,1 V ein.

Der Abstimmindikator wird wie folgt eingestellt:
. Schalte das Gerät ohne Signal in Stellung FM.
. Stelle den Abstimmindikator mit R649 auf Null.
. Stimme das Gerät auf einen starken Sender ab und justiere mit R651 auf Vollausschlag des Abstimmindikators.

## (I) REGOLAZIONI

Lo stadio di uscita deve essere regolato come segue:
. Aprire il ponticello (B) e collegarvi un milliamperometro
. Regolare il corrente del collettore di TS425a su di 2,5 mA + 5 % per mezzo di R666, senza segnale d'entrata.
. Dopo 5 minuti di riscaldamento, il corrente dovrebbe essere di 2,5 mA ± 10 % con una temperatura ambiente di 15-35 °C.

La tensione del convertitore di frequenza deve essere regolata come segue:
. Sintonizzare l'apparecchio sulla FM.
. Collegare un voltmetro di tension continua, un diodometro, per esempio, fra "+4" e "+5". La resistenza d'entrata di questo voltmetro, deve essere superiore ai 10 MΩ.
. Regolare per una tension de 12,5 +0,1 V per mezzo di R686.

L'indicatore di sintonia sarà regolato come segue:
. Sintonizzare l'apparecchio sulla FM, senza segnale d'entrata.
. Regolare l'indicatore di sintonia su di 0, per mezzo de R649.
. Sintonizzare su di una stazione forte per mezzo di R651, per una deviazione massima dell'instrumento di misura.

## (S) JUSTERINGAR

Slutsteget skall justeras enlig följande:
. Öppna brygga (B) och anslut en mA-meter över öppningen.
. Justera TS425a kollektorström till 2,5 mA ± 5 % med R666 utan ingångssignal.
. Efter 5 min uppvärmningstid skall strömmen vara 2,5 mA ± 10 % vid en omgivningstemperatur på 15... 35 °C.

Omvandlarspänningen justeras enligt följande:
- Ställ apparaten i läge FM.
. Anslut en d.c.-voltmeter, t ex en diodvoltmeter, mellan "+4" och "+5". Meterns ingångsresistans måste vara större än 10 MΩ
. Justera spänningen till 12,5 ± 0,1 V med R686.

Avstämningsindikatorn justeras enligt följande:
. Ställ apparaten i läge FM, utan ingånssignal.
. Justera avstämningsindikatorn till 0 med R649.
. Tag in en stark sändare och justera för fullt skalutslag med R651.

## (DK) JUSTERINGER

Udgangstrinet justeres på følgende måde:
. Åbn broen (B) og forbind et mA-meter mellem punkterne.
. Juster kollektorstrømmen i TS425a til 2,5 mA ± 5 % med R666, uden indgangssignal.
. Efter 5 min opvarmningstid skal denne strøm være 2,5 mA ± 10 %, ved en omgivelsestemperatur på 15...35 °C.

Konverterspændingen justeres som følger:
. Sæt apparatet i stilling FM.
. Forbind et dc-voltmeter (fx et rørvoltmeter) mellem "+4" og "+5". Instrumentets indre modstand skal være større end 10 MΩ.
. Juster til 12,5 V ± 0,1 V med R686.

Afstemningsindikatoren justeres som følger:
. Sæt apparatet i stilling FM, uden indgangssignal.
. Juster afstemningsindikatoren til 0 med R649.
. Indstil på en kraftig station og juster R651 til der opnås fuldt skalaudslag.

## (N) JUSTERINGER

Utgangstrinnet justeres på følgende måte:
. Bryt printbro (B) of forbind et mA-meter over denne.
. Justér kollektorstrømmen til TS425a til 2,5 mA ± 5 % med R666 uten signal.
Etter 5 min. oppvarmingstid skal denne strøm være 2,5 mA ± 10 % (ved romstemperatur 15-35 °C).

Konverterspenningen justeres som følgende:
. Apparatet i stilling FM.
. Forbind et D.C. voltmeter f.eks. et diodevoltmeter, mellom "+4" og "+5". Meterets inngangsmotstand må være større enn 10 MΩ/V.
. Justér til en spenning av 12,5 ± 0,1 V med R686.

Avstemningsindikatoren justeres som følgende:
. Apparatet i stilling FM uten signal.
. Justér R649 til 0 utslag på indikatoren.
. Med R651 justér til fullt utslag på et sterkt signal.

## (SF) SÄÄDÖT

Pääteaste säädetään seuraavasti:
. Avaa yhdistys (B) ja kytke mA-mittari yhdistyksen väliin.
. Säädä potentiometrillä R666 TS425a:n kollektorivirta arvoon 2,5 mA ± 5 % ilman lähetettä.
. 5:den min:n jälkeen tulee virran olla 2,5 mA ± 10 % lämpötilan ollessa 15...35 °C.

Syöttöjännite säädetään seuraavasti:
. Kytke laite asentoon ULA.
. Liittä d.c. volttimittari pisteiden "+4" ja "+5" väliin. Mittarin sisäisen resistanssin tulee olla suurempi kuin 10 MΩ.
. Säädä jännite arvoon 12,5 ± 0,1 V potentiometrillä R686.

Viritysindikaattorin säätö tapahtuu seuraavasti:
. Kytke laite asentoon ULA ilman lähetettä.
. Säädä indikaattorin lukema nollaan R649:llä.
. Viritä vahvalle asemalle ja säädä indikaattorin lukema maksimiin R651:llä.

| Wave range SK.... | Signal to | | Var. cap. | Detune | Adjust | Indication |
|---|---|---|---|---|---|---|
| MW (517-1622 kHz) | 1 /33 nF | A | min. | F1 F2 | F1<br>F2 | 1<br>max. |
| MW (517-1622 kHz) | 512 kHz | B | max. | | M | 1 max. |
| | 1635 kHz | | min. | | C538 | |
| | 550 kHz | | | | S403 a-b | |
| | 1500 kHz | | | | C521 | |
| Repeat - Herhalen - Répéter - Wiederholen - Repftanse - Ripetere - Repetera - Gentage - Gjentagelse - Toista | | | | | | |
| LW (148,5-262,5 kHz) | 147 kHz | B | max. | | C534 | 1 max. |
| | 155 kHz | | | | S403 c-d | |
| | 260 kHz | | | | C514 | |
| Repeat - Herhalen - Répéter - Wiederholen - Repftanse - Ripetere - Repetera - Gentage - Gjentagelse - Toista | | | | | | |
| SW1 (2,18-6,26 MHz) | 2,15 MHz | C | max. | | L | 1 max. |
| | 6,325 MHz | | min. | | C537 | |
| | 2,32 MHz | | | | M | |
| | 5,88 MHz | | | | C520 | |
| Repeat - Herhalen - Répéter - Wiederholen - Repftanse - Ripetere - Repetera - Gentage - Gjentagelse - Toista | | | | | | |
| SW2 (7,03-21,97 MHz) | 6,95 MHz | C | max. | | L | 1 max. |
| | 22,2 MHz | | min. | | C536 | |
| | 7,6 MHz | | | | G | |
| | 20,66 MHz | | | | C519 | |
| Repeat - Herhalen - Répéter- Wiederholen - Repftanse - Ripetere - Repetera - Gentage - Gjentagelse - Toista | | | | | | |
| 49 m (5,89-6,26 MHz) | 5,84 MHz | C | max. | | C528 | 1 max. |
| | | | | | C513 | |
| Repeat - Herhalen - Répéter - Wiederholen - Repftanse- Ripetere - Repetera - Gentage - Gjentagelse - Toista | | | | | | |
| FM (87,0-104,5 MHz)<br>/07: (87,0-108 MHz) | 2 10.7 MHz<br>/4,7 nF | D | min. | B D E P | N | 2 3 |
| | | E | | | E | |
| | | F | | | B | |
| | | C | | | D | |
| | | F 4 | | | C | 3 5 |
| FM (87,0-104,5 MHz)<br>/07: (87,0-108 MHz) | 86,5 MHz | F | max. | | C | max. |
| | | | | | J | |
| | 105, MHz<br>(/07:): 109 MHz | | min. | | C507 | |
| | | | | | C494 | |
| Repeat - Herhalen - Répéter - Wiederholen - Repftanse - Ripetere - Repetera - Gentage - Gjentagelse - Toista | | | | | | |

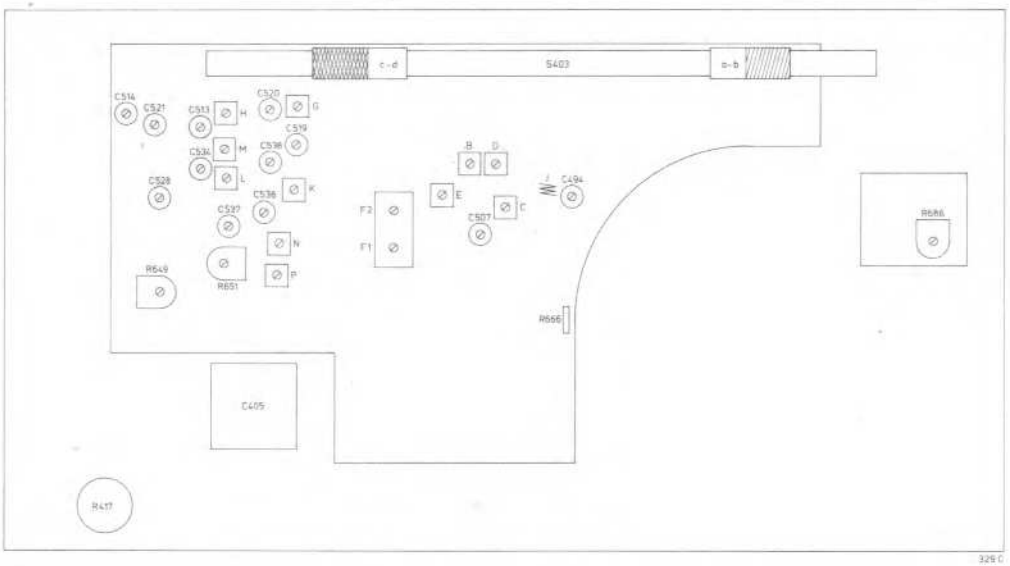

## GB

1. Apply an AM-signal.
   Determine the frequency of the signal at which the output signal on point ⟨1⟩ is maximum. This is the resonance frequency of the resonator and, consequently, the frequency of the IF signal applied.
2. Open bridge ⟨A⟩. Modulate the signal generator with a sweep of 200 kHz.
3. Connect an oscilloscope to point ⟨2⟩ via a 100-kΩ-resistor, and adjust for maximum height and symmetry of the band-pass-curve.
4. Close bridge ⟨A⟩.
5. Connect an oscilloscope to point ⟨3⟩ via a 100-kΩ-resistor, and adjust for maximum symmetry of the S-curve.

## NL

1. Voer een AM-gemoduleerd signaal toe.
   Bepaal de frequentie van de signaalgenerator waarbij de uitgangsspanning op ⟨1⟩ maximaal is. Dit is nu de resonantie-frequentie van de resonator en dus ook de frequentie van het toegevoerde MF-signaal.
2. Open brug ⟨A⟩. De signaalgenerator moduleren met een zwaai van ca. 200 kHz.
3. Oscilloscoop aansluiten op punt ⟨2⟩ via een weerstand van 100 kΩ en afregelen op maximum hoogte en symmetrie van de doorlaatkromme.
4. Brug ⟨A⟩ sluiten.
5. Oscilloscoop aansluiten op punt ⟨3⟩ via een weerstand van 100 kΩ en afregelen op maximum symmetrie van de S-kromme.

## F

1. Appliquer un signal A.M.
   Déterminer la fréquence du signal à laquelle le signal de sortie sur le point ⟨1⟩ est au maximum. Il s'agit de la fréquence de résonance du résonateur et par conséquent de la fréquence du signal de F.I. appliqué.
2. Ouvrir le pont ⟨A⟩. Moduler le générateur de signaux par un balayage de 200 kHz.
3. Connecter un oscilloscope au point ⟨2⟩ à travers une rési résistance de 100 kΩ et régler sur hauteur et symétrie maximales de la courbe de réponse.
4. Fermer le pont ⟨A⟩.
5. Connecter un oscilloscope sur le point ⟨3⟩ à travers une résistance de 100 kΩ et régler sur symétrie maximum de la courbe en S.

## D

1. Führe ein amplitudenmoduliertes Signal zu.
   Bestimme die Frequenz des Signalgenerators bei maximaler Ausgangsspannung an ⟨1⟩. Dies ist dann die Resonanz-Frequenz des Resonators und demzufolge auch die Frequenz des zugeführten ZF-Signals.
2. Öffne Brücke ⟨A⟩. Moduliere den Signalgenerator mit einem Hub von ca. 200 kHz.
3. Schliesse einen Oszillografen über einen 100-kΩ-Widerstand an Punkt ⟨2⟩ an und justiere auf maximale Höhe und Symmetrie der Durchlasskurve.
4. Schliesse Brücke ⟨A⟩.
5. Schliesse einen Oszillografen über einen 100-kΩ-Widerstand an Punkt ⟨3⟩ an und justiere auf maximale Symmetrie der S-Kurve.

## I

1. Applicare un segnale AM.
   Determinare la frequenza del segnale al quale il segnale d'uscita sul punto ⟨1⟩ è maggiore. Questa è la frequenza di risonanza del risonatore e, di conseguenza, la frequenza del segnale FI applicato.
2. Aprire il ponte ⟨A⟩. Modulare il generatore di segnali con uno sweep si 200 kHz.
3. Collegare un oscilloscopio al punto ⟨2⟩ per mezzo di una resistenza di 100 kΩ e regolare per la massima altezza e simmetria della curva di banda.
4. Chiudere il ponte ⟨A⟩.
5. Collegare un oscilloscopio al punto ⟨3⟩ per mezzo di una resistenza di 100 kΩ e regolare per la massima simmetria della curva ad S.

## S

1. Anslut en AM signal.
   Bestäm signalens frekvens där utsignalen på print ⟨1⟩ är max. Detta är resonatorns resonansfrekvens och följaktligen den anslutna MF-signalens frekvens.
2. Öppna brygga ⟨A⟩. Modulera signalgeneratorn med ett svep på 200 kHz.
3. Anslut ett oscilloskop till punkt ⟨2⟩ via ett 100 kΩ-motstånd och trimma bandpasskurvan till max. höjd och symmetri.
4. Slut brygga ⟨A⟩.
5. Anslut ett oscilloskop till punkt ⟨3⟩ via ett 100 kΩ-motstånd och trimma S-kurvan till max. symmetri.

## DK

1. Tilfør et AM-signal.
   Opsøg den frekvens, hvor signalet giver max output på punkt ⟨1⟩. Dette er resonatorens resonansfrekvens og som følge heraf signalet for mellemfrekvensen.
2. Åbn broen ⟨A⟩. Moduler signalgeneratoren med et sweep på 200 kHz.
3. Forbind et oscilloskop til punkt ⟨2⟩ via en 100 kΩ motstand og juster kurven til max højde og symmetri.
4. Luk broen ⟨A⟩.
5. Tilslut et oscilloskop til punkt ⟨3⟩ via en 100 kΩ motstand og juster S-kurven til max symmetri.

## N

1. Tilslutt et AM-signal.
   Finn den frekvens ved hvilket utgangssignalet på punkt ⟨1⟩ blir maks. Dette er resonatorens resonansfrekvens og følgelig den MF-signalfrekvens som skal tilsluttes.
2. Bryt bro ⟨A⟩. Modulér signalgeneratoren med et sweep på 200 kHz.
3. Forbind et oscilloskop til punkt ⟨2⟩ via et 100 kΩ motstand og justér til maks. høyde og symmetri på båndfilter-kurven.
4. Lodd igjen bro ⟨A⟩.
5. Forbind et oscilloskop til punkt ⟨3⟩ via et 100 kΩ motstand og justér til maks. høyde og symmetri på S-kurven.

## SF

1. Syötä AM-signaali.
   Etsi se lähetteen taajuus, joka antaa lähtöpisteeseen ⟨1⟩ suurimman signaalivoimakkuuden. Tämä taajuus on resonaattorin ominaistaajuus ja siis käytettävän välitaajuuslähetteen taajuus.
2. Avaa yhdistys ⟨A⟩. Moduloi mittalähetintä 200 kHz:n pyyhkäisyllä.
3. Liitä oskilloskooppi pisteeseen ⟨2⟩ 100 kΩ vastuksen kautta ja virittä läpäisykäyrä symmetriseksi ja maksimiin.
4. Sulje yhdistys ⟨A⟩.
5. Liitä oskilloskooppi pisteeseen ⟨3⟩ 100 kΩ vastuksen kautta ja säädä S-käyrä mahdollisimman symmetriseksi.

| | |
|---|---|
| S | 409 455 J 457 |
| C | 601 602 582 581 584 586 566 487 486 488 494 525 492 483 49 |
| C | 604 493 490 496 489 500 499 |
| C | 592 ÷ 594 498 606 50 |
| R | 686 695 698 687 ÷ 691 685 653 659 660 678 658 679 663 621 622 626 |
| R | 623 620 625 629 630 62 |
| R | 666 624 670 667 668 |

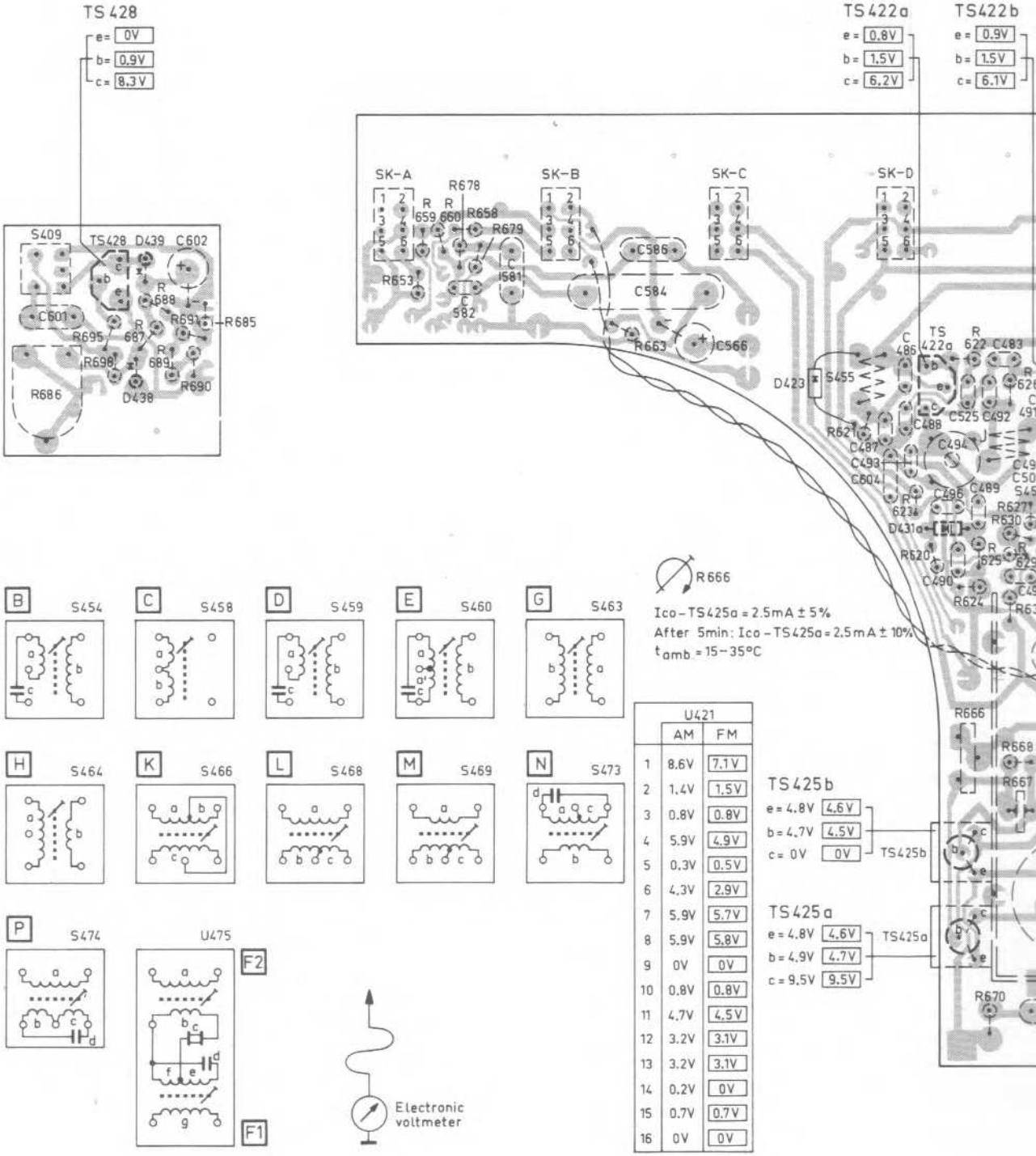


| U421 | AM | FM |
|---|---|---|
| 1 | 8.6V | 7.1V |
| 2 | 1.4V | 1.5V |
| 3 | 0.8V | 0.8V |
| 4 | 5.9V | 4.9V |
| 5 | 0.3V | 0.5V |
| 6 | 4.3V | 2.9V |
| 7 | 5.9V | 5.7V |
| 8 | 5.9V | 5.8V |
| 9 | 0V | 0V |
| 10 | 0.8V | 0.8V |
| 11 | 4.7V | 4.5V |
| 12 | 3.2V | 3.1V |
| 13 | 3.2V | 3.1V |
| 14 | 0.2V | 0V |
| 15 | 0.7V | 0.7V |
| 16 | 0V | 0V |

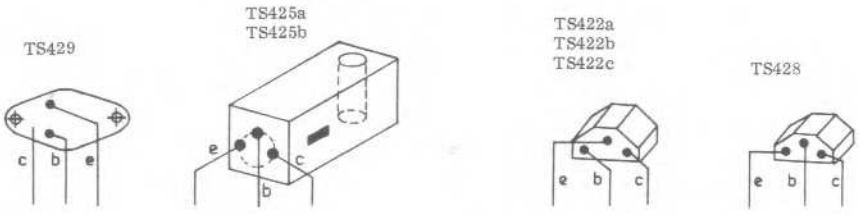

| | |
|---|---|
| 55 J 457 C D B 476 E F2 F1 K 470 G N P 467 471 H M L | S |
| 87 486 488 494 525 492 483 491 497 508 503 542 524 485 522 519 538 541 532 520 534 533 518 513 516 531 521 515 514 | C |
| 4 493 490 496 489 500 499 495 501 505÷507 504 552÷554 551 550 523 529 599 539 536 537 530 540 527 528 | C |
| 592÷594 498 606 502 603 595÷598 607 609÷612 600 589 556 608 559 555 563 565 570 580 569 579 591 577 560÷562 558 564 605 | C |
| 621 622 626 628 631 633 638 636 640 635 619 642 | R |
| 623 620 625 629 630 627 632 639 641 637 657 | R |
| 666 624 670 667 668 634 669 665 672 673 693 692 644 696 677 676 675 652 662 656 650 654 643 697 661 674 645÷647 694 651 649 648 655 | R |

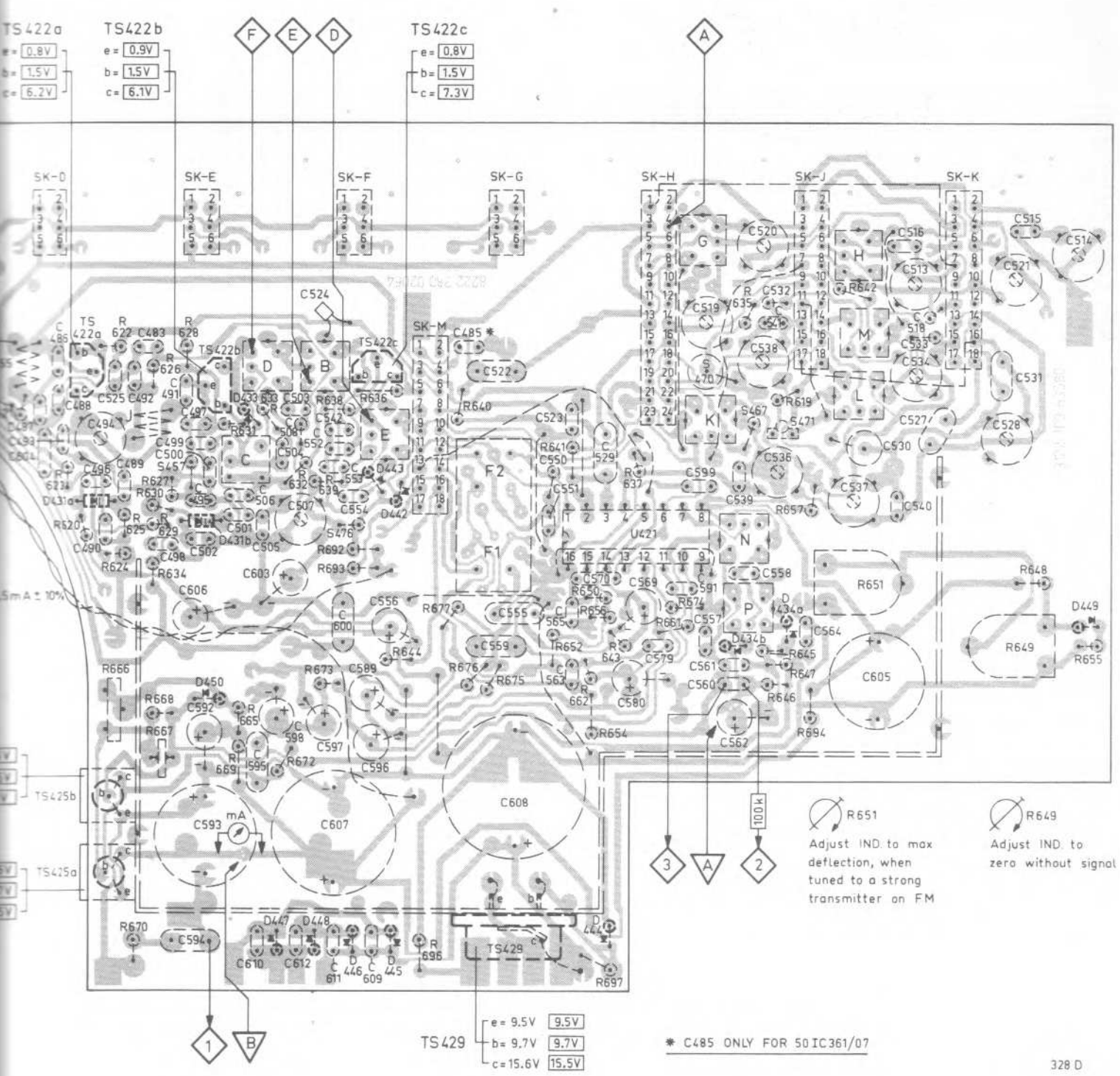


CS30765

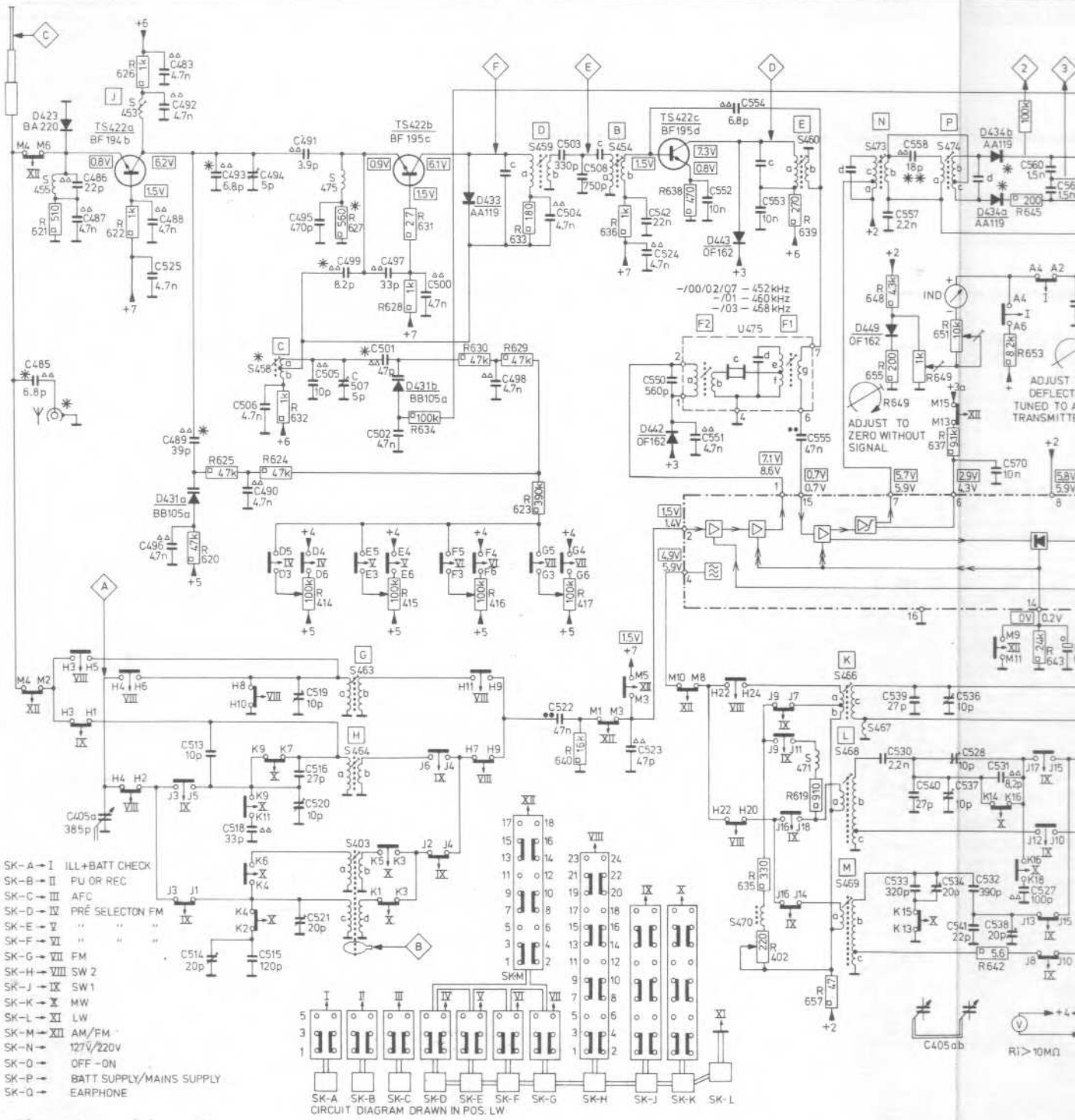


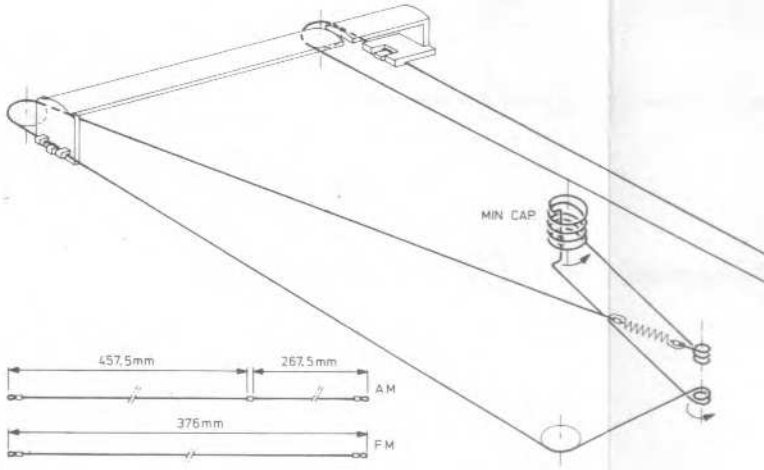


WAVE RANGES

| | | | | | | | |
|---|---|---|---|---|---|---|---|
| LW | : 148.5 | - 262.5 | kHz | (2020 | - 1143 | m) |
| MW | : 517 | - 1622 | kHz | ( 580.3 | - 185 | m) |
| SW1 | 2.18 | - 6.26 | MHz | ( 137.6 | - 47.92 | m) |
| 49-m band: | 5.89 | - 6.26 | MHz | ( 50.93 | - 47.92 | m) |
| SW2 | : 7.03 | - 21.97 | MHz | ( 42.67 | - 13.65 | m) |
| FM | : 87.0 | - 104.5 | MHz | | | |
| (/07) | : 87.0 | - 108 | MHz | | | |

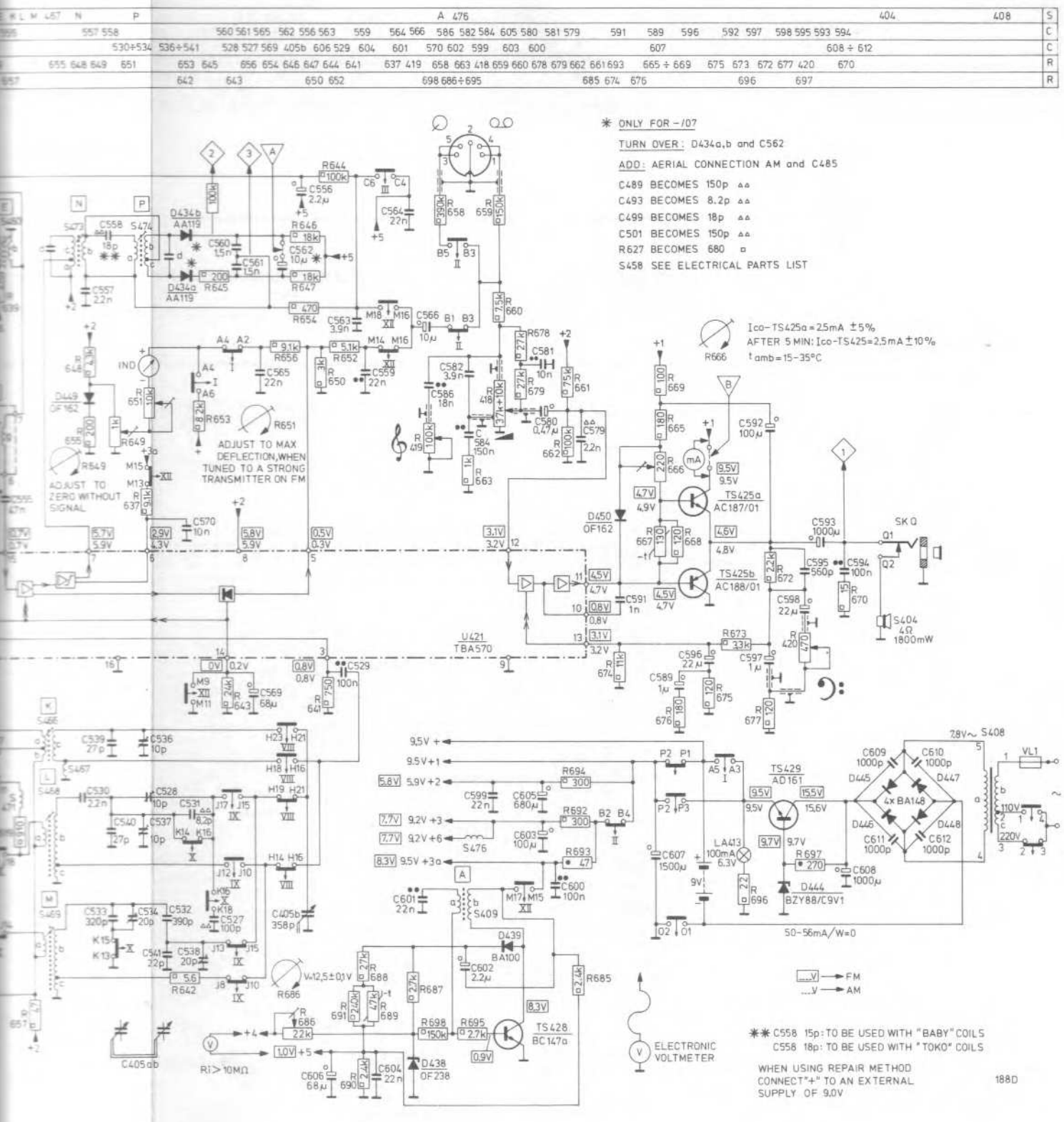


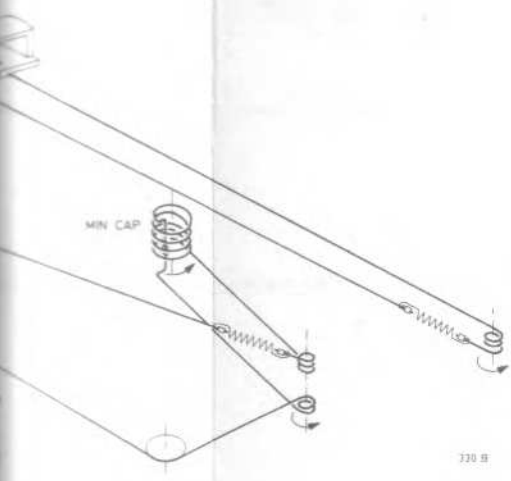


| | | |
|---|---|---|
| Carbon resistor E24 series | 0.125 W | 5% |
| Carbon resistor E12 series | 0.25 W | < 1 MΩ 5%<br>> 1 MΩ 10% |
| Plate ceramic capacitor | | |
| Flat-foil polyester capacitor | | |
| Miniature electrolytic capacitor | | |

| | |
|---|---|
| S | H M L 471 467 N P G 470 K F1 F2 E 403 476 B D C 457 J |
| C | 514 515 521 531 516 513 518 533 534 520 532 541 538 519 522 485 524 542 503 508 497 491 483 492 525 49 |
| C | 528 527 540 530 537 536 539 599 529 523 550 551 552÷554 504 505÷507 501 495 499 500 489 49 |
| C | 605 405 564 558 560÷562 557 591 579 569 580 570 565 563 555 559 608 556 589 600 609÷612 607 595÷598 603 502 606 498 592÷5 |
| R | 402 642 619 635 640 636 638 633 631 628 626 622 |
| R | 414÷416 657 637 641 639 632 627 630 629 625 6 |
| R | 417 655 648 649 651 694 645÷647 674 661 697 643 654 650 656 662 652 675 676 677 696 644 692 693 673 672 665 669 634 668 667 670 624 6 |

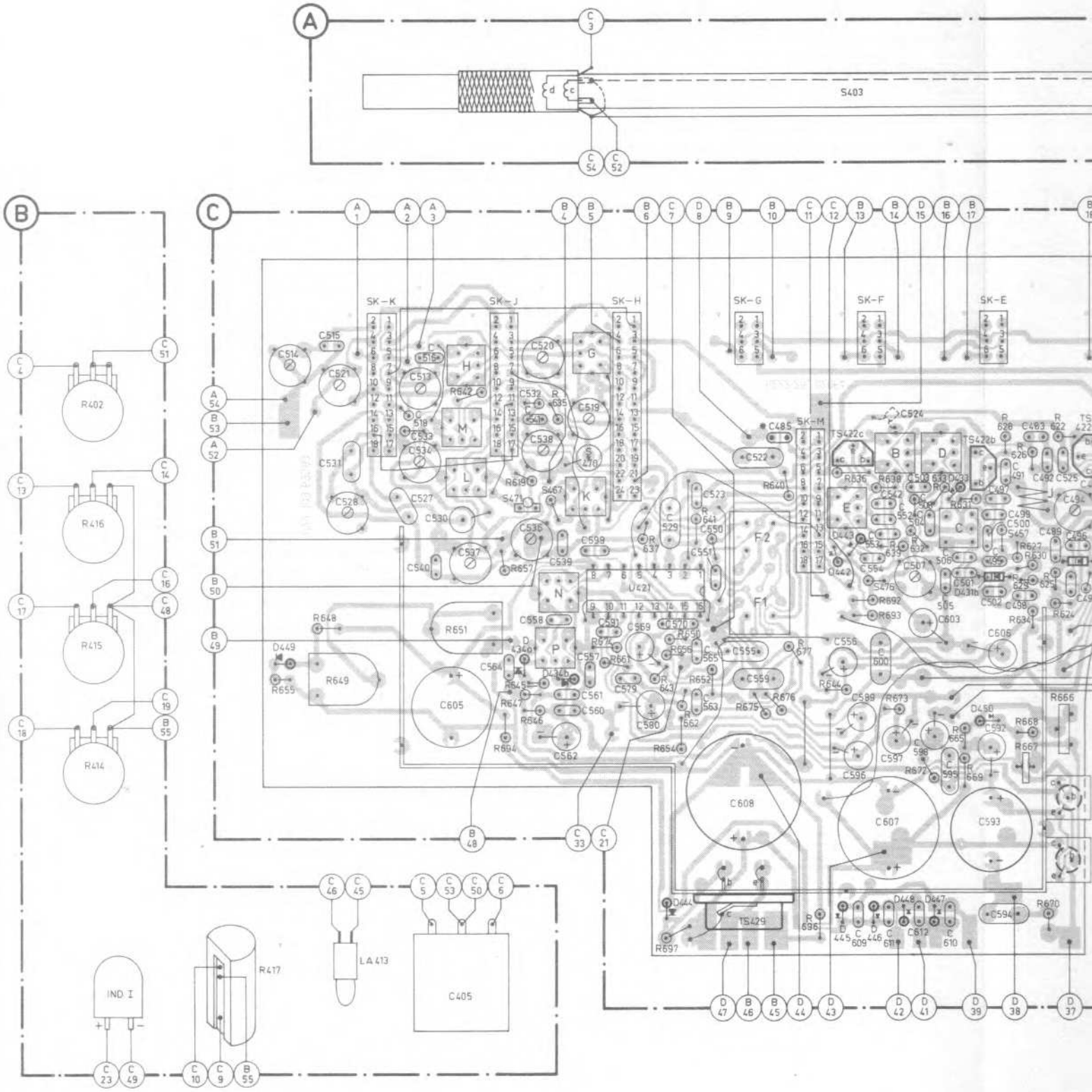


CS30767

Wiring example: Wire A1

| | |
|---|---|
| D C 457 J 455 404 409 408 | S |
| 497 491 483 492 525 494 488 486 487 566 586 584 581 582 602 601 | C |
| 05÷507 501 495 499 500 489 496 490 493 604 | C |
| 595÷598 603 502 606 498 592÷594 | C |
| 633 631 628 626 622 621 633 679 658 678 660 659 653 685 687÷691 698 695 686 | R |
| 627 630 629 625 620 623 | R |
| 665 669 634 668 667 670 624 666 418 419 420 | R |

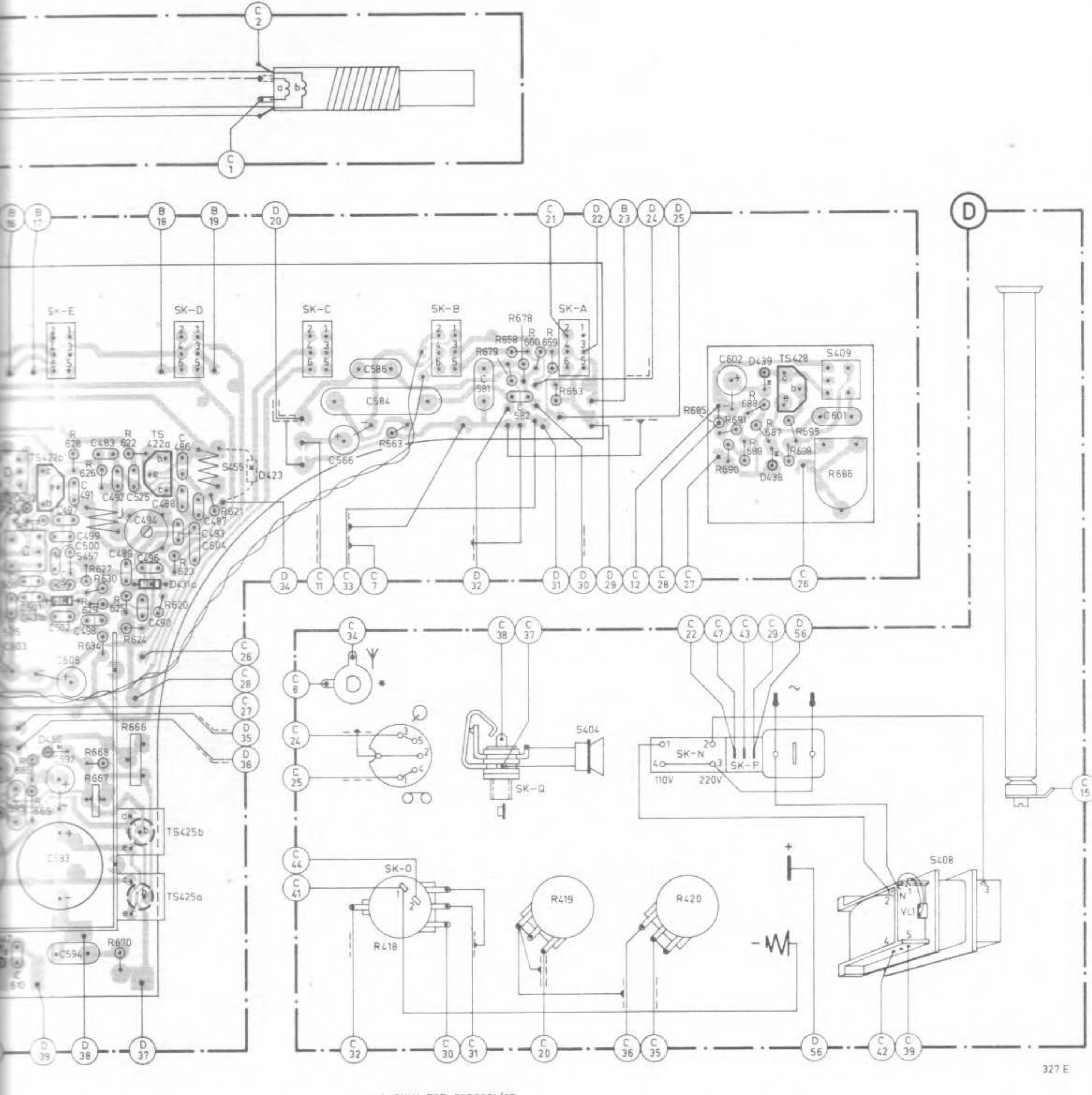


● ONLY FOR 50IC361/07

xample: Wire (A/1) (mentioned under unit (C)) leads to unit (A), and is then referred to as (C/1)

## (GB) FAULT FINDING

Before this method can be used, one has to locate the circuit continaing the fault in the usual manner. It suffices to know whether the fault is located in the HF, IF, AF section or in the power supply.
It is also necessary to check the printed circuit tracks separately for short-circuits or interruptions, because not all printed circuit faults can be traced with this method.
In this description the term "external circuit" denotes that part of the circuit which may affect the direct voltage on the relevant point of the IC.
When the "+1" voltage deviates appreciably, the fault will be contained in the conventional circuitry.
All measurement have been on an apparatus connected to a stabilised 9 V supply source.

## (F) DEPISTAGE DES PANNES

Avant d'appliquer cette méthode il faudra cependant tout comme avant, constater dans quelle partie du circuit se trouve la panne. Pour cette méthode, il est suffisant de savoir si la panne se trouve dans la partie haute fréquence/fréquence intermédiaire, basse fréquence ou à l'alimentation.
Il faut vérifier la trace imprimée séparément, voir s'il y a éventuellement court-circuit ou interruption, car cette méthode ne permet pas de découvrir toutes les pannes de la trace imprimée.
Lorsque dans cette méthode, on fait allusion à un "circuit externe" cela signifie uniquement la partie du circuit qui peut influencer la tension continue sur le point précis du C.I.
A une tension très éloignée de "+1", la panne est à rechercher dans les éléments conventionnels.
Toutes les mesures sont effectuées lorsque l'appareil est branché à une source stabilisée de 9 Volt.

## (I) RICERCA DEI DIFETTI NELLA RADIO

Prima di applicare questo metodo è necessario stabilire dove risiede il guasto e cioè: in alta frequenza, in media frequenza, in bassa frequenza o nello stadio alimentatore.
E' necessario eliminare dal circuito stampato eventuali corti circuiti, perchè non tutti i difetti dei suddetti circuiti possono esser individuati.
In questa descrizione il termine "circuito esterno" denota quella parte del circuito che è all'infuori del circuito stampato.
Quando la tensione al punto "+1" è molto diversa da quella che dovrebbe essere, il difetto può essere ricercato nell'ambito di questo circuito.
Tutte le misure sono state fatte su apparecchi alimentati da 9 Volt stabilizzati.

## (DK) FEJLFINDING

Forinden metoden tages i anvendelse, må apparatet være undersøgt på normal måde for at lokalisere fejlen til HF-MF-LF- eller netdelen.
Endvidere bør printsporene være undersøgt for kortslutninger eller afbrydelser, fordi ikke alle printfejl kan spores med den angivne metode.
I beskrivelsen angiver ordene "udvendige kredse", den del af kredsløbet, som kan påvirke jævnspændingen på det tilsvarende punkt af IC-kredsen.
Hvis "+1"-spændingen afviger væsentligt, ligger fejlen i det konventionelle kredsløb.
Alle målinger er foretaget på en modtager, som er forbundet til en 9 Volt stabiliseret strømforsyner.

## (NL) FOUTZOEKEN

Voor men deze methode kan gebruiken moet men eerst op de tot nu toe gebruikelijke wijze vaststellen in welk gedeelte van de schakeling de fout schuilt. Het is voor deze methode voldoende te weten of de fout in het hoogfrequent/middenfrequent, laagfrequentgedeelte of in de voeding zit.
Het is noodzakelijk het printspoor apart te controleren op eventuele sluitingen of onderbrekingen daar niet alle printfouten met deze methode worden gevonden.
Wanneer in deze methode gesproken wordt over "uitwendig circuit" dan wordt alleen dat gedeelte van de schakeling bedoeld wat de gelijkspanning op het betreffende punt van de IC kan beïnvloeden.
Bij een sterk afwijkende spanning van de "+1" moet de fout in de conventionele onderdelen gezocht worden.
Alle metingen zijn verricht, terwijl het apparaat was aangesloten op een gestabiliseerde spanningsbron van 9 Volt.

## (D) FEHLERSUCHE

Bevor man die beschriebene Methode anwendet, muss aber in der bisher üblichen Weise festgestellt werden, in welchem Teil der Schaltung der Fehler sich befindet; z.B. im Hochfrequenz/Zwischenfrequenzteil, im Niederfrequenzteil oder in der Stromversorgung.
Ausserdem müssen auch die Leiterbahnen auf eventuelle Kurzschlüsse oder Unterbrechungen kontrolliert werden, da nicht alle Fehler in der Leiterplatte sich mit der hier beschriebenen Methode feststellen lassen.
Wenn bei dieser Methode von dem "äusseren Kreis" gesprochen wird, dann ist nur derjenige Teil der Schaltung gemeint, der die Gleichspannung am betreffenden Punkt der IC beeinflussen kann.
Wenn die Spannung "+1" stark abweicht, muss der Fehler in den konventionellen Einzelteilen gesucht werden.
Bei allen Messungen war das Gerät an eine Stabilisierte Spannungsquelle von 9 Volt angeschlossen.

## (S) FELSÖKNING

Innan metoden används måste felet lokaliseras på vanlugt sätt, d v s om det ligger i HF-MF-LF- eller matningsdelen.
Det är också nödvändigt att kontrollera printplattans spår separat för att avgöra om kortslutningar eller avbrott förekommer, eftersom inte alls sådana fall kan följas med denna metod.
Termen "Yttre krets" anger den kretsdel som påverkar likspänningen på motsvarande stift i I-kretsen.
Om "+1" skiljer sig avsevärt ligger felet i den konventionella kretsen.
Alla mätningar avser att mottagaren är ansluten till en stabiliserad 9 Volt matningsspänning.

## (N) REPARASJONS-METODE

For metoden kan brukes må kretsen hvor feilen er, bestemmes på vanlig måte.
Det er tilstrekkelig å vite om feilen er i HF, MF, LF eller i spenningstilførselen.
Printplaten må også undersøkes for mulig kortslutning eller brudd, fordi ikke alle printkretsfeil kan lokaliseres med denne metode.
I denne beskrivelse indikerer "krets utenfor printplaten" den del av kretsen som gir likespenning for tilsvarende punkt på IC.
Når "+1" spenningen avviker merkbart ligger feilen i den konvensjonelle kretsen.
Alle målinger er foretatt på et apparat som er koplet til en 9 V stabilisert spenningskilde.

## (SF) VIANETSINTÄ LAITTEESSA

Ennen kuin tätä menetelmää voi käyttää on paikallistettava vialisen piirin tavalliseen tapaan. On riittävästi tietää onko vika ST, VT, PT tai virtalähdeosassa.
On myös tarpeellista tarkastaa jos piirin raiteissa on oikosulkuja tai katkoja, koska painetun piirin kaikkia vikoja ei voida paikallistaa tätä menetelmää käyttäen.
Selostuksessa tarkoittaa "ulkopuolinen piiri" sitä piirinosaa joka saattaa syöttää tasajännitettä IC:n asiaan kuuluvaan pisteeseen.
Jos navan "+1" jännite poikkeaa huomattavasti kuuluu vika siihen liittyviin piireihin.
Mittaukset on suoritettu laitteen oltua kytkettynä 9 V:n stabilisoituun virtalähteeseen.

## GB

Checking C580

1. When C580 is short-circuited, the voltage on point 12-IC will vary when the volume control is turned.
2. IF signal AM modulated. The amplitude of the signal to be applied must be so that the signal is just audible with the volume control at max.
3. Check oscillator with oscilloscope or ac. voltmeter on point 4-IC (MW-1 MHz - 150 mV) or beat method.
4. Attention: When fault-finding in the remaining part of the FM-section, check that TS422a, TS422b and TS422c receive their base bias from point 2-IC. For instance: Assume that the b-e junction of TS422a is short-circuited. The voltages of TS422b, TS322c and on point 2-IC will deviate considerably.

## F

Vérification C580

1. Si C580 est court-circuité, la tension varie au point 12-CI si l'on tourne à la commande de volume.
2. Signal FI modulé AM.
   Le signal à appliquer doit être tellement important que lorsque la commande de volume est au maximum, le signal soit tout juste audible.
3. Vérifier l'oscillateur en branchant ou en mesurant la tension alternative sur la platine 4-CI (PO-1 MHz-150 mV) ou par la méthode d'interférence.
4. Attention: Dans le dépistage des pannes du restant de la partie FM, veiller à ce que TS422a, TS422b et TS422c reçoivent le réglage de base du point 2-CI, par exemple: A supposer que soit court-circuité b-e de TS422a. Alors, les tensions de TS422b, TS422c s'éloignent fortement du point 2-CI.

## I

Controllare C580

1. Quando C580 è cortocircuitato la tensione al punto 12-IC deve variare ruotando il controllo di volume.
2. Segnale A.M. modulato F.I. la ampiezza del segnale applicato deve essere tale da essere udibile con il controllo volume al max.
3. Controllare oscillatore con oscilloscopio o voltometro in alternata al punto 4-IC (MW-1 MHz-150 mV) o metodo di battimento.
4. Attenzione: Quando il difetto risiede nella parte FM controllare TS422a, TS422b e TS422c, la base deve essere polarizzata con tensione proveniente dal punto 2-IC. Per esempio: posto che la base e l'emitter di TS422a siano in corto circuito, la tensione di TS422b, TS422c al punto 2-IC deve variare molto dal valore normale.

## DK

Kontrol af C580

1. Når C580 er kortsluttet, skal spændingen på punkt 12-IC variere, når der drejes på styrkekontrollen.
2. MF-signal. AM-moduleret, Amplituden af det tilførte signal skal være således, at signalet lige netop er hørbart, når styrkekontrollen er drejet i max.
3. Kontroller oscillatoren med oscilloskop eller vekselstrømsvoltmeter på punkt 4-IC (MB-1 MHz-150 mV) eller stødmetode.
4. Bemærk: Ved fejlfinding i den resterende del af FM-delen, kontrolleres at TS422a, TS422b og TS422c tilføres basespænding fra punkt 2-IC.
   Eksempel: Antag, at base/emitterstrækningen på TS422a er kortsluttet.
   Spændingerne på TS422b, TS422c og punkt 2-IC vil da afvige meget.

## NL

Controle C580

1. Indien C580 sluiting heeft dan varieert de spanning op punt 12-IC als men de volumeregelaar verdraait.
2. MF-signaal AM gemoduleerd. Het toe te voeren signaal moet zo groot zijn dat bij volumeregelaar max. het signaal juist hoorbaar is.
3. Controle oscillator d.m.v. oscilloscoop of wisselspanningsmeting op punt 4-IC (MG-1 MHz-150 mV) of interferentiemethode.
4. Let op: Bij het foutzoeken in het overige FM-gedeelte lette men erop dat TS422a, TS422b en TS422c de basisinstelling via de spanning van punt 2-IC krijgen bijv. Stel TS422a heeft b-e- sluiting. Nu wijken de spanningen van TS422b, TS422c en op punt 2-IC sterk af.

## D

Kontrolle C580

1. Wenn C580 kurzgeschlossen ist, dann ändert sich die Spannung an Punkt 12-IC beim Drehen des Lautstärkereglers.
2. ZF-Signal, amplitudenmoduliert. Dieses Signal muss so gross sein, dass es bei maximal eingestellter Lautstärke gerade hörbar ist.
3. Kontrolle des Oszillators mit Oszillograf oder Wechselspannungsmessung auf Leiterplatte 4-IC (MW-1 MHz-150 mV) oder Interferenzmethode.
4. Achtung: Bei der Fehlersuche im übrigen FM-Teil ist zu beachten, dass TS422a, TS422b und TS422c ihre Basiseinstellung über die Spannung von Punkt 2-IC erhalten.
   Ein Beispiel: angenommen, Basis und Emitter von TS422a sind kurzgeschlossen. Nun weichen die Spannungen von TS422b, TS422c und am Punkt 2-IC stark ab.

## S

Kontrollera C580

1. Om C580 är kortsluten kommer spänningen på stift 12-IC att variera med volymkontrollen.
2. MF-signalen amplitudmodulerad. Den anslutna signalamplituden skall vara så att den är precis hörbar med volymen på max.
3. Kontrollera oscillatorn med oscilloskop eller ac-voltmeter på stift 4-IC (MV-1 MHz-150 mV) eller svävningsmetod.
4. Märk: Vid felsökning i FM-delens återstående del, kontrollera att TS422a, TS422b och TS422c erhåller basförspänning från stift 2-IC.
   Exempel: Antag att b/e-punkten i TS422a är kortsluten. Spänningarna på TS422b, TS422c och på stift 2-IC kommer då att skilja sig påtagligt.

## N

Kontroll av C580

1. Når C580 er kortsluttet, vil spenningen på punkt 12-IC variere med volumkontrollen.
2. MF-signal, AM-modulert. Amplituden på signalet må justeres slik at lyden akkurat så vidt er hørbar med volumkontrollen på maks.
3. Kontrollér oscillator med oscilloskop eller A.C. voltmeter på punkt 4-IC (MB-1MHz-150 mV) eller beat-metoden.
4. Advarsel: Ved feilsøking i resterende del av FM-kretsen, kontroller at TS422a, TS422b og TS422c får baseforspenning fra punkt 2-IC.
   F.eks. Anta at b-e forbindelsen på TS422a er kortsluttet. Spenningene på TS422b, TS422c og punkt 2-IC vil da avvike betydelig.

## SF

C580:n tarkastus

1. C580:n ollessa oikosuljettuna tulee jännite pisteessä 12-IC muuttumaan kierrellessä voimakkuussäädintä.
2. AM moduloitu VT signaali. Syötetyn signaalin amplitudin tulee olla niin suuri, että se on kuultavissa voimakkuussäätimen ollessa maksimissa.
3. Tarkasta osk. oskilloskooppia, ac-volttimittaria, kytkettynä pisteeseen 4-IC, (MW-1 MHz-150 mV) tai interferenssimentelmää käyttäen.
4. Huomaa: Tarkasta että TS422a, TS422b sekä TS422c saa esijännitteensä pisteestä 2-IC suorittaessa vianetsintää FM osassa.
   Esim.: Otaksu että TS422a:n b-e liitos joutuu oikosulkuun. TS422b:n, TS422c:n ja pisteen 2-IC jännitteet tulevat poikkeamaan huomattavasti.

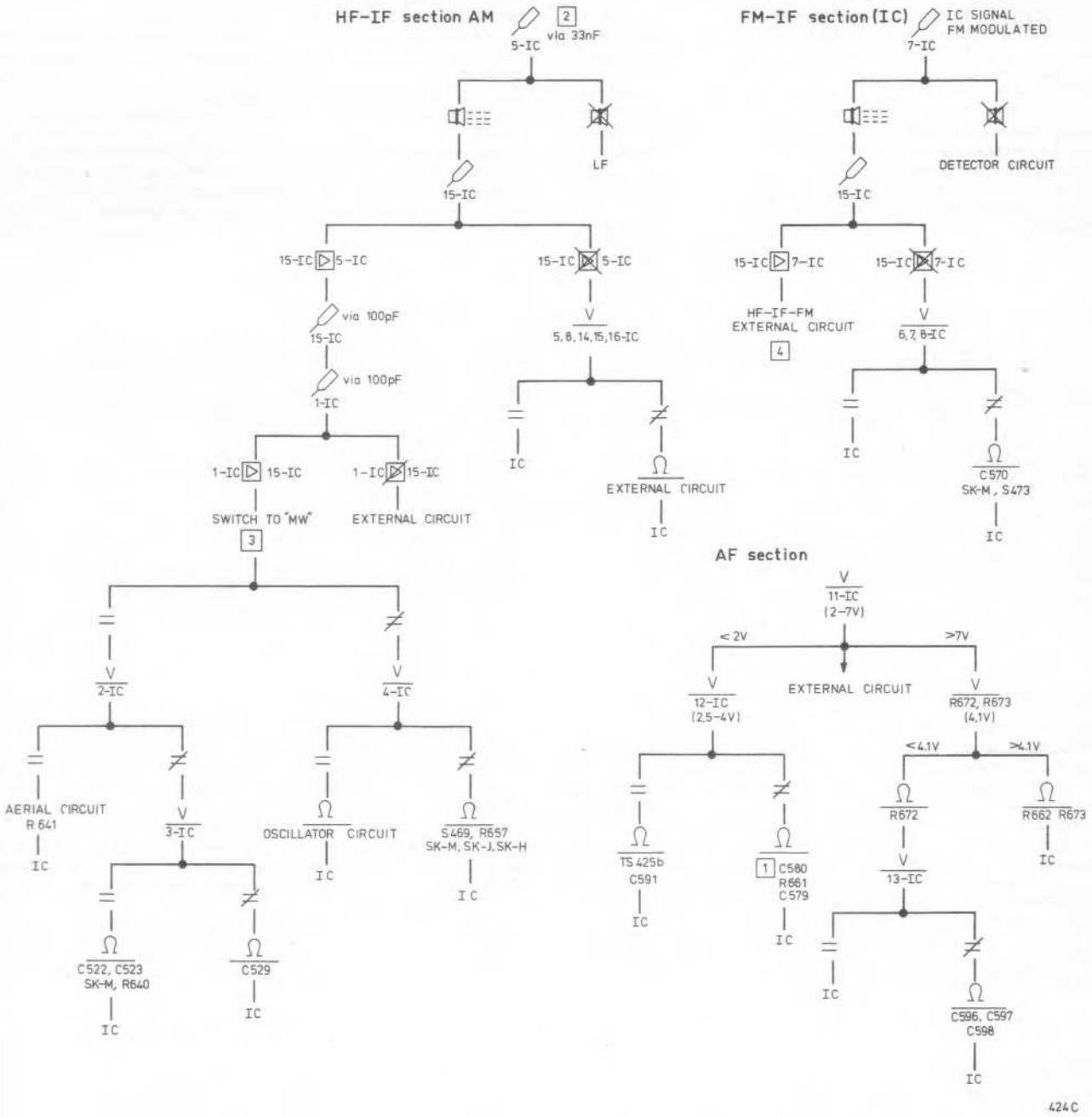


| | V | = | ≠ | Ω | | ▷ | | | |
|---|---|---|---|---|---|---|---|---|---|
| GB | Voltage measurement | No deviation | Deviation | Ohmic measurement | Inject | Amplified | Does not amplify | Weak sound | No sound |
| NL | Spannings-metingen verrichten | Geen afwijking | Wel afwijking | Ohmse metingen verrichten | Injecteren | Versterkt | Versterkt niet | Zwak geluid | Geen geluid |
| F | Procéder aux mesures de tension | Pas de différence | Différence | Procéder aux mesures ohmiques | Injecter | Amplifié | N'amplifie pas | Faible son | Pas de son |
| D | Spannung messen | Keine Abweichung | Abweichung | Widerstand messen | Einspeisen | Verstärkt | Verstärkt nicht | Schwacher Ton | Kein Ton |
| I | Misura di tensione | Nessuna indicazione | Con indica-zione | Misura ohmica | Iniettare un segnale | Amplifi-catore | Senza am-plificatore | Suono debole | Senza suono |
| S | Spännings-mätning | Skiljer sig inte | Skiljer sig | Ohmmätning | Injicera | Förstärker | Förstärker inte | Svagt ljud | Inget ljud |
| DK | Spaendings-måling | Ingen afvigelse | Afvigelse | Ohm-måling | Tilfør signal | Forstærk-ning | Ingen forstærkning | Svag lyd | Ingen lyd |
| N | Foreta spen-ningsmålinger | Ingen avvikelse | Stor avvikelse | Foreta ohm-målinger | Tilfør injektor-signal | Forsterk-ning | Ingen for-sterkning | Svak lyd | Ingen lyd |
| SF | Suorita jännite-mittaus | Ei poikkeamaa | Poikkeama | Suorita vastus-mittaukset | Syötä | Vahvistaa | Ei vahvista | Heikko ääni | Ei ääntä |

| GB | | NL | F | D | | I |
|---|---|---|---|---|---|---|
| Front panel | 4822 423 50198 | Frontplaat | Panneau avant | Frontplatte | 4822 423 50198 | Pannello frontale |
| Ornamental side plates | 4822 423 90047 | Sierplaten, zijkant | Plaques latérales ornementales | Zierplatten Seitenwand | 4822 423 90047 | Piastre laterali decorative |
| Rear panel | 4822 421 50005 | Achterwand | Panneau arrière | Rückwand | 4822 421 50005 | Pannello posteriore |
| Telescopic aerial | 4822 303 30123 | Teleskoopantenne | Antenne télescopique | Teleskopantenne | 4822 303 30123 | Antenna telescopica |
| Battery cover | 4822 423 40311 | Batterij-deksel | Couvercle à piles | Batteriedeckel | 4822 423 40311 | Coperchietto batterie |
| Battery contact spring "-" | 4822 492 50644 | Batterij-kontaktveer "-" | Ressort de contact de pile "-" | Batterie-Kontaktfeder "-" | 4822 492 50644 | Molla di contatto delle batterie "-" |
| Battery contact plate "+" | 4822 492 61751 | Batterij-kontaktplaat "+" | Plaque de contact de pile "+" | Batterie-Kontaktplatte "+" | 4822 492 61751 | Piastrina di contatto batterie "+" |
| Spring for switch (AFC/PU)Ω | 4822 492 50971 | Veer voor schakelaar (AFC/PU) | Ressort pour commutateur (CAF/PU) | Feder für Schalter (AFC/TA) | 4822 492 50971 | Molla per commutatore (CAF/Gir.) |
| Spring for switch (SW2) | 4822 492 31034 | Veer voor schakelaar (KG2) | Ressort pour commutateur (OC2) | Feder für Schalter (KG2) | 4822 492 31034 | Molla per commutatore (OC2) |
| Spring for switch (SW1/MW) | 4822 492 31033 | Veer voor schakelaar (KG1/MG) | Ressort pour commutateur (OC/OM) | Feder für Schalter (KG/MW) | 4822 492 31033 | Molla per commutatore (OC/OM) |
| Spring for switch (FM) | 4822 492 31035 | Veer voor schakelaar (FM) | Ressort pour commutateur (FM) | Feder für Schalter (UKW) | 4822 492 31035 | Molla per commutatore (FM) |
| Spring for switch (LW) | 4822 492 31035 | Veer voor schakelaar (LG) | Ressort pour commutateur (GO) | Feder für Schalter (LW) | 4822 492 31035 | Molla per commutatore (OL) |
| Spring fixing tuning indicator | 4822 492 61652 | Veer voor bevestiging afstem-indicator | Ressort pour fixation de l'indicateur de syntonisation | Feder für Bef. Abstimm-indikator | 4822 492 61652 | Molla de fissag. dell'indicatore di sintonia |
| Leaf spring in ejecting system | 4822 492 61798 | Bladveer in uitwerp systeem | Ressort à lame du mecanisme d'éjection | Blattfeder in Auswerfsystem | 4822 492 61798 | Molla a lama nel meccanismo espulsione |
| Pin in ejecting system | 4822 535 90893 | Pen in uitwerpsysteem | Broche du mécanisme d'éjection | Stift in Auswerfsystem | 4822 535 90893 | Astina nel meccanismo di es espulsione |
| Compression spring for ejecting telescopic aerial | 4822 492 31039 | Drukveer voor uitwerpen teleskoopantenne | Ressort de pression pour l'éjection de l'antenne télescopic | Druckfeder zum Auswerfen der Teleskopantenne | 4822 492 31039 | Molla di pressione per antenna telescopica |
| Slide for ejecting telescopic-aerial | 4822 404 10181 | Schuif voor uitwerpen telescoopantenne | Guide pour éjection de l'antenne télescopique | Schieber zum Auswerfen der Teleskopantenne | 4822 404 10181 | Guida per espulsione dell'antenna telescopica |
| Knob, fine tuning | 4822 413 50779 | Knob, fijnafstemming | Bouton, réglage fin | Knopf, Feinabstimmung | 4822 413 50779 | Manopola, regolazione fine |
| Knob, pre-selection FM | 4822 413 50781 | Knob, voorkeuze instelling FM | Bouton, pré-selection FM | Knopf, Vorwahleinstellung FM | 4822 413 50781 | Manopola, preselezione FM |
| Knob, volume-tone | 4822 413 30533 | Knop, volume-toon | Bouton, volume-ton | Knopf, Lautstärke/Ton | 4822 413 30533 | Manopola volume, tono |
| Knob, tuning | 4822 413 30532 | Knop, afstemming | Bouton, tonalité | Knopf, Abstimmung | 4822 413 30532 | Manopola tonalità |
| Push-button | 4822 411 50263 | Druktoets | Touche | Drucktaste | 4822 411 50263 | Tasto |
| Cap on push-button | 4822 462 70833 | Kap op druktoets | Capuchon sur touche | Kappe über Drucktaste | 4822 462 70833 | Capuccio sopra tasto |
| Slider of slide switch (AFC/PU) | 4822 278 30084 | Schuif van schuifschakelaar (AFC/PU) | Tiroir du commutateur C (CAF/PU) | Schieber von Schiebeschalter (AFC/TA) | 4822 278 30084 | Cursore del commutatore a slitta (CAF/Gira.) |
| Slider of slide switch (SW2) | 4822 278 30085 | Schuif van schuifschakelaar (KG2) | Tiroir du commutateur (OC2) | Schieber von Schiebeschalter (KW2) | 4822 278 30085 | Cursore del commutatore a slitta slitta (OC2) |
| Slider of slide switch (SW1/MW) | 4822 278 30088 | Schuif van schuifschakelaar (KG1/MG) | Tiroir du commutateur (OC1/PO | Schieber von Schiebeschalter (KW1/MW) | 4822 278 30088 | Cursore del commutatore a slitta (OC1/OM) |
| Slider of slide switch (FM) | 4822 278 30093 | Schuif van schuifschakelaar (FM) | Tiroir du commutateur (FM) | Schieber von Schiebeschalter (UKW) | 4822 278 30093 | Cursore del commutatore a slitta (FM) |
| Slider of slide switch (LW) | 4822 278 30086 | Schuif van schuifschakelaar (LG) | Tiroir du commutateur (GO) | Schieber von Schiebeschalter (LW) | 4822 278 30086 | Cursore del commutatore a slitta (OL) |
| Mains switch housing | 4822 277 20107 | Huisje voor netschakelaar | Capuchon sur commutateur secteur | Gehäuse für Netzschalter | 4822 277 20107 | Cappuccio sopra comnutatore rete |
| Coupling pin for slider | 4822 535 90135 | Pen voor bev. schuif | Goupille de fixation du tiroir | Kupplungsstift Schieber | 4822 535 90135 | Coppiglia di fissaggio |
| Coupling pin for slider (AM/FM) | 4822 535 90892 | Pen voor bev. schuif (AM/FM) | Goupille de fixation du tiroir (AM/FM) | Kupplungsstift Schieber (AM/UKW) | 4822 535 90892 | Coppiglia di fissaggio (AM/FM) |
| Housing for switch (AFC/PU) | 4822 278 40001 | Huisje voor schakelaar (AFC/PU) | Capuchion sur commutateur (CAF/PU) | Gehäuse für Schalter (AFC/TA) | 4822 278 40001 | Capuccio sopra commutatore (CAF/Gira.) |
| Housing for switch (SW2) | 4822 278 40003 | Huisje voor schakelaar (KG2) | Capuchon sur commutateur (OC2) | Gehäuse für Schalter (KW2) | 4822 278 40003 | Capuccio sopra commutatore |
| Housing for switch (SW1/MW) | 4822 278 40006 | Huisje voor schakelaar (KG1/MG) | Capuchon sur commutateur (OC1/PO) | Gehäuse für Schalter ( (KW1/MW) | 4822 278 40006 | Capuccio sopra commutatore (OC1/OM) |
| Housing for switch (FM) | 4822 278 40001 | Huisje voor schakelaar (FM) | Capuchon sur commutateur (FM) | Gehäuse für Schalter (UKW) | 4822 278 40001 | Capuccio sopra commutatore (FM) |
| Guiding plate for switch (LW) | 4822 466 90684 | Geleide plaat voor schakelaar (LG) | | Führungsplatte für Skala (LW) | 4822 466 90684 | Guida per commutatore (OL) |

| GB | | NL | F | D | | I |
|---|---|---|---|---|---|---|
| Ring fixing aerial socket (/07) | 4822 530 80129 | Ring voor bevestiging antenne aansluitbus (/07) | Bague de fixation de la douille d'antenne (/07) | Ring für Befestigung der Antennenanschlussbuchse(/07) | 4822 530 80129 | Anello fiss. boccola antenna (/07) |
| Socket aerial/AM (07) | 4822 267 30196 | Aansluiting antenne AM (/07) | Prise antenne AM (/07) | Anschluss Antenne AM (/07) | 4822 267 30196 | Presa antenna AM (/07) |
| Earphone socket | 4822 267 30043 | Aansluiting oortelefoon | Prise femelle écouteur | Ohrhöreranschluss | 4822 267 30043 | Presa auricolare |
| Socket, record player | 4822 267 40201 | PU aansluiting | Prise P.U. | TA-Anschluss | 4822 267 40201 | Presa giradischi |
| Nut for earphone socket | 4822 505 10043 | Moer voor bev. oortelefoon aansluiting | Ecrou de fixation de prise écouteur | Mutter für Anschluss Ohrhörer | 4822 505 10043 | Dado di fissaggio presa auricolare |
| Plastic bearing plate for tuning | 4822 520 10331 | Plastic lagerplaat voor afstem-afstemming | Palier en plastique pour syntonisation | Kunststoff-Lagerplatte für Abstimmung | 4822 520 10331 | Cuscinetto di plastica per sintonia |
| Gear wheel on var. capacitor | 4822 522 30906 | Tandwiel op var. kondensator | Roue dentée du CV | Zahnrad auf Drehkondensator | 4822 522 30906 | Ruota dentata del condens. var. |
| Pointer AM | 4822 450 80374 | Wijzer AM | Aiguille AM | AM-Zeiger | 4822 450 80374 | Indice A.M. |
| Pointer FM | 4822 450 80373 | Wijzer FM | Aiguille FM | FM-Zeiger | 4822 450 80373 | Indice FM |
| Drive cord | 4822 321 30102 | Aandrijfsnaar | Corde d'entraînement | Antriebspese | 4822 321 30102 | Cordina di trasmissione |
| Drum in drive cord | 4822 528 40178 | Trommel in aandrijfsnaar | Corde d'entraînement du tambour | Trommel in Antriebsseil | 4822 528 40178 | Cordina di trasmissione attorno al tamburo |
| Plastic pulley for drive cord | 4822 528 80186 | Plastic poelie voor aandrijf-snaar | Poulie en plastique pour corde d'entraînement | Kunststoff Führungsrolle für Antriebsseil | 4822 528 80186 | Pulleggia per cordina di trasmissione |
| Plastic plug fixing var. cap. | 4822 535 70461 | Plastic pen voor bev. varco. | Broche en plastique pour condensateur variable | Kunststoffstift für Bef. Drehkondensator | 4822 535 70461 | Spina di fissaggio sopra cond. variabile |
| Plastic spindle AM | 4822 535 70458 | Plastic as AM | Axe plastique AM | Kunststoff-Achse AM | 4822 535 70458 | Asse di plastica AM |
| Plastic spincle FM | 4822 535 70459 | Plastic as FM | Axe plastique FM | Kunststoff-Achse FM | 4822 535 70459 | Asse di plastica FM |
| Locking plate for tuning FM | 4822 532 10645 | Aanslagplaat voor afstemming FM | Plaque de verrouillage pour syntonisation FM | Deckplatte auf Abstimmachse FM | 4822 532 10645 | Piastra fermo per sintonia FM |
| Cover plate on tuning spindle FM | 4822 532 10646 | Dekplaat op afstemas FM | Couvercle sur axe de synto-nisation FM | Deckplatte auf Abstimmachse FM | 4822 532 10646 | Coperchio sopra asse di sintonia FM |
| Grommet for variable capacitor | 4822 325 60179 | Tule voor bev. var.kondensator | Manchon de fixation c.v. | Tülle für Drehkondensator | 4822 325 60179 | Manicotto di fissaggio condensatore variabile |
| Fixing bracket for ferroceptor | 4822 404 10179 | Beugel voor bev. ferroceptor | Etrier pour ferrocapteur | Befestigungsbügel Ferroceptor | 4822 404 10179 | Squadra per ferroceptor |
| Mains flex | 4822 321 10105 | Netsnoer | Cordon secteur | Netzschnur | 4822 321 10105 | Cordone rete |
| Lamp holder | 4822 255 10007 | Lamphouder | Support de lampe | Lampenfassung | 4822 255 10007 | Portalampada |
| Scale /00 | 4822 333 30055 | Schaal /00 | Cadran /00 | Skala /00 | 4822 333 30055 | Scala /00 |
| Scale /01 | 4822 333 30056 | Schaal /01 | Cadran /01 | Skala /01 | 4822 333 30056 | Scala /01 |
| Scale /02 | 4822 333 30057 | Schaal /02 | Cadran /02 | Skala /02 | 4822 333 30057 | Scala /02 |
| Scale /03 | 4822 333 30058 | Schaal /03 | Cadran /03 | Skala /03 | 4822 333 30058 | Scala /03 |
| Scale /07 | 4822 333 3 | Schaal /07 | Cadran /07 | Skala /07 | 4822 333 3 | Scala /07 |
| Bracket in wave-range switch | 4822 404 10152 | Beugel in golfbereik schakelaar | Etrier dans commutateur de gammes d'ondes | Bügel in Wellenbereichschalter | 4822 404 10152 | Squadra nel commutatore di gamme d'onda |
| Switch plate large | 4822 278 70017 | Schakelaarplaat groot | Grande plaque pour com-mutateur | Schalterplatte gross | 4822 278 70017 | Larga piastra di commutatore |
| Fixing spring for switch plate | 4822 492 61741 | Bevestigingsveer voor scha-kelaar plaat | Ressort de fixation pour plaque de commutateur | Befestigungsfeder für Schalter-platte | 4822 492 61741 | Molla di fissaggio per piastro di commutatore |
| Blocking spring for AFC | 4822 492 61797 | Blokkeerveer voor AFC | Ressort d'arrêt pour C.A.F. | Arretierfeder für AFC | 4822 492 61797 | Molla di bloccaggio per CAF |
| Spring for AM/FM switch | 4822 492 31038 | Veer voor AM/FM schakelaar | Ressort pour commutateur AM/FM | Feder für AM/FM-Schalter | 4822 492 31038 | Molla per commutatore AM/FM |
| AM/FM switch | 4822 277 30454 | AM/FM schakelaar | Commutateur AM/FM | AM/FM-Schalter | 4822 277 30454 | Commutatore AM/FM |
| Mounting material for AD161 | 4822 255 40069 | Montage materiaal voor AD161 | Matériel de montage pour AD161 | Montagematerial für AD161 | 4822 255 40069 | Materiale di montaggio per AD161 |
| Plastic ring on wave range switch | 4822 492 61718 | Plastic ring op golfbereik-schakelaar | Anneau plastique sur commu-tateur gammes d'ondes | Kunststoffring auf Wellen-bereichschalter | 4822 492 61718 | Annello di plastica attorno commut. gamme d'onda |
| Ornamental plate bottom side front | 4822 460 10313 | Sierplaat op onderzijde front | Plaque ornementale sur avant inférieur | Zierplatte auf untere Front-seite | 4822 460 10313 | Piastra decorativa sol davanti laterale |
| Ornamental plate behind knobs | 4822 454 10278 | Sierplaat achter knoppen | Plaque ornemental derrière les boutons | Zierplatte hinter den Knöpfen | 4822 454 10278 | Piastra decorativa dietro le manopole |
| Ornamental plate on top of front | 4822 460 10314 | Sierplaat op bovenzijde front | Plaque ornemental sur partie supérieure à l'avant | Zierplatte auf obere Front-seite | 4822 460 10314 | Piastra decorativa superiore del davanti |
| Lens in front | 4822 381 10359 | Lens in front | Lentille à l'avant | Linse in Front | 4822 381 10359 | Vetrino sul davanti |
| Text plate in front (/00/01/02/03) | 4822 459 40254 | Tekstplaat op front (/00/01/02 /03) | Emblème l'avant (/00/01/02 /03) | Textplatte auf Frontplatte (/00/01/02/03) | 4822 459 40254 | Emblema davanti (/00/91/02/03) |

| | | | | | | |
|---|---|---|---|---|---|---|
| Text plate in front (/07) | 4822 459 4 | Tekstplaat op front (/07) | Emblème l'avant (/07) | Textplatte auf Frontplatte (/07) | 4822 454 4 | Emblema davanti (/07) |

| GB | | S | DK | N | | SF |
|---|---|---|---|---|---|---|
| Text plate in front (/00/01/02/03) | 4822 459 40254 | Textplatta på fronten (/00/01/02/03) | Tekstplade på forside (/00/01/02/03) | Tekstplate, front (/00/01/02/03) | 4822 459 40254 | Etuseinän tekstilevy (/00/01/02/03) |
| Text plate in front (/07) | 4822 459 4 | Textplatta på fronten (/07) | Tekstplade på forside (/07) | Tekstplate, front (/07) | 4822 459 4 | Etuseinän tekstilevy (/07) |
| Front panel | 4822 423 50198 | Frontplatta | Frontplade | Frontpanel | 4822 423 50198 | Etulevy |
| Rear panel | 4822 421 50005 | Bakstycke | Bagklædning | Baklokk | 4822 421 50005 | Takalevy |
| Battery cover | 4822 423 40311 | Batterilucka | Batteridæksel | Batterideksel | 4822 423 40311 | Paristokansi |
| Battery contact spring "-" | 4822 492 50644 | Kontaktfjäder för batteri "-" | Batteri-kontaktfjeder "-" | Kontaktfjær for batteri "-" | 4822 492 50644 | Pariston kosketinjousi "-" |
| Battery contact plate "+" | 4822 492 61751 | Kontaktplatta för batteri "+" | Batteri-kontaktplade "+" | Kontaktplate for batteri "+" | 4822 492 61751 | Pariston kosketinlevy "+" |
| Ornamental plate bottom side front | 4822 460 10313 | Dekorplatta undersida front | Pynteplade nederst på forside | Dekorplate, nedre sidefront | 4822 460 10313 | Koristelevy etuseinän alaosassa |
| Ornamental plate behind knobs | 4822 454 40278 | Dekorplatta bakom rattarna | Pynteplade bag knapper | Dekorplate, bak knapper | 4822 454 40278 | Koristelevy etuseinän yläosassa |
| Ornamental plate on top of front | 4822 460 10314 | Dekorplatta på översida front | Pynteplade øverst på kabinet | Dekorplate, front topp | 4822 460 10314 | Koristelevy etuseinän yläosassa |
| Lens in front | 4822 381 10359 | Lins på fronten | Linse på forside | Linse, front | 4822 381 10359 | Linssi etuseinässä |
| Scale (/00) | 4822 333 30055 | Skala //00) | Skala (/00) | Skala (/00) | 4822 333 30055 | Asteikko (/00) |
| Scale (/01) | 4822 333 30056 | Skala (/01) | Skala (/01) | Skala (/01) | 4822 333 30056 | Asteikko (/01) |
| Scale (/02) | 4822 333 30057 | Skala (/02) | Skala (/02) | Skala (/02) | 4822 333 30057 | Asteikko (/02) |
| Scale (/03) | 4822 333 30058 | Skala (/03) | Skala (/03) | Skala (/03) | 4822 333 30058 | Asteikko (/03) |
| Scale (/07) | 4822 333 3 | Skala (/07) | Skala (/07) | Skala (/07) | 4822 333 3 | Asteikko (/07) |
| Ornamental side plate | 4822 423 90047 | Dekor gavel | Pynteplade, side | Dekorplate, side | 4822 423 90047 | Kyljen koristelevy |
| Telescopic aerial | 4822 303 30123 | Teleskopantenn | Teleskopantenne | Teleskopantenne | 4822 303 30123 | Teleskooppiantenni |
| Compression spring for ejecting telescopic aerial | 4822 492 31039 | Tryckfjäder för antenne-utlösning | Kompressionsfjeder for udløsning af teleskopantenne | Fjær for utløsning av teles-kopantennen | 4822 492 31039 | Puristusjousi teleskooppiantennin poistoa varten |
| Slide for ejecting telescopic aerial | 4822 404 10181 | Slid för antennutlösning | Slæde for udløsning af teleskopantenne | Sleide for utløsning av teles-kopantennen | 4822 404 10181 | Liuku teleskooppiantennin poistoa varten |
| Pin in ejecting system | 4822 535 90893 | Låspinne i utlösningssystem | Stift i udløsningssystem | Stift for utløsningssystemet | 4822 535 90893 | Tanko poistojärjestelmässä |
| Leaf spring in ejecting system | 4822 492 61798 | Bladfjäder i utlösningssytem | Bladfjeder i udløsningssystem | Bladfjær i utløsningssytemet | 4822 492 61798 | Lehtijousi poistojärjestelmässä |
| Spring fixing tuning indicator | 4822 492 61652 | Låsfjäder för avstämnings-indikator | Befæstigelsesfjeder for af-stemningsindikator | Festefjær, avstemnings-indikator | 4822 492 61652 | Viritysindikaattorin asennusjousi |
| Knob, fine tuning | 4822 413 50779 | Ratt, finavstämning | Knap, finafstemning | Knapp, finavstemning | 4822 413 50779 | Nuppi, hienoviritys |
| Knob, tuning | 4822 413 30532 | Ratt, avstämning | Knap, afstemning | Knapp, avstemning | 4822 413 30532 | Nuppi, viritys |
| Knob, volume, tone | 4822 413 30533 | Ratt, volym, ton | Knap, styrke, tone | Knapp, vol, tone | 4822 413 30533 | Nuppi, voimakkuus, sävy |
| Knob, pre-selection FM | 4822 413 50781 | Ratt, förinställning FM | Knap, FM-forvælger | Knapp, FM-forvelger | 4822 413 50781 | Nuppi, ULA esivalinta |
| Push-button | 4822 411 50263 | Tangent | Trykknap | Trykknapp | 4822 411 50263 | Näppäin, kelaus |
| Cap on push-button | 4822 462 70833 | Kåpa över tangent | Kappe over trykknap | Kappe over trykknapp | 4822 462 70833 | Näppäimen päällys |
| Mains switch housing | 4822 277 20107 | Hölje nätströmbrytare | Hus for netafbryder | Nettbryterdeksel | 4822 277 20107 | Verkkokytkinkotelo |
| Slide of slide switch (AFC/PU) | 4822 278 30084 | Slid för slidomkopplare (AFC/PU) | Slæde for skydeomskifter (AFC/PU) | Sleide for sleidevender (AFR/PU) | 4822 278 30084 | Liukukytkimen liuku (AFC/PU) |
| Slide of slide switch (SW2) | 4822 278 30085 | Slid för slidomkopplare (KV2) | Slæde for skydeomskifter (KB2) | Sleide for sleidevender (KB2) | 4822 278 30085 | Liukukytkimen liuku (LA2) |
| Slide of slide switch (SW1/MW) | 4822 278 30088 | Slid för slidomkopplare (KV1/MB) | Slæde for skydeomskifter (KB1/MB) | Sleide for sleidevender (KB1/MB) | 4822 278 30088 | Liukukytkimen liuku (LA1/KA) |
| Slide of slide switch (FM) | 4822 278 30093 | Slid för slidomkopplare (FM) | Slæde for skydeomskifter (FM) | Sleide for sleidevender (FM) | 4822 278 30093 | Liukukytkimen liuku (ULA) |
| Slide of slide switch (LW) | 4822 278 30086 | Slid för slidomkopplare (LV) | Slæde for skydeomskifter (LB) | Sleide for sleidevender (LB) | 4822 278 30086 | Liukukytkimen liuku (PA) |
| Guiding plate for switch (LW) | 4822 466 90684 | Styrplatta för omkopplare (LV) | Styreplade for omskifter (LB) | Styreplate for vender (LB) | 4822 466 90684 | Kytkimen ohjauslevy (PA) |
| Housing of slide switch (AFC/PU) | 4822 278 40001 | Statorhus för slidomkopplare (AFC/PU) | Hus for skydeomskifter (AFC/PU) | Hus for sleidevender (AFR/PU) | 4822 278 40001 | Liukukytkimen kotelo (AFC/PU) |
| Housing of slide switch (SW2) | 4822 278 40003 | Hölje slidomkopplare (KV2) | Hus for skydeomskifter (KB2) | Deksel for sleidevender (SK2) | 4822 278 40003 | Liukukytkimen kotelo (LA2) |
| Housing of slide switch (SW1/MW) | 4822 278 40006 | Hölje slidomkopplare ( (KV1/MV) | Hus for skydeomskifter (KB1/MB) | Deksel for sleidevender (SK1/MB) | 4822 278 40006 | Liukukytkimen kotelo ( (LA1/KA) |
| Housing of slide switch (FM) | 4822 278 40001 | Hölje slidomkopplare (FM) | Hus for skydeomskifter (FM) | Deksel for sleidevender (FM) | 4822 278 40001 | Liukukytkimen kotelo (ULA) |
| Spring for slide switch (AFC/PU) | 4822 492 50971 | Fjäder för slidomkopplare (AFC/PU) | Fjeder for skydeomskifter (AFC/PU) | Fjær for sleidevender (AFR/PU) | 4822 492 50971 | Liukukytkimen jousi (AFC/PU) |
| Spring for slide switch (SW2) | 4822 492 31034 | Fjäder för slidomkopplare (KV2) | Fjeder for skydeomskifter (KB2) | Fjær for sleidevender (KB2) | 4822 492 31034 | Liukukytkimen jousi (LA2) |
| Spring for slide switch (SW1/MW) | 4822 492 31033 | Fjäder för slidomkopplare (KV1/MB) | Fjeder for skydeomskifter (KB1/MB) | Fjær for sleidevender (KB1/MB) | 4822 492 31033 | Liukukytkimen jousi (LA1/KA) |
| Spring for slide switch (FM) | 4822 492 31035 | Fjäder för slidomkopplare (FM) | Fjeder for skydeomskifter (FM) | Fjær for sleidevender (FM) | 4822 492 31035 | Liukukytkimen jousi (ULA) |
| Spring for slide switch (LW) | 4822 492 31035 | Fjäder för slidomkopplare (LV) | Fjeder for skydeomskifter (LB) | Fjær for sleidevender (LB) | 4822 492 31035 | Liukukytkimen jousi (PA) |

CS30770

CS30771

| GB | | S | DK | N | | SF |
|---|---|---|---|---|---|---|
| Plastic pin in slide switch | 4822 535 90135 | Plaststift i slidomkoplare | Plasticstift på skydeomskifter | Plast-stift i sleidevender | 4822 535 90135 | Liukukytkimen muovipuiko |
| Plastic pin in slide switch AM/FM | 4822 535 90892 | Plaststif i slidomkopplare (AM/FM) | Plasticstift på skydeomskifter (AM/FM) | Plast-stift i sleidevender (AM/FM) | 4822 535 90892 | Liukukytkimen muovipuiko AM/ULA |
| Ring fixing aerial socket (/07) | 4822 530 80129 | Låsring för antennsockel (/07) | Befæstigelsesring for antenne-bøsning (/07) | Festering for antennekontakt (/07) | 4822 530 80129 | Antennipistukan kiinnitysrengas (/07) |
| Earphone socket | 4822 267 30043 | Hörtelefonuttag | Hovedtelefonbøsning | Kontakt for øretelf. | 4822 267 30043 | Kuulokepistukka |
| Nut for earphone socket | 4822 505 10043 | Mutter för hörtelefonuttag | Møtrik for bøsning til hovedtelefon | Mutter for øretelefonkontakt | 4822 505 10043 | Kuulokepistukan mutteri |
| Socket aerial AM (/07) | 4822 267 30196 | Antennuttag AM (/07) | Bøsning for ant. AM (/07) | Kontakt for antenne AM (/07) | 4822 267 30196 | AM-antennipistukka (/07) |
| Socket, record player | 4822 267 40201 | Grammofon ingång | Bøsning, pladespiller | Kontakt, gram. | 4822 267 40201 | Pistukka, levysoitin |
| Gear wheel on var. capacitor | 4822 522 30906 | Växelhjul på avstämningskond. | Gearhjul for drejekds. | Drivhjul på varico | 4822 522 30906 | Säätökonds, hammasratas |
| Plastic plug fixing var. cap. | 4822 535 70461 | Plastplugg för var. kond. | Plasticstik for befæstigelse af drejekds. | Plastplugg for feste av varico. | 4822 535 70461 | Säätökond. muovinen asennus-kosketin |
| Locking plate for tuning | 4822 532 10645 | Låsplatta för avstämning | Låseplade for afstemning | Låseplate for avstemning | 4822 532 10645 | Virityksen lukituslevy |
| Pointer AM | 4822 450 80374 | Visare, AM | Skalaviser, AM | Skalaviser, AM | 4822 450 80374 | AM-osoitin |
| Pointer FM | 4822 450 80373 | Visare, FM | Skalaviser, FM | Skalaviser FM | 4822 450 80373 | ULA-osoitin |
| Plastic spindle AM | 4822 535 70458 | Plastaxel AM | Plasticaksel AM | Plastaksel AM | 4822 535 70458 | Muoviakseli AM |
| Plastic spindle FM | 4822 535 70459 | Plastaxel FM | Plasticaksel FM | Plastaksel FM | 4822 535 70459 | Muoviakseli ULA |
| Cover plate on tuning spindle | 4822 532 10646 | Täckplatta på avstämningsaxel | Dækplade på afstemningsaksel | Deksel på avstemningsaksel | 4822 532 10646 | Viritysakselin kansilevy |
| Drive cord | 4822 321 30102 | Skalsnöre | Skalasnor | Skalasnor | 4822 321 30102 | Asteikkonaru |
| Drum in drive cord | 4822 528 40178 | Skaltrumma | Tromle for skalatræk | Trommel for skalasnor | 4822 528 40178 | Asteikkonarun rumpu |
| Plastic pulley for drive cord | 4822 528 80186 | Plasthjul för skalsnöre | Plastichjul for skalatræk | Plastaksel for skalasnor | 4822 528 80186 | Asteikkonarun muovipyörä |
| Mains cord | 4822 321 10105 | Nätkabel | Netledning | Nettkabel | 4822 321 10105 | Syöttökaapeli |
| Bracket for ferroceptor | 4822 404 10179 | Fäste för ferroceptor | Befæstigelsesbøjle for ferroceptor | Feste brakett for ferroceptor | 4822 404 10179 | Ferroceptorin ja pidin |
| Grommet for variable capacitor | 4822 325 60179 | Bussning for avstämningskond. | Tylle for drejekondensator | Gjennomføring for varico | 4822 325 60179 | Säätökondensaattorin holkki |
| Lampholder | 4822 255 10007 | Lamphållare | Lampeholder | Lampeholder | 4822 255 10007 | Lampun pidin |
| Plastic bearing plate for tuning | 4822 520 10331 | Lagerplatta för avstämnings, plast | Plasticlejeplade for afstemning | Plastlagerplate for avstemning | 4822 520 10331 | Muovinen laakerilevy viritystä varten |
| Bracket in wave range switch | 4822 404 10152 | Vinkel i våglängdsomkopplare | Bøjle i bølgelængdeomskifter | Brakett for bølgevender | 4822 404 10152 | Aaltoaluekytkimen kappale |
| Switch plate large | 4822 278 70017 | Omkopplarplatta stor | Omskifterplade, stor | Venderplate, stor | 4822 278 70017 | Kytkinlevy iso |
| Fixing spring for switch plate | 4822 492 61741 | Låsfjäder för omkopplarplatta | Befæstigelsesfjeder for omskifterplade | Festefjær for venderplate | 4822 492 61741 | Kytkinlevyn asennusjousi |
| Blocking spring for AFC | 4822 492 61797 | Blockeringsfjäder för AFC | Blokeringsfjeder for AFC | Blokkeringsjfær for AFR | 4822 492 61797 | Lukkojousi ATS varten |
| Spring for AM/FM switch | 4822 492 31038 | Fjäder för AM/FM-omkopplare | Fjeder for AM/FM-omskifter | Fjær for AM/FM-vender | 4822 492 31038 | AM/ULA kytkimen jousi |
| AM/FM switch | 4822 277 30454 | AM/FM-omkopplare | AM/FM-omskifter | AM/FM-vender | 4822 277 30454 | AM/ULA kytkimen |
| Mounting material for AD161 | 4822 255 40069 | Monteringsdelar för AD161 | Monteringsmateriale for AD161 | Monteringsmateriale for AD161 | 4822 255 40069 | Asennusainekset transistoriin AD161 |
| Plastic ring on wave range switch | 4822 492 61718 | Plastbricka på våglängds-omkopplare | Plasticring på bølgelængde-omskifter | Plastring på bølgevender | 4822 492 61718 | Aaltoaluekytkimen muovirengas |

## - S -

| | abcd | |
|---|---|---|
| S403 | | 4822 158 60297 |
| S404 | | 4822 240 20114 |
| S408 | | 4822 145 30114 |
| S409 | | 4822 157 50714 |
| S454 | 501- | 4822 153 50033 |
| S458 (/00/01/02/03 | | 4822 156 10385 |
| S458 (/07) | | 4822 |
| S459 | 501- | 4822 153 50033 |
| S460 | 06-- | 4822 153 50032 |
| S463 | 351- | 4822 156 40321 |
| S464 | 051 | 4822 156 40322 |
| S466 | 082- | 4822 156 30397 |
| S468 | 903- | 4822 156 30403 |
| S469 | 131- | 4822 156 30104 |
| S470 | | 4822 157 50101 |
| S471 | | 4822 157 50716 |
| S473 | 86-- | 4822 153 10098 |
| S474 | 96-- | 4822 153 10099 |
| S476 | | 4822 157 50094 |
| S454 | Toko | 4822 153 50115 * |
| S459 | Toko | 4822 153 50115 * |
| S460 | Toko | 4822 153 50113 * |
| S473 | Toko | 4822 153 50105 * |
| S474 | Toko | 4822 153 50106 * |

* To be used together, see also circuit diagram.

## - C -

| | | | |
|---|---|---|---|
| C405 | | | 4822 125 20154 |
| C494 | 5 pF | 2 % | 4822 125 50006 |
| C495 | 470 pF | 2 % | 4822 122 30034 |
| C502 | 4700 pF | 10 % | 4822 122 30128 |
| C503 | 330 pF | 2 % | 4822 122 30055 |
| C506 | 4700 pF | 10 % | 4822 122 30128 |
| C507 | 5 pF | | 4822 125 50006 |
| C508 | 750 pF | 2,5 % | 4822 121 50427 |
| C513 | 10 pF | | 4822 125 50026 |
| C514 | 20 pF | | 4822 125 50029 |
| C515 | 120 pF | 2 % | 4822 122 30093 |
| C516 | 27 pF | 2 % | 4822 122 30045 |
| C519 | 10 pF | | 4822 125 50026 |
| C520 | 10 pF | | 4822 125 50026 |
| C521 | 20 pF | | 4822 125 50029 |
| C525 | 4.7 nF | 10 % | 4822 122 30128 |
| C528 | 10 pF | | 4822 125 50026 |
| C530 | 2200 pF | 2,5 % | 4822 121 50372 |
| C532 | 390 pF | 1 % | 4822 121 50418 |
| C533 | 320 pF | 1 % | 4822 121 50043 |
| C534 | 20 pF | | 4822 125 50029 |
| C536 | 10 pF | | 4822 125 50026 |
| C537 | 10 pF | | 4822 125 50026 |
| C538 | 20 pF | | 4822 125 50029 |
| C539 | 27 pF | 2 % | 4822 122 30045 |
| C540 | 27 pF | 2 % | 4822 122 30045 |
| C542 | 22 nF | - 20 + 100 % | 4822 122 30103 |
| C550 | 560 pF | 1 % | 4822 121 50061 |
| C552 | 10 nF | - 20 + 100 % | 4822 122 30043 |
| C553 | 10 nF | - 20 + 100 % | 4822 122 30043 |
| C557 | 2200 pF | 10 % | 4822 122 30124 |
| C560 | 1500 pF | 10 % | 4822 122 10042 |
| C561 | 1500 pF | 10 % | 4822 122 10042 |
| C563 | 3900 pF | 10 % | 4822 122 30098 |
| C564 | 22 nF | - 20 + 100 % | 4822 122 30103 |
| C565 | 22 nF | - 20 + 100 % | 4822 122 30103 |
| C570 | 10 nF | - 20 + 100 % | 4822 122 30043 |
| C582 | 3900 pF | 10 % | 4822 122 30098 |
| C591 | 1000 pF | 10 % | 4822 122 30027 |
| C595 | 560 pF | 10 % | 4822 122 30126 |
| C599 | 22 nF | - 20 + 100 % | 4822 122 30103 |
| C604 | 22 nF | - 20 + 100 % | 4822 122 30103 |
| C609 | 1000 pF | 10 % | 4822 122 30027 |
| C610 | 1000 pF | 10 % | 4822 122 30027 |
| C611 | 1000 pF | 10 % | 4822 122 30027 |
| C612 | 1000 pF | 10 % | 4822 122 30027 |

## - R -

| | | |
|---|---|---|
| R402 | 220 Ω | 4822 101 20427 |
| R414 | 100 kΩ | 4822 101 20408 |
| R415 | 100 kΩ | 4822 101 20408 |
| R416 | 100 kΩ | 4822 101 20408 |
| R417 | 100 kΩ | 4822 101 90049 |
| R418 | 37 + 10 kΩ | 4822 101 50163 |
| R419 | 100 kΩ | 4822 101 30268 |
| R420 | 470 Ω (anti - log.) | 4822 101 30269 |
| R649 | 1 kΩ | 4822 100 10037 |
| R651 | 10 kΩ | 4822 100 10035 |
| R666 | 220 Ω | 4822 100 10026 |
| R667 | 130 Ω NTC | 4822 116 30016 |
| R686 | 22 kΩ | 4822 100 10051 |

## - TS -

| | | |
|---|---|---|
| TS422a | BF194b } 40820 | 4822 130 40421 |
| TS422b | BF195c } 40820 | 4822 130 40421 |
| TS422c | BF195d } 40820 | 4822 130 40421 |
| TS425a, b | { AC187/01 / AC188/01 } | 4822 130 40319 |
| TS428 | BC147a | 4822 130 40214 |
| TS429 | AD161 | 4822 130 40212 |
| TS431a, b | BB105a | 4822 130 30537 |

## - D -

| | | |
|---|---|---|
| D423 | BA220 | 4822 130 |
| D433 | AA119 | 4822 130 40229 |
| D434a, b | 2-AA119 | 4822 130 30312 |
| D438 | OF238 | 4822 130 30801 |
| D439 | BA100 | 4822 130 30226 |
| D442 | OF162 | 4822 130 30266 |
| D443 | OF162 | 4822 130 30266 |
| D444 | BZY88/C9V1 | 4822 130 30294 |
| D445 | BA148 | 4822 130 30256 |
| D446 | BA148 | 4822 130 30256 |
| D447 | BA148 | 4822 130 30256 |
| D448 | BA148 | 4822 130 30256 |
| D449 | OF162 | 4822 130 30266 |
| D450 | OF162 | 4822 130 30266 |

## MISCELLANEOUS

| | | |
|---|---|---|
| IND401 | | 4822 347 10084 |
| LA413 | 7999D 6,3 V 100 mA | 4822 134 40005 |
| U421 | TBA 570 | 4822 209 80201 |
| U475 (/00/03/07) | 452 kHz | 4822 156 30344 |
| U475 (/01) | 460 kHz | 4822 156 70034 |
| U475 (/03) | 468 kHz | 4822 156 30382 |
| VL-1 | | 4822 252 20007 |