Konstruktionsänderungen vorbehalten!

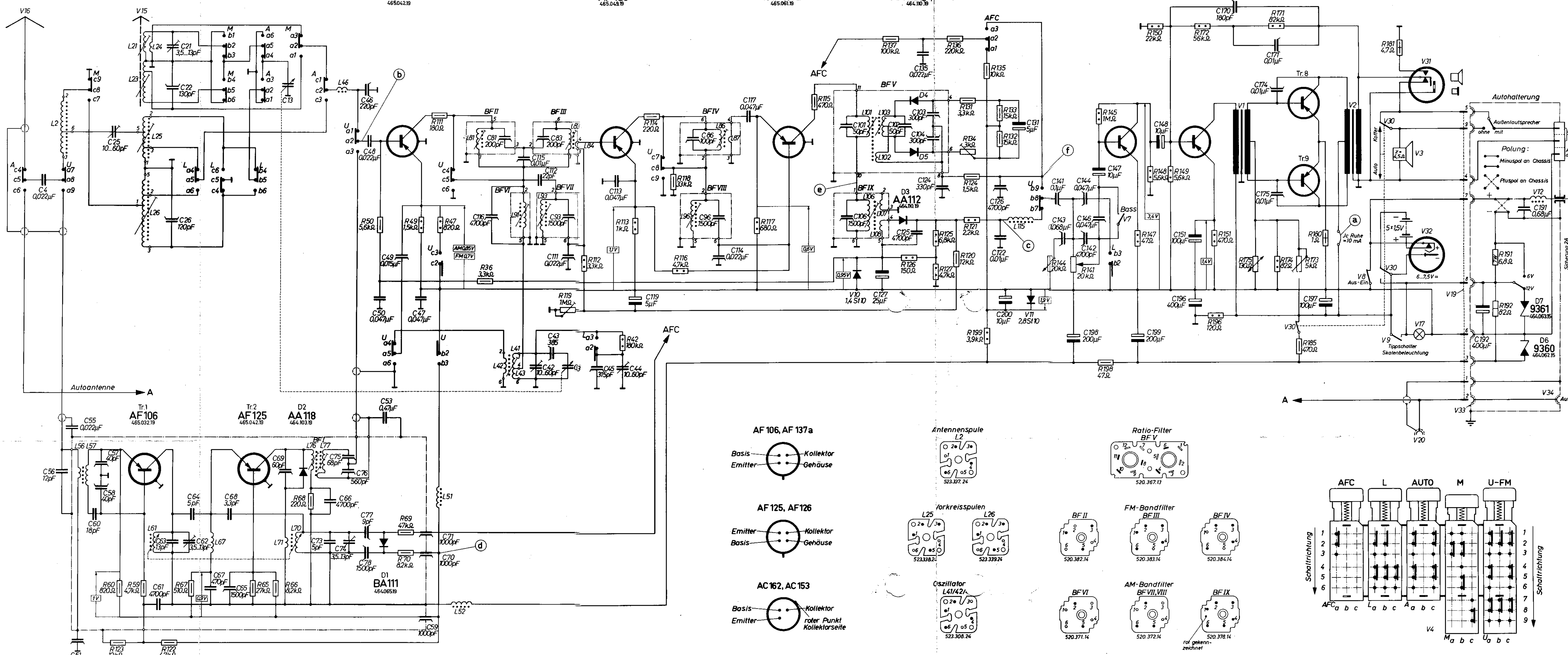

Transistoren-Anschlüsse

Bandfilter- und Spulen-Anschlüsse, Ansicht Kaschierungsseite.

Gezeichnete Tasteneinstellung: MW gedrückt.

	AM-Eingang					AM-Spulensatz																			
	1	2	3	4	5	11	12	13	14	15	21	22	23	24	25	26	27	28	31	32	33	34	35	36
C				0,022µF W30/90-				Drehko 446.040			3,5...13pF 447.055	130pF Kf 125-			10...60pF 447.049	120pF Kf 125-								
R																								3,3kΩ 0,05 W
L		523.337									423.140		423.145	423.140	523.338	523.339								

	AM-Spulensatz										FM-Eingang					UKW-Baustein														
	41	42	43	44	45	46	47	48	49	50	51	52	53	54	55	56	57	58	59	60	61	62	63	64	65	66	67	68	69	70
C		10...60pF 447.049	385pF Kf 125-	10...60pF 447.070	315pF KS 63-	220pF KS 63-	0,047µF W 30/90-	0,022µF W 30/90-	0,015µF Py 160-	0,047µF W 30/90-	300pF R 250-		0,47µF S 12-		0,022µF W 30/90-	12pF S500-	40pF R250-	40pF R250-	1000pF D 500-	18pF S500-	4700pF W 30-	3,5...13pF 447.055	13pF S 500-	5pF S 500-	1500pF R125-	4700pF W 30-	470pF P 500-	3,3pF S 250-	60pF R 125	1000pF D 500-
R		180 kΩ 0,125W					820Ω 0,125W		1,5kΩ 0,125W	5,6kΩ 0,05W									4,7kΩ 0,05W	820Ω 0,05W					27kΩ 0,05W	8,2kΩ 0,05W	510Ω 0,05W	220Ω 0,05W	47kΩ 0,05W	8,2kΩ 0,05W
L	523.308	523.308	523.308			423.037					423.505	423.505				423.134	423.134				523.260						420.114			523.260

	UKW-Baustein										BF II		BF III			BF IV			BF VI			BF VII			BF VIII		
	71	72	73	74	75	76	77	78	79	80	81	82	83	84	85	86	87	88	90	91	92	93	94	95	96	97	98
C	1000pF D500-		5pF S 500-	3,5...13pF 447.055	68pF Kf 125-	560pF KS 63-	9pF R125-	1500pF R 125-			200pF KS 25-		200pF KS 25-			100pF KS 25-						1500pF KS 25-			1500pF KS 25-		
R																											
L	523.260					423.398	423.398				424.068		424.069	424.069		424.070	420.070			424.066		424.042			424.042		

	BF V					BF IX			Zf-Stufe																		
	101	102	103	104	105	106	107	108	111	112	113	114	115	116	117	118	119	120	121	122	123	124	125	126	127	128	129
C	50pF KS 25-	50pF KS 25-	300pF KS 25-	300pF KS 25-		1500pF KS 25-			0,022µF Pc 100-	22pF S 125-	0,047µF W30/90-	0,022µF Pc 100-	0,01µF Py 160-	4700pF KS 63-	0,047µF W30/90-		5µF 443.250			0,01µF W 30/90-		330pF Py 400-	4700pF W30/90-	4700pF R 250-	25µF 443.306		
R									180Ω 0,05W	3,3kΩ 0,125W	1kΩ 0,125W	220Ω 0,05W	470Ω 0,05W	4,7kΩ 0,125W	680Ω 0,125W	33kΩ 0,05W	1MΩ 402.471	12kΩ 0,05W	2,2kΩ 0,125W	4,7kΩ 0,05W	12kΩ 0,05W	1,5kΩ 0,05W	6,8kΩ 0,125W	150Ω 0,125W	4,7kΩ 0,125W		
L	424.056	424.056	424.055			424.043	424.043	424.043					423.100														

	Ratio										Nf-Vorstufe																
	131	132	133	134	135	136	137	138	139	140	141	142	143	144	145	146	147	148	149	150	151	152	153	160	161	162	163
C	5µF 443.250				0,022µF W30/90-						0,1µF MKT 160-	4700pF MKT630-	0,068µF MKT 160-	0,047µF MKT 160-		0,047µF MKT160-	10µF 443.240	10µF 443.240			100µF 443.256						
R	3,3kΩ 0,05W	15kΩ 0,05W	15kΩ 0,05W	3kΩ 402.474	10kΩ 0,05W	220kΩ 0,05W	100kΩ 0,05W				20kΩ 402.490			20kΩ 402.462	1MΩ 0,125W		47Ω 0,125W	5,6kΩ 0,125W	5,6kΩ 0,125W	22kΩ 0,125W	470Ω 0,125W						

	Nf-Gegentaktendstufe																	Autohalterung					Stromversorgung				
	170	171	172	173	174	175	176	177	178	179	180	181	182	183	184	185	186	191	192	193	194	195	196	197	198	199	200
C	180pF R 500-	0,01µF MKT 160-			0,01µF MKT 160-	0,01µF MKT160-												0,68µF MKT 160-	400µF 443.048				400µF 443.048	100µF 443.243	200µF 443.227	200µF 443.227	10µF 443.240
R		82kΩ 0,125W	56kΩ 0,125W	5kΩ 402.501	82Ω 0,125W	130Ω 404.001					1Ω 0,7W	4,7Ω 0,7W				470Ω 0,05W		6,8Ω 7W	82Ω 1W				120Ω 0,125W		47Ω 0,05W	3,9Ω 0,125W	

	1	2	3	4	5	6	7	8	9	10	11	12	13	14
V	Treibertrafo 522.038.13	Ausgangstrafo 522.056.13	Lautsprecher 470.106.13	Schiebetaste 472.416.13			Baßschalter komb. mit R 144	Ein-Aus-Schalter komb. mit R 141	Tippschalter komb. mit R 141	Selen-Gleichricht. 464.139.19	Selen-Gleichricht. 464.141.19	Entstördrossel 424.060.25		

	15	16	17	18	19	20	21	30	31	32	33	34	35
V	Ferritantennenst. 466.058.15	Teleskopantenne 479.412.14	Skalenlampe 7 V 0,1A	Sicherung 2 A	Steckerleiste 175.073.14	Einbaubuchse 174.172.14		Schaltbuchse 174.229.14	Umschaltbuchse 174.198.14	Schaltbuchse 174.187.14	Buchsenleiste 174.175.14	Einbaubuchse 174.172.14	

Bei Kondensatoren: KS, (Kf)=Kunststoffolien-Kondensator. Py, (Pc, MKT)=Polyester-Kondensator. D, P, R, S u. W = Keramik-Durchführungs-, Keramik-Perl-, Keramik-Rohr-, Keramik-Scheiben- und Keramik-Waffel-Kondensator.

Angegebene Spannungen gemessen mit Instrument 50000Ω/V im 10V bzw. 3V Bereich ohne Eingangssignal. Batteriespannung dabei 7,5 Volt.

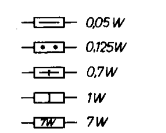

NORDMENDE

Transistorkoffer

4/608

Transita-Royal

184.262