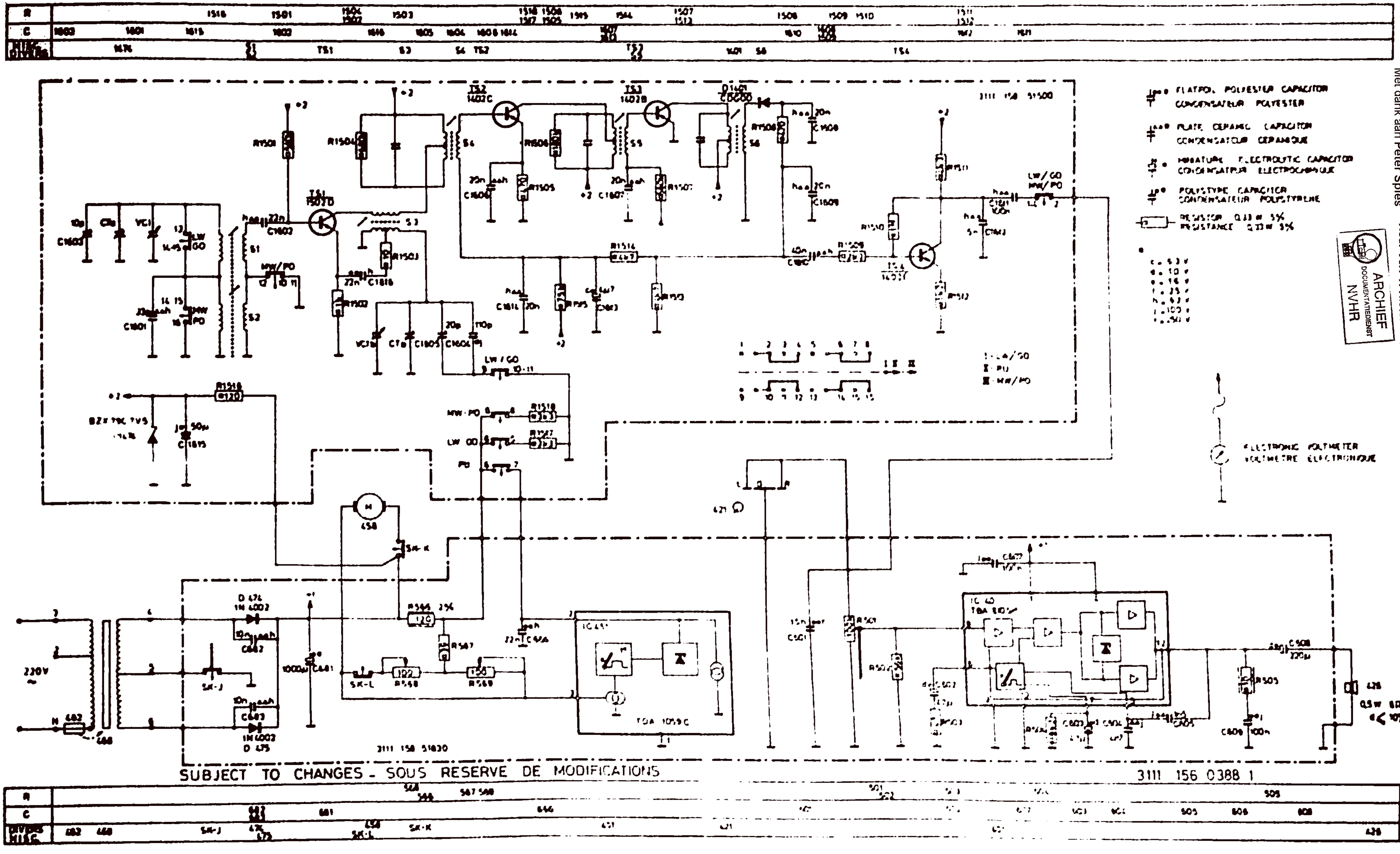

Met dank aan Peter Spies
Ned. Ver. v. Historie v/d Radio
ARCHIEF DOCUMENTATIEDIENST NVHR