S		12a 26 27 25a 17 15 16 18 19 20 21 22 23 24 25 2 3 28 29 30 4 5 6 31 32 31a
C	1-50	11 1 18 19 5 17 12 4 13 2 3 8 15 50a 14 6 48 7 16 50 48a 42 49 20 22 21 23 24 25 27 26 28
	51-100	51 52 69 70 71 53 73 91 72 54 55 83 56 84 85 86 57 58 59 87 60 90 92 61 62 63 64 65 66 67 68 74 82 78 75 76 77 76a
	101-130	105 107 106 108 130 109 110 111 113 112 127 114 121 129 126 116
	131~	200 201 156 136 131 132 155 134 139 135 138 133 140 137 153 141 142 154 144 143

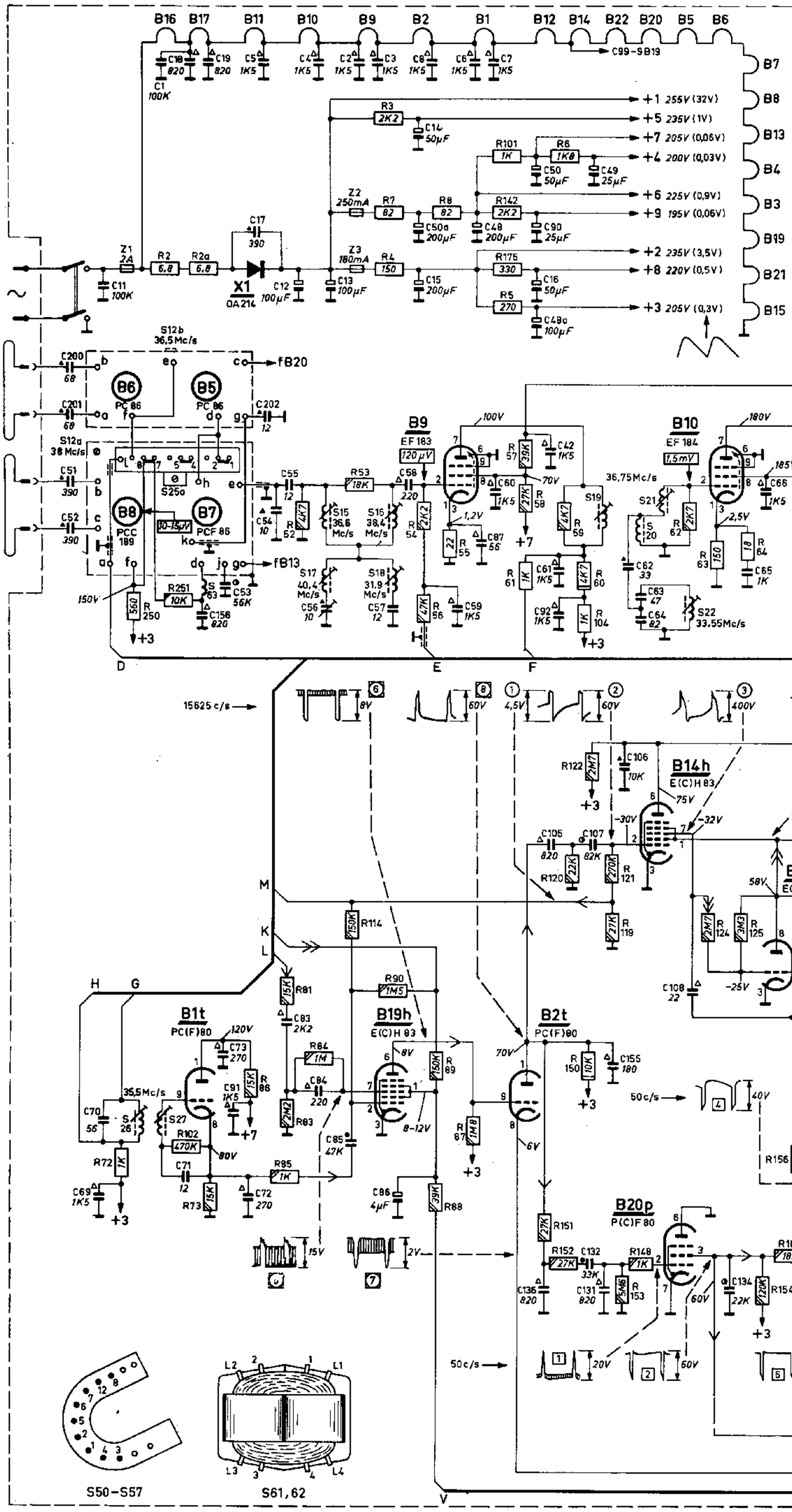

R	1-50	2 2a 3 7 4 8 5 6 10 12 11 13 14 15
	51-100	72 73 86 85 52 81 83 84 53 90 54 56 89 88 87 55 81 57 58 60 59 62 63 64 65 66 67 69 69 70 71 74 75
	101-150	102 114 101 142 120 122 104 119 121 148 124 125 127 126 149 123 129 130 131a 131 128 132 133 141
	151-	250 251 175 151 152 150 153 154 156 188 157 155 160a 189 160 158 159 162 187 161 194 163 190 164 193 195 165 167 174
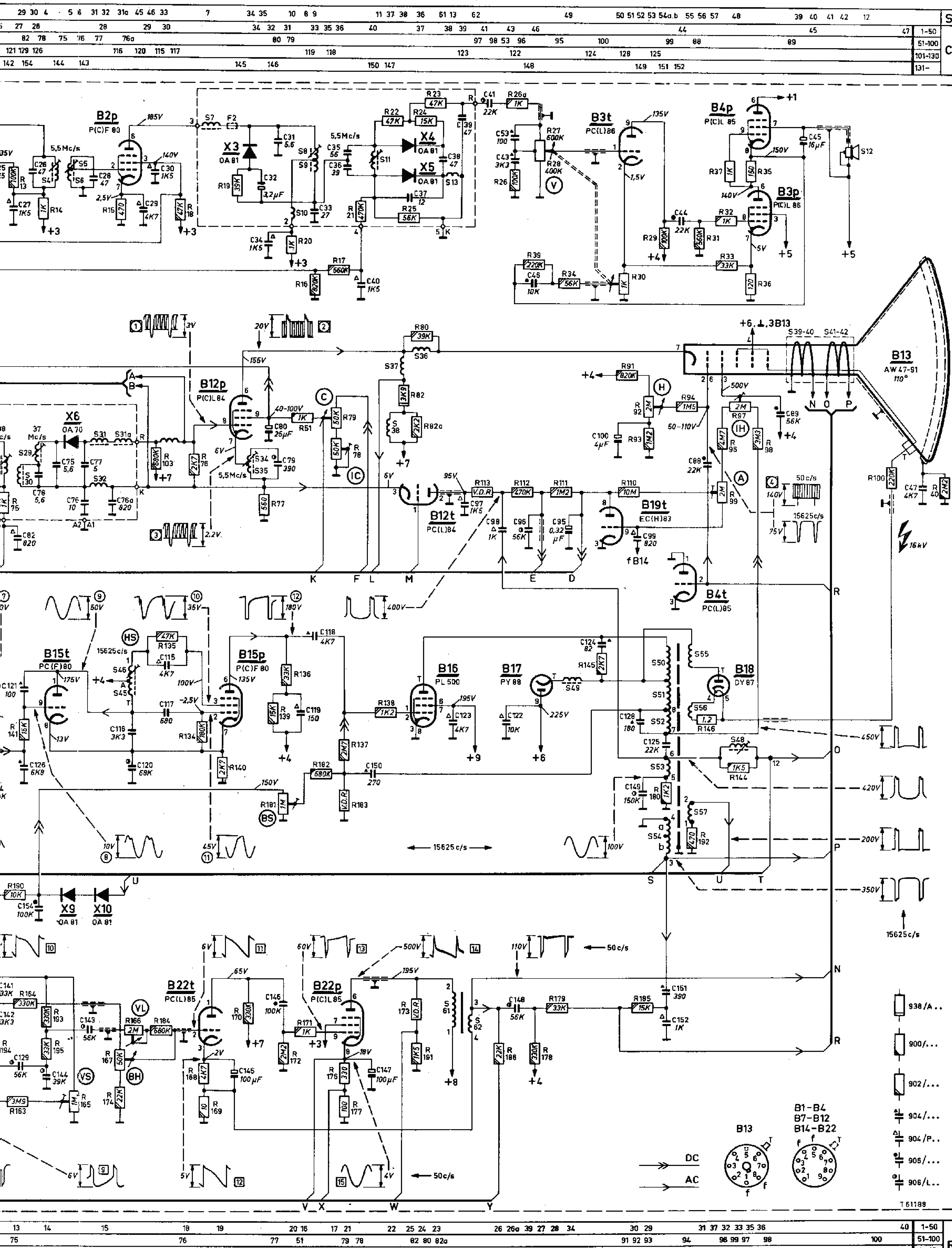
SCHEMA 19TX330A