MISC	5003 5004 1003 1004 5007 5001 5008 5009a 5002 5012 5006 5009b 1002
C	2001c CT3 2006 2011 2012 2001d CT4 2028 2002 CT1 2001a CT2 2001b 2003 2005 2010 2016 2017 2015 2021 2024 2025
	2007 2008 2009 2013 2014 2029 2019 2030 2018 2027 2020 2023 2026
R	3001 3003 3012 3004 2022 2031

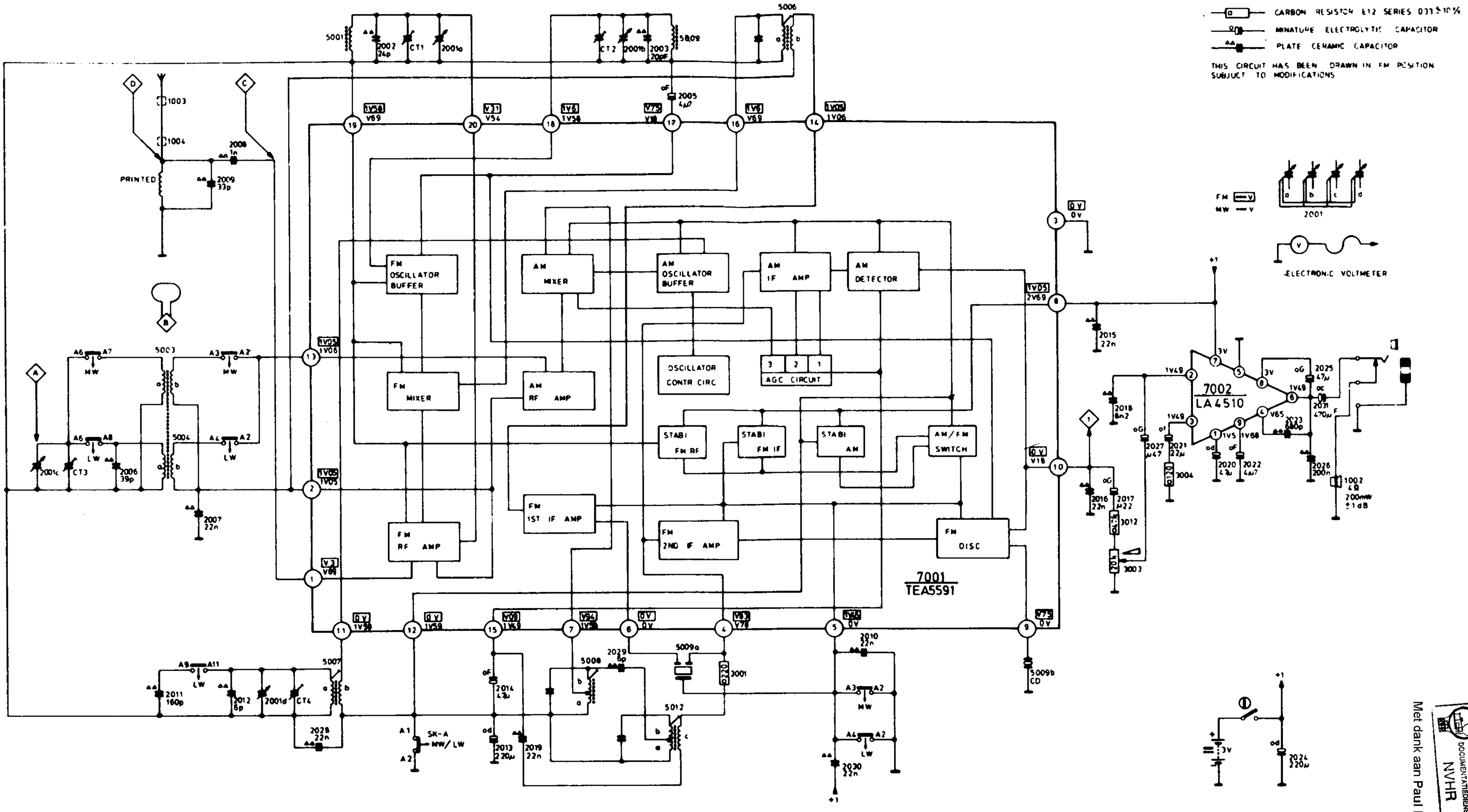

ARCHIEF DOCUMENTATIEDIENST NVHR

Met dank aan Paul Huneker

Ned. Ver. v. Historie v/d Radio

3140 106 15092