B3E 15-A/00C
B3E 15-A/00K

GENERALIDADES:

Tipo de circuito:	Superheterodino Fino
Tensión de red:	110-127-150-220~
Márgenes de onda:	87,5-100 Mc/s.
	16-50 m.
	150-380 m.
Consumo:	40 W. (en 125 V.)
Altavoz:	F 3002
Circuitos A. F.	En A.M. 1+1
	En F.M. 1/2+1+1
Circuitos F.I.	En A.M. 2+2
	En F.M. 2+2+1/2
F. I.	A. M. 470 Kc/s.
	F. M. 10,7 Mc/s.
Dimensiones (L×A×P)	250×200×176 mm.

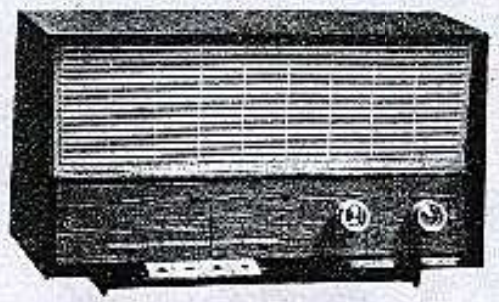

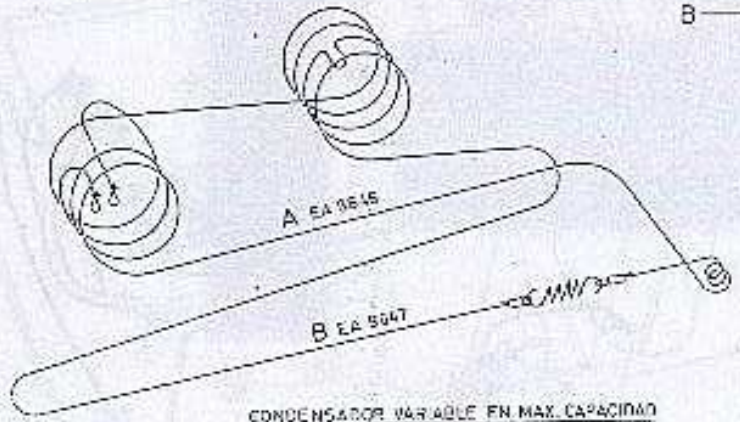

CONDENSADOR VARIABLE EN MAX. CAPACIDAD

UNIDAD DE F.M. EN MAX. INDUCTANCIA

VALVULAS	
TIPO	SIMBOLO
[illegible]	V1
[illegible]	V2
[illegible]	V3
[illegible]	V4
[illegible]	V5
[illegible]	V6
[illegible]	
[illegible]	[illegible]

	EN POSICION D.M.					EN POSICION F.M.				
	V2		V3	V4	V5	V2	V3	V4	V5	
	[illegible]		[illegible]	[illegible]	[illegible]	[illegible]	[illegible]	[illegible]	[illegible]	
V1	4,3		4,3	[illegible]	[illegible]	5,2	5,1	5,5	15	Voltios
Va	140	195	140	55	120	110	105	45	140	Voltios
Vg2-4	55		58		127	44	47		140	Voltios
Vg1	-0,37		-0,68	-0,71		-0,95	-0,55	-0,05		Voltios
Ra					10				1,8	Kohm
Ia	1,4	4,4	4,5	3,4	11	1,2	1,1	0,51	14	mA
Ig2+4	3,2		1,4		2,7	1,3	1,5		3,6	mA
Ia	5,1		5,7	4,1	13,7	4,4	5,1	0,51	16,4	mA

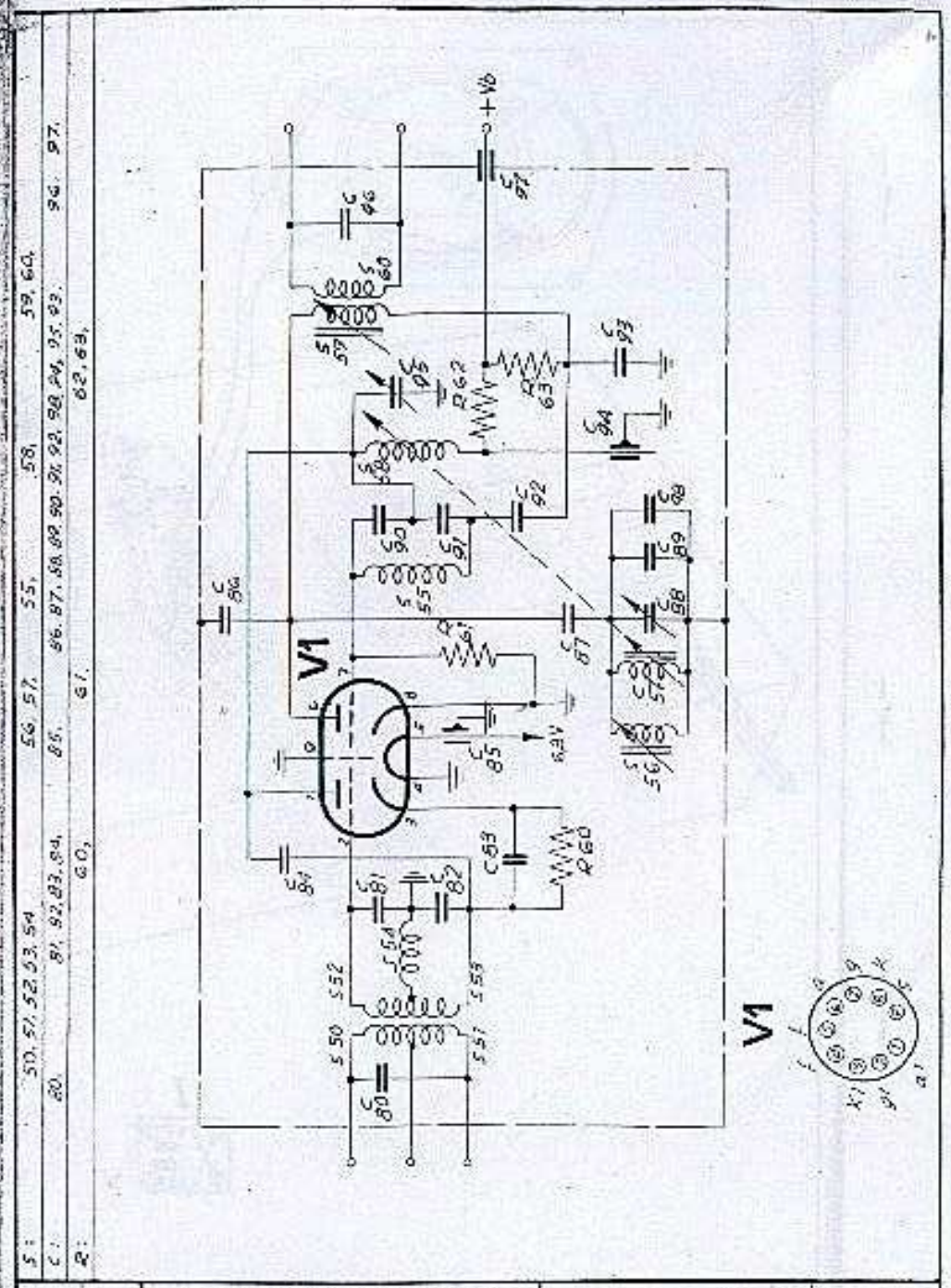

UNIDAD DE FM
ESQUEMA

FECHA 8-6-59
DIBUJANTE: Prop.
SUSTITUYE A:

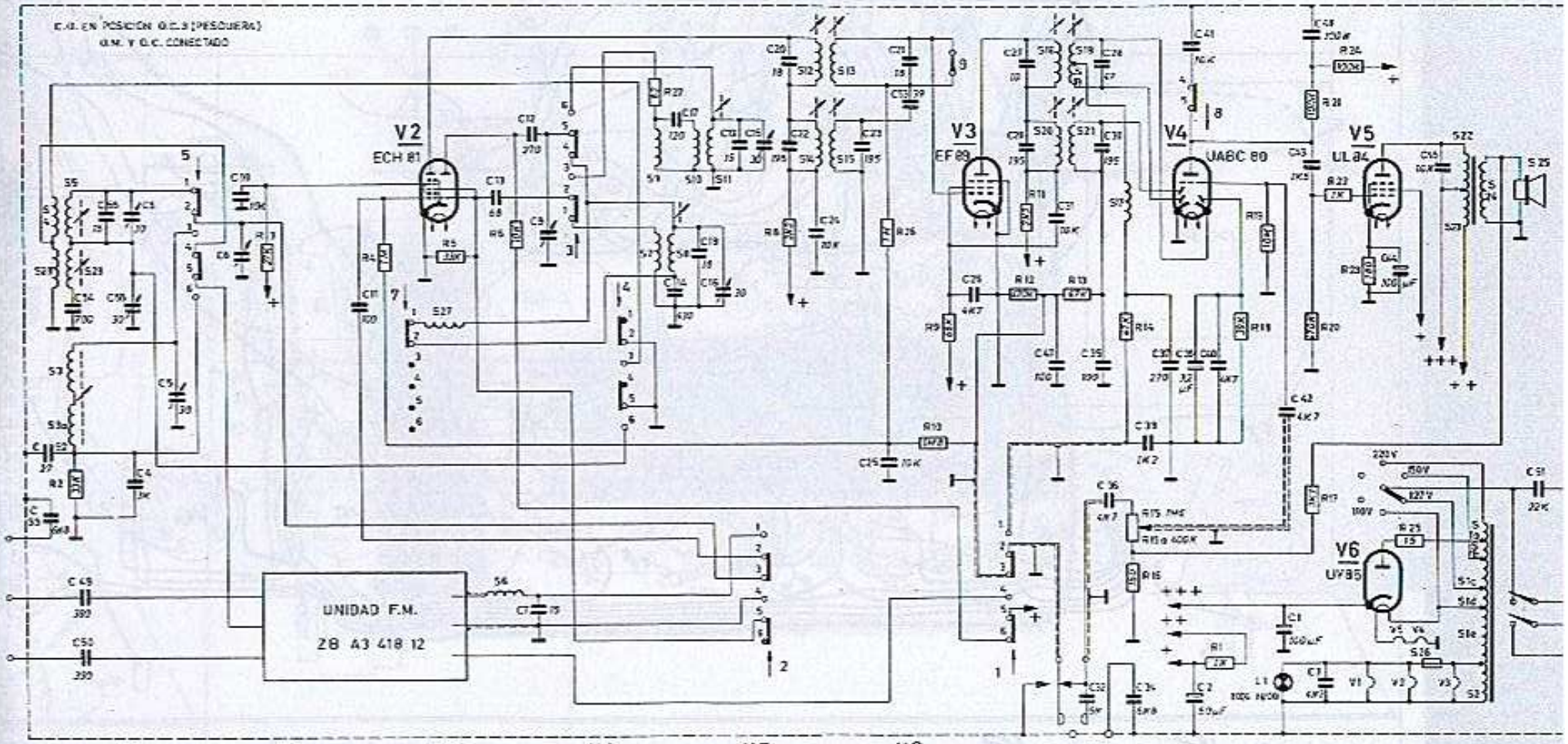

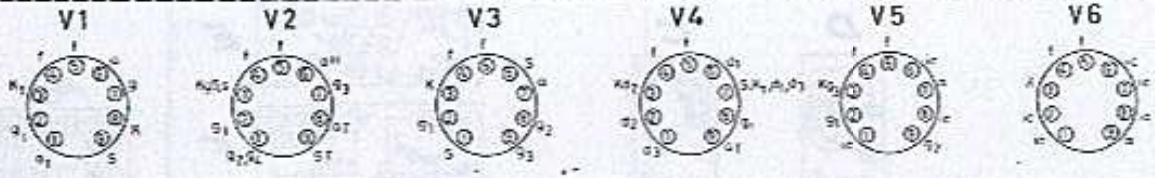

PESQUERA

PULSADOR	1	2	3	4
GALLETA	1,2,3	3,4	4,5	6
FUNCION	F.M.	O.M.	O.C.	TONO

B3E 15-A

B3E 15-A/00C
B3E 15-A/00K

COMPONENTES ELECTRICOS.-Lista general

BOBINAS

Símbolo	Código	Descripción	Observaciones
S 6	ZB A3 127 83	1ª Bobina FI de FM	55¼ V
C 7			15 pF
S 7	ZB A3 125 93	Bobina osciladora OM	43¾ V
S 8			129¾ V
S 9	F 3337	Bobina osciladora OC 2	29 V
S 10			8¼ V
S 11			14¾ V
S 12	ZB A3 123 37	2ª Bobina FI de FM	52½ V
S 13			52½ V
C 20			18 pF
C 21			18 pF
S 14	ZB A3 127 87	1ª Bobina FI de AM	215 V
S 15			215 V
C 22			195 pF
C 23			195 pF

BOBINAS

Símbolo	Código	Descripción	Observaciones
S 16	ZB WE 121 19	Bobina detector de relación	52¼ V
S 17			6¾ V
S 18			15¾ V
S 19			15¾ V
C 27			10 pF
C 28			47 pF
S 20	ZB A3 127 87	2ª Bobina FI de AM	215 V
S 21			215 V
C 29			195 pF
C 30			195 pF
S 22	F 2742	Transformador de altavoz	2400 V
S 23			120 V
S 24			110 V
S 26	ZB 56 390 31/48	Tubo de ferroxcube	
S 27	F 3352	Bobina osciladora OC3	
S 28	F 3353	Bobina antena OC3	
S 29			

ALTAVOCES

Símbolo	Código	Descripción	Observaciones
S 25	F 3052	Altavoz (Impedancia 5Ω a 1000 c/s)	63 V

COMPONENTES ELECTRICOS.-Unidad de F. M.

RESISTENCIAS

Símbolo	Código	Descripción	Observaciones
R 60	9 02/180E	Resistencia carbón 0,5 W	180 Ω
R 61	9 02/1M	" " 0,5 W	1 MΩ
R 62	9 02/1K	" " 0,5 W	1000 Ω
R 63	9 02/10K	" " 0,5 W	10000 Ω

CONDENSADORES

Símbolo	Código	Descripción	Observaciones
C 80	ZB C 304 GB/B22E	Condensador cerámico 5%	22 pF
C 81	ZB C 304 GB/L7E5	" " ±0,5pF	7,5 pF
C 82	ZB C 304 GB/B13E	" " 5%	13 pF
C 83	9 04/1K5	" " -20-+50%	1500 pF
C 84	ZB C 304 GB/L4E3	" " ±0,5pF	4,3 pF
C 85	Forma parte del conj. chasis EA 9752	Condensador pasamuros	2200 pF
C 86	ZB C 304 GB/B18E	" cerámico 5%	18 pF
C 87	ZB C 304 GB/L8E2	" " ±0,5pF	8,2 pF
C 88	9 08/6E	Trimmer cerámico	6 pF
C 89	ZB C 304 GB/L3E3	Condensador cerámico ±0,5pF	3,9 pF
C 90	ZB C 304 GB/L8E2	" " ±0,5pF	8,2 pF
C 91	ZB C 304 GB/L8E2	" " ±0,5pF	8,2 pF
C 92	ZB C 304 GB/L10E	" " ±0,5pF	10 pF
C 93	ZB C 304 GH/B110E	" " ±1%	110 pF
C 94	Forma parte del conj. chasis EA 9752	Condensador pasamuros	2200 pF
C 95	9 08/6E	Trimmer cerámico	6 pF
C 96	Ver bob. F. I. de F. M.		
C 97	Forma parte del conj. chasis EA 9752	Condensador pasamuros	2200 pF
C 98	ZB C 304 GB/N2E4	" cerámico ±0,25pF	2,4 pF

BOBINAS

Símbolo	Código	Descripción	Observaciones
S 50	ZB A3 985 04	Bobina de antena F. M.	1½ V
S 51			1½ V
S 52			2 V
S 53			2 V
S 54	ZB A3 803 23	Bobina de reactancia	20 V
S 55	ZB A3 985 05	Bobina osciladora F. M.	5 V
S 57			4¼ V
S 56	F 3355	Bobina osciladora F. M. en paralelo	9 V
S 58	ZB A3 985 06	Bobina de acoplo F. M.	5¾ V
S 59	ZB A3 985 07	Bobina F. I. de F. M.	46¼ V
S 60			4¾ V
C 96			100 pF