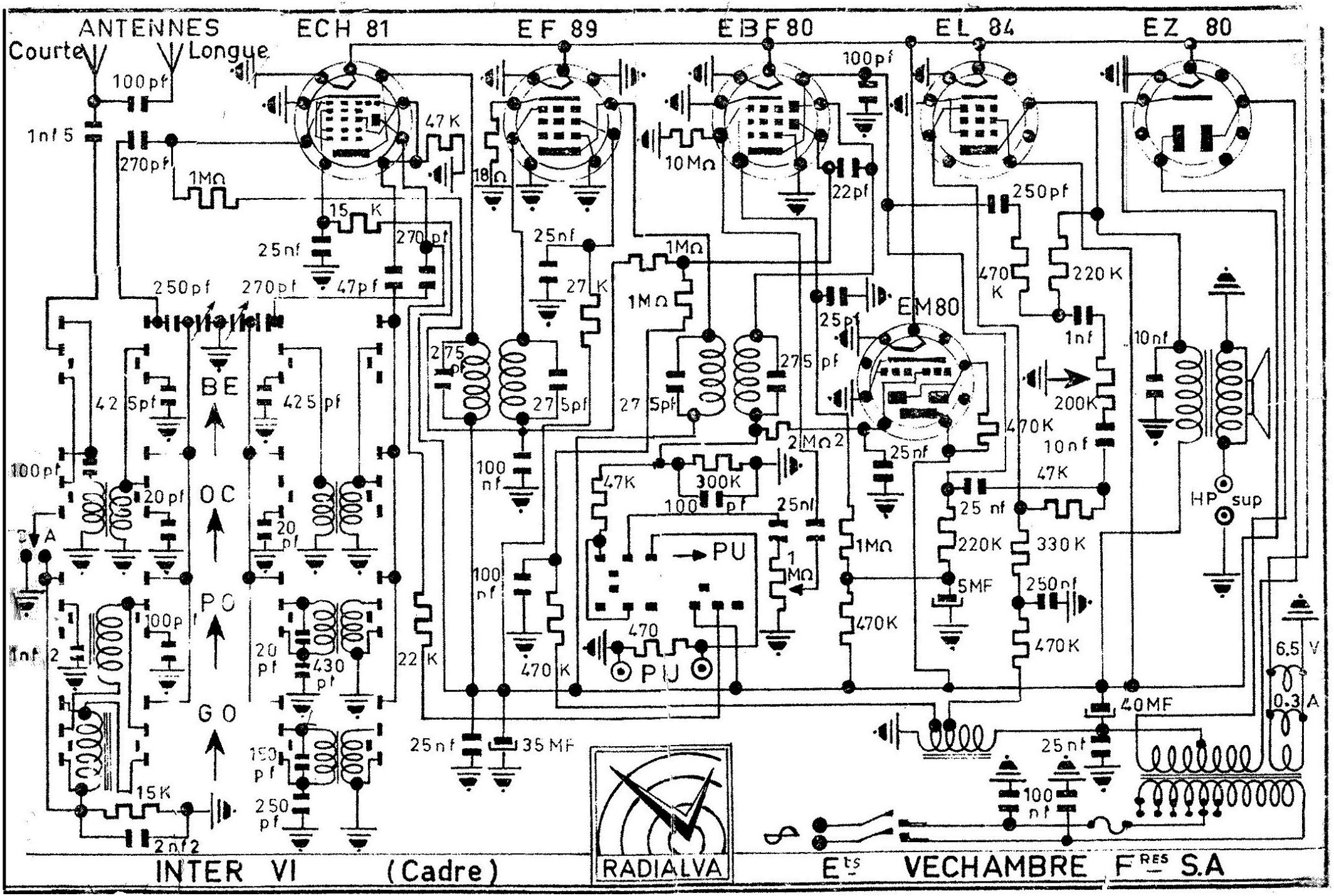
ANTENNES
Courte
Longue
ECH 81
EF 89
EBF 80
EL 84
EZ 80
EM80
BE
OC
PO
GO
PU
HP sup
6.5 V
0.3 A
RADIALVA
INTER VI (Cadre)
Ets VECHAMBRE Fres S.A