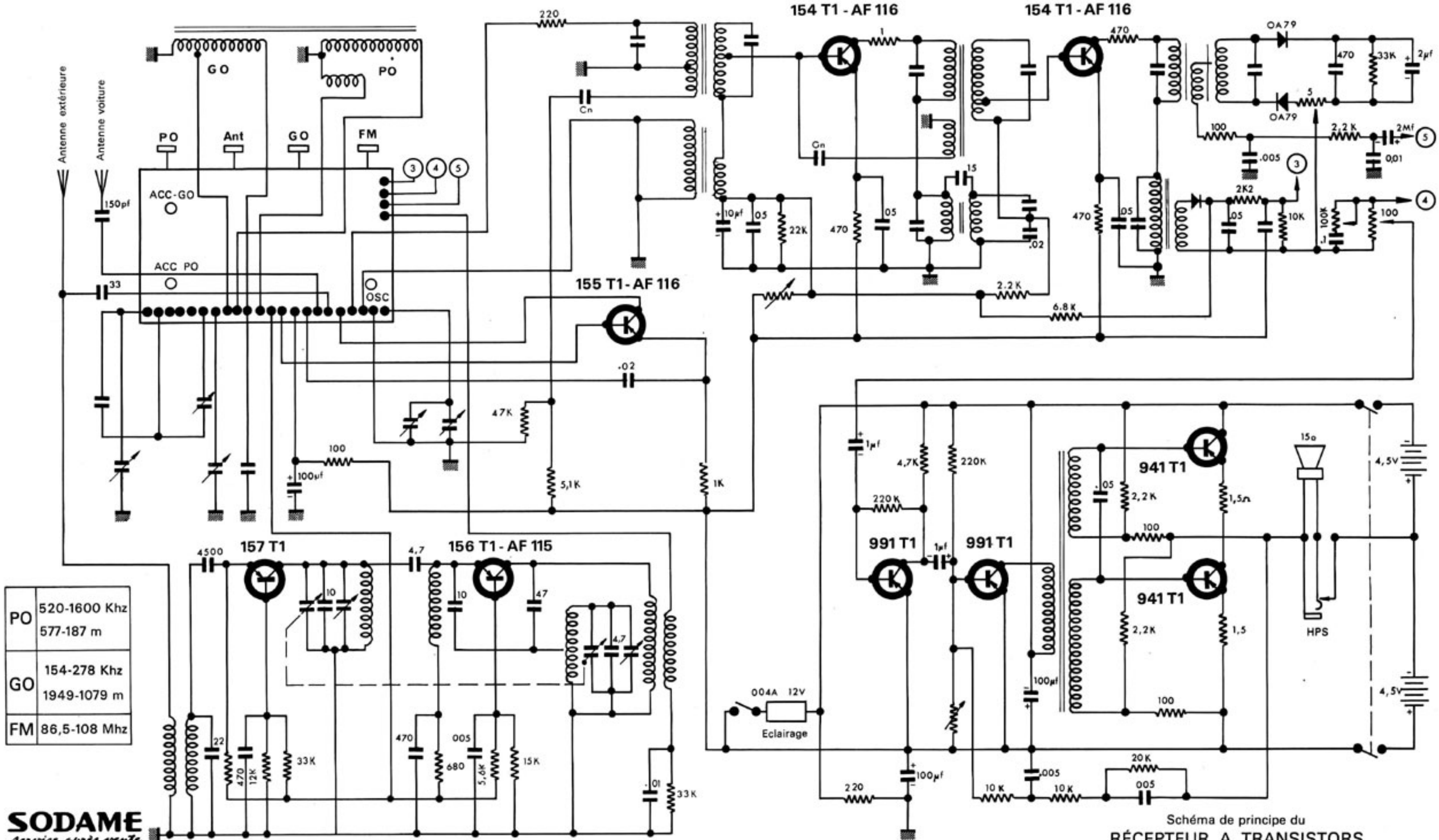

PO	520-1600 Khz 577-187 m
GO	154-278 Khz 1949-1079 m
FM	86,5-108 Mhz

Schéma de principe du
RÉCEPTEUR A TRANSISTORS

GAMMES COUVERTES : PO, GO, FM

Brandt 1401 FM

SODAME
service après vente
75, RUE AMPÈRE. PARIS. 17e

Édition AVRIL 1964
Référence 4405