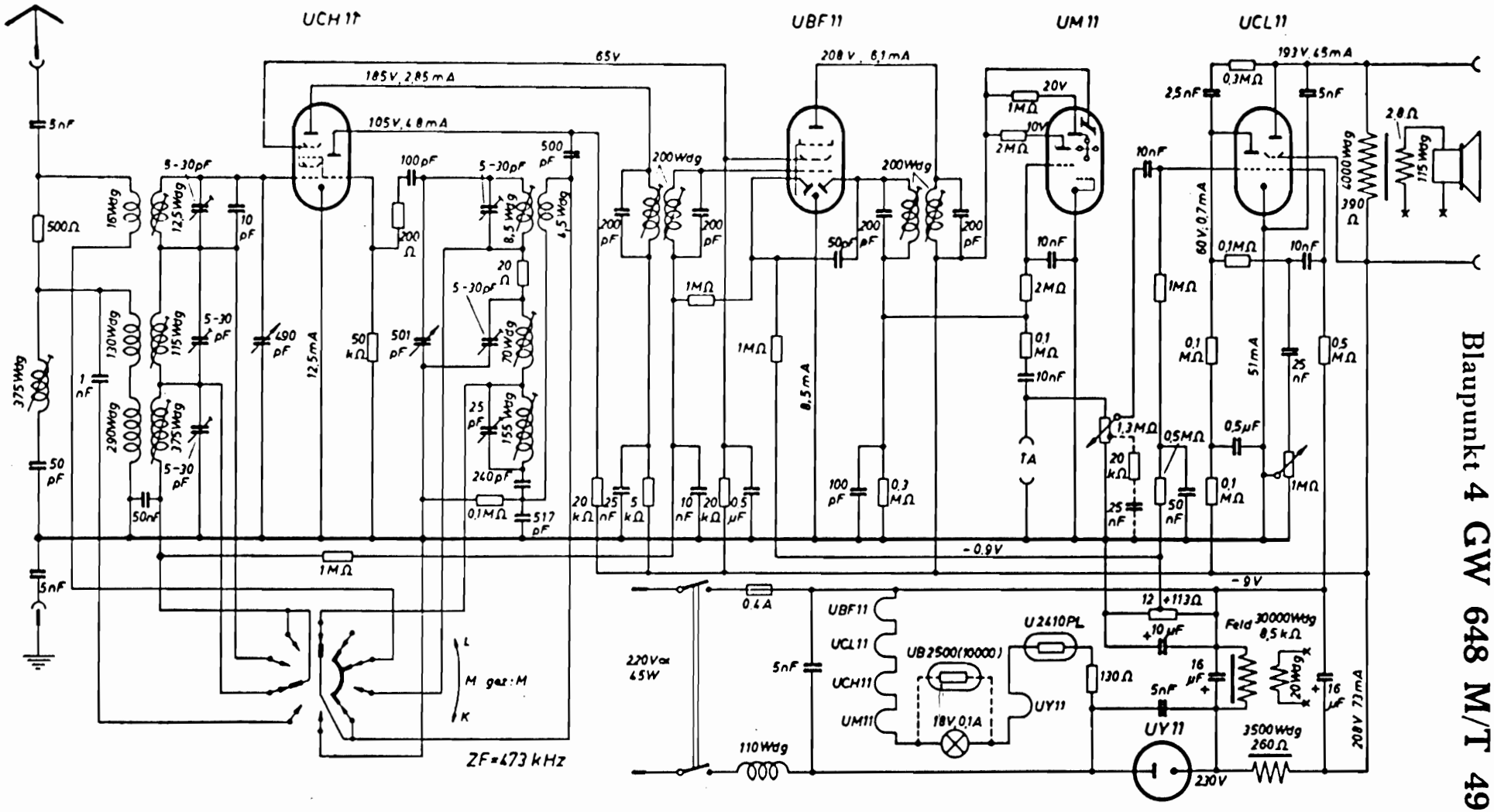Blaupunkt 4 GW 648 M/T 49 M