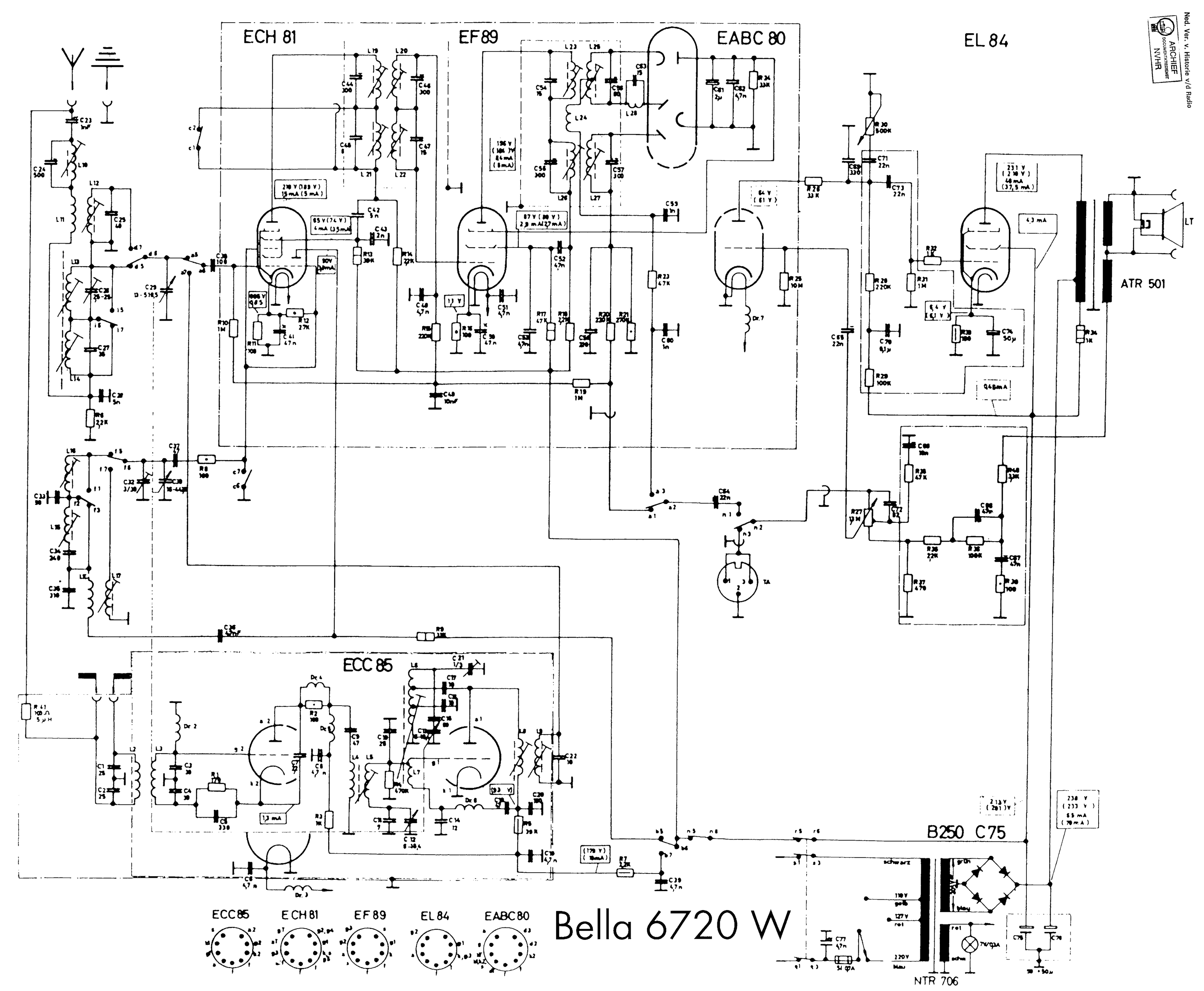

Ned. Ver. v. Historie v/d Radio
ARCHIEF DOCUMENTATIECENTRUM NVHR

Schaltung:	Superhet
Röhren:	5 (ECC 85, ECH 81, EF 89, EABC 80, EL 84)
Kreise:	6 AM-, 10 FM-Kreise
Wellenbereiche:	UKW 87 – 104 MHz, KW 5,9 – 18,5 MHz, MW 510 – 1630 kHz, LW 145 – 360 kHz
Lautsprecher:	permanent-dynamisch
Betriebsspannung:	110 – 220 Volt umschaltbar, Wechselstrom
Gehäuse:	Kirschbaum
Skala:	in MHz, kHz und Stationsnamen geeicht, beleuchtet
Abstimmung:	AM/FM-Einknopfabstimmung
Gewicht:	5 kg
Abmessung:	Breite 36 cm Höhe 23 cm Tiefe 16,5 cm
Preis:	DM 225,–

BELLA – EINE DURCHLAUFENDE TYPE

Die „Bella"-Serie, durchweg ein Rundfunkempfänger der unteren Mittelklasse, begann bei Loewe Opta in Kronach 1955 mit der Fertigung der Type Bella 555 W. Es war ein 6/9-Kreis-Dreibereichsuper (UML) mit Drucktasten, getrennter AM/FM-Abstimmung und der Röhrenbestückung ECC 85, ECH 81, EF 89, EABC 80, EL 41 zum Preis von DM 199,–. Schon ein Jahr später gab es erste Verbesserungen: Die veraltete Endröhre EL 41 wurde durch die zeitgemäße EL 84 ersetzt und der Tastensatz um eine separate Tonabnehmer-Taste ergänzt (Bella 700 W, DM 209,–). Nach zwischenzeitlicher Optimierung der UKW-Trennschärfe durch die Erhöhung auf zehn FM-Kreise gab es das Gerät ab 1958 auch mit Kurzwelle, also mit vier Wellenbereichen (Bella 3718 W, DM 212,–). Nebenher wurden zu einem etwas höheren Preis auch die Varianten Bella-Rekord oder Bella-Luxus angeboten, die über ein magisches Auge (EM 80, später EM 84) als Abstimmanzeigeröhre verfügten.

Unser 1961er Modell, die Bella 6720 W, kann also somit in die sogenannten „durchlaufenden" Typen eines jeden Jahrgangs eingestuft werden:

„In den vergangenen Jahren führte sich die Gepflogenheit ein, bestimmte ‚gut gehende' Heimempfängertypen in die neue Saison zu übernehmen. Diese Tendenz findet der Großhändler auch dieses Mal wieder. Dabei handelt es sich vorwiegend um Empfängertypen der kleinen oder der mittleren Klasse mit traditionellen Gehäuseformen. Man rechnet damit, daß diese ‚Bestseller' – darunter sind Typen, die schon zum zweiten Male [und öfter] mit kleinen Änderungen in einer neuen Saison fortgeführt werden – auch dieses Jahr wieder gut abzusetzen sind. Der Kunde stößt sich offenbar nicht an der Tatsache, de facto ein ‚altes' Gerät zu kaufen, denn offiziell erscheint es als Vertreter des Baujahres 1961/62 in den Prospekten und Firmenankündigungen." (RUNDFUNK-FERNSEH-GROSSHANDEL, Nr. 7/1961)

Das Radio Bella 6720 W ist ein Mittelding zwischen Kleinformsuper und dem Mittelsuper, der mit magischem Auge und getrennter AM/FM-Abstimmung ausgestattet einen höheren Bedienungskomfort aufweist und wegen der größeren Lautsprecher ein umfangreicheres Klangvolumen bietet. Der Aufbau des Geräts ist standardisiert: Der abgeschirmte UKW-Baustein mit der Röhre ECC 85 ist zusammen mit AM/FM-Drehkondensator, Ferritantenne für Mittel-/Langwellenempfang und Antenneneingangsbuchsenplatte zu einer Einheit vormontiert und auf dem Chassisrahmen befestigt. Die folgenden Stufen – AM-Mischröhre ECH 81, ZF-Verstärkerröhre EF 89 und AM/FM-Demodulation mit NF-Vorstufe EABC 80 – sind mitsamt den dazugehörenden Bandfiltern und restlichen Bauteilen auf einer gedruckten Schaltung untergebracht. Daran anschließend sind die NF-Endröhre und die Bauteile der Netzstromversorgung direkt auf das Chassis montiert. Mittig unter dem Chassis ist hinter der schrägen Front der Tastensatz eingebaut, daneben befinden sich noch zwei weitere kleine Platinen, die Bauteile des NF-Verstärkers und der Klangregelung tragen. An der Chassisrückseite sind neben den Antennenbuchsen auch ein genormter Tonabnehmeranschluß und eine Normbuchse für den Anschluß eines Zweitlautsprechers zugänglich; eine Abschaltung des eingebauten Lautsprechers geschieht hier aber nicht.

Wie in vielen Programmen anderer Hersteller wurde auch von Loewe Opta mindestens ein technisch baugleiches Gerät in einem Gehäuse der „skandinavischen Spezialform" angeboten. Diese Geschmacksrichtung war zu dieser Zeit modern und überzeugend einfach und wendete sich an eine ganz bestimmte Käuferschicht. So gab es die Ausführung Bella-modern 6728 W (DM 239,–) in einem Nußbaumgehäuse nordischer Form (47 x 20 x 16,5 cm). Bei diesem Modell im langgestrecktem Gehäuse sind Lautsprecher, Skala und Bedienungselemente asymmetrisch angeordnet.