RTV 350

FM-Spulensatz 7434-051 ZF = 10.7 MHz
AM-Spulensatz 7417-112 ZF = 460 kHz

FM - COIL SET 7434-051 IF = 10.7 Mc
AM - COIL-SET 7417-112 IF = 460 kc

BLOC-BOBINAGE FM-7434-051 FI 10,7 Mc
BLOC-BOBINAGE AM-7417-112 FI 460 kc

Änderungen vorbehalten

ALTERATIONS RESERVED

MODIFICATIONS RESERVÉES

AT 1+5 = Stereo rechts / 2 = Masse / 3 = Stereo links / 1 = Aufnahme Mono, Aufnahme Stereo links / 2 = Masse / 3 = Wiedergabe Mono, Wiedergabe Stereo links / 4 = Aufnahme Stereo rechts / 5 = Wiedergabe Stereo rechts

TB

PU 1+5 = STEREO PLAYBACK RH CHANNEL / 2 = GROUND / 3 = STEREO PLAYBACK LH CHANNEL / 1 = MONO RECORDING, STEREO RECORDING LH CHANNEL / 2 = GROUND / 3 = MONO PLAYBACK, STEREO PLAYBACK LH CHANNEL / 4 = STEREO RECORDING RH CHANNEL / 5 = STEREO PLAYBACK RH CHANNEL

TR

PU 1+5 = STEREO DROITE / 2 = MASSE / 3 = STEREO GAUCHE REPRODUCTION MONO / 4 = ENREGISTREMENT MONO ENREG. STEREO GAUCHE

ENR. 2 = MASSE / 3 = REPRODUCTION MONO REPROD STEREO GAUCHE / 4 = ENREGISTREMENT STEREO DROITE / 5 = REPRODUCTION STEREO DROITE

Bestückungsseite COMPONENT SIDE CÔTÉ ÉQUIPEMENT — Lötseite Masse an Punkt 9,11,12,14,15 SOLDER SIDE GROUND TO POINT 9,11,12,14,15 CÔTÉ SOUDURES TERRE À LE POINT 9,11,12,14,15.

Bestückungsseite COMPONENT SIDE CÔTÉ ÉQUIPEMENT — Lötseite Masse an Punkt 9,11,12,13,16 SOLDER SIDE GROUND TO POINT 9,11,12,13,16 CÔTÉ SOUDURES TERRE À LE POINT 9,11,12,13,16

Bestückungsseite COMPONENT SIDE CÔTÉ ÉQUIPEMENT — Lötseite Masse an Punkt 1,11,12,13 SOLDER SIDE GROUND TO POINT 1,11,12,13 CÔTÉ SOUDURES TERRE À LE POINT 1,11,12,13

AF 106 — BF 194/195 — BF 195 — BC 148 — BC 108 — AD 161/162

ZF- HF Platte komplt. 7306-050
IF BOARD 7306-050
PLATINE FI CPL 7306-050

linker Kanal
LEFT CHANNEL
CANAL DE GAUCHE

rechter Kanal
RIGHT CHANNEL
CANAL DE DROITE

Trennstelle
SEPERATING POINT
POINT DE SEPERATION

Wellenbereiche

UKW 875	108 MHz
KW 5,4	16,2 MHz
MW 510	1620 kHz
LW 145	350 kHz

ZF = 460 kHz / 10,7 MHz

WAVE BANDS

FM 875	108 Mc
SW 5,4	16,2 Mc
MW 510	1620 kc
LW 145	350 kc

IF = 460 kc / 10,7 Mc

GAMMES D'ONDES

FM 875	108 Mc
OC 5,4	16,2 Mc
PO 510	1620 kc
GO 145	350 kc

FI = 460 kc / 10,7 Mc

ARRET OFF / FM FM / OC SW / PO MW / GO LW / P U / MAGN. PHONO / TAPE

AUS / UKW / AFC/FA / KW / MW / LW / STEREO / TA/TB

Schaltrichtung/ SWITCHING - DIRECTION / SENS DE COMMUTATION

gezeichnete Stellung GERÄT „AUS" / SHOWN IN „OFF" POSITION / MONTRÉ EN POS „ARRÊT"

● Kontakt oben / CONTACT AT TOP OF BLOC / CONTACT EN HAUT

○ Kontakt unten / CONTACT AT BOTTOM OF BLOC / CONTACT EN HAUT

● Kontakt oben und unten / CONTACT AT TOP AND BOTTOM OF BLOC / CONTACT EN HAUT ET EN BAS

Ferritantenne kompl. 7701-090
FERRITE AERIAL 7701-090
ANTENNE FERRITE - COMPL 7701-090

Spannungen mit Grundig - Röhrenvoltmeter - Ströme mit Multavi 5 bei 220 V~ Netzspannung ohne Signal gemessen.

VOLTAGE MEASURED WITH GRUNDIG VTVM, CURRENT WITH MULTAVI 5 AT 220 V A.C LINE VOLTAGE MEASURED WITHOUT SIGNAL.

LA TENSION EST MESURÉE AVEC UN GRUNDIG VOLTMÈTRE ÉLECTRONIQUE, LES COURANTS AVEC UN MULTAVI 5 Á 220 V TENSION ALTERNATIF. LA TENSION DE RÉSEAU EST MESURÉE SANS SIGNAL.

KS Kondensatoren: 63 V S / 160 V S / 630 V S

KT Kondensatoren: 100 V T / 160 V T / 400 V T

MKT Kondensatoren: 100 V M / 250 V M / 400 V F

FKS Kondensator: 16 V K / 250 V K / 500 V K

Keramik CERAMIC CERAMIQUE

Elko

TANTAL-ELKO

Decoder 8

1,2 = Netzeingang 110 ... 240 V~
1,2 = MAINS INPUT " "
1,2 = ENTREE SECTEUR " "
3,4 = Netz Ausgang 110 ... 240 V~
3,4 = MAINS OUTPUT "
3,4 = SORTIE SECTEUR "
5,6 = Anschluß für PW 110 V~ 7 W max.
5,6 = MAINS CONNECTION FOR RP
5,6 = CONNEXION SECTEUR POUR PU

Spannungswähler ges Stellung 220 V
VOLTAGE SELECTOR DRAWN POSITION 220 V
SELECTEUR DE TENSION DESSINÉE EN POSITION 220 V

Leistungsaufnahme ohne Signal ca. 10 W (UKW)
beide Kanäle vollausgesteuert ca. 40 W (UKW)
POWER CONSUMPTION WITHOUT SIGNAL APPROX 10 W (FM)
OUTPUT POWER APPROX. 40 W (FM)
PUISSANCE ABSORBÉE SANS SIGNAL APPROX 10 W (FM)
PUISSANCE DE SORTIE APPRX - 40 W (FM)

Grundchassis CS 350 (19-8050-1001)
HF 350 (18-1532-1201)
RTV 350 (18-1532-1101)

1/2 W — 1/8 W — Drahtwiderstand — 1/3 W

C 301, 302, 303, 304, 305, 306, 307, 308, 309, 311, 312, 313, 314, 315, 316, 317, 318, 319, 321, 322, 323, 324, 325, 326, 202, 203, 204, 205, 206, 207, 208, 209, 211, 30, 31, 212, 213, 214, 215, 216, 217, 218, 219, 221, 222, 223, 224, 225, 226, 227, 32, 228, 229, 231, 232, 233, 234, 235, 151, 33, 35, 37, 36, 39, 41, 42, 43, 44, 38, 45, 46, 47, 48, 49, 51, 101, 102, 52, 53, 54, 55, 56, 57, 58, 59, 61, 62, 63, 64, 65, 66, 67, 68, 69, 70, 71, 103, 104, 105, 106, 102, 108

R 301, 302, 303, 304, 305, 306, 307, 308, 309, 311, 312, 313, 200, 201, 202, 203, 204, 205, 206, 207, 208, 209, 210, 211, 212, 213, 214, 215, 216, 217, 218, 219, 221, 222, 150, 223, 224, 32, 31, 33, 34, 35, 36, 37, 38, 39, 41, 42, 43, 44, 45, 46, 47, 48, 49, 51, 40, 101, 52, 53, 102, 54, 55, 56, 57, 105, 58, 59, 62, 63, 64, 61, 65, 66, 67, 68, 69, 71, 72, 73, 74, 75, 76, 77, 78, 79, 81, 82, 83, 84, 85, 86, 87, 107, 108, 109, 111, 112, 113, 11 4, 115, 116, 117

20368 / 2

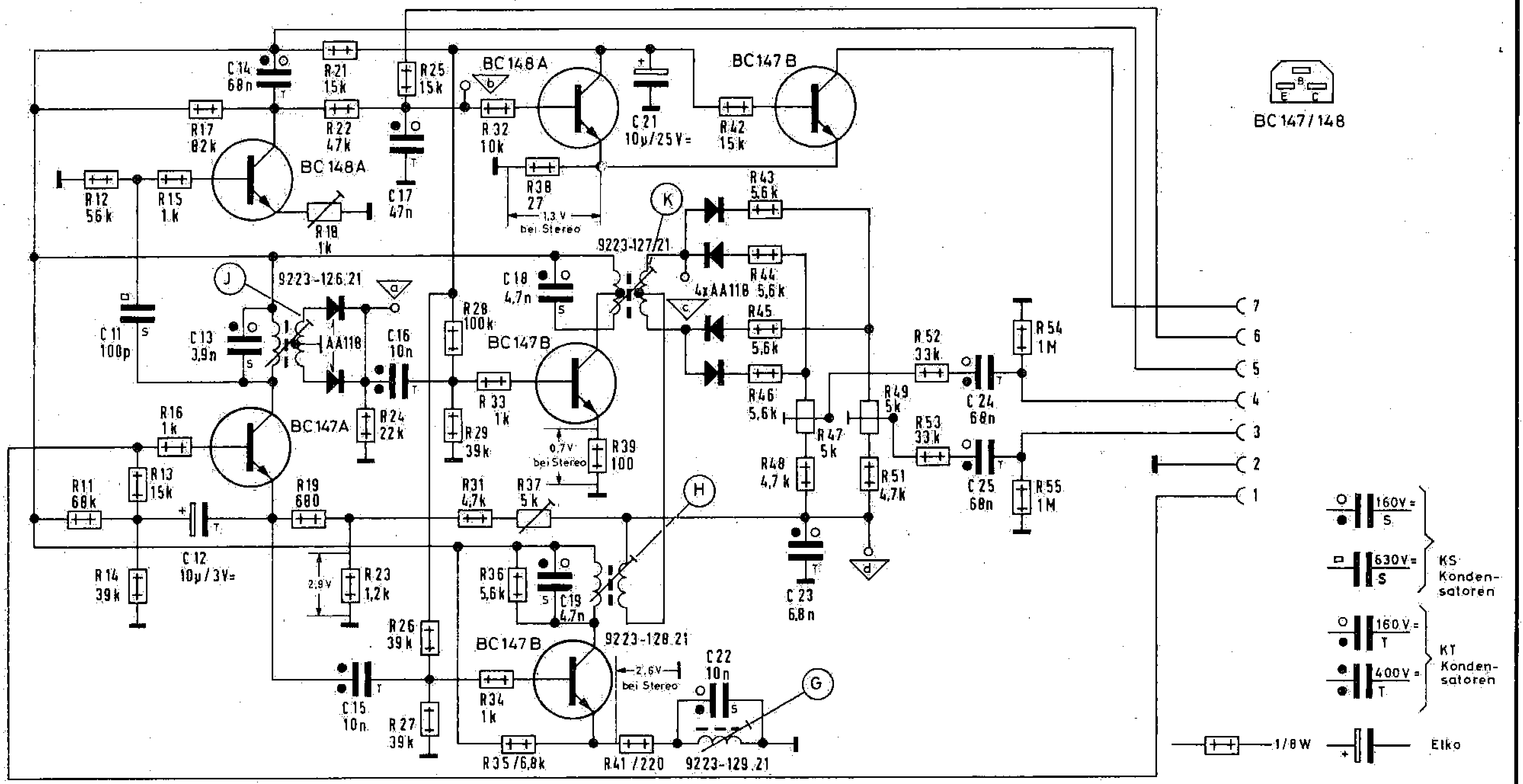

C	11,	12,	13, 14,	15,	16, 17,	18, 19,	21,	22,	23,		24, 25,		
R	11, 12, 13, 14, 15, 16, 17,			19,18,22,21,27,23,24,26,29,25,32,31,33,34,36,35,38,28,41,39,37,				42,44,43,45,46,48,47,		51,49,52,53,		54,55,	

Decoder 8

(19-8051-1001)