INTER

Modelo HAITI-MA-FM
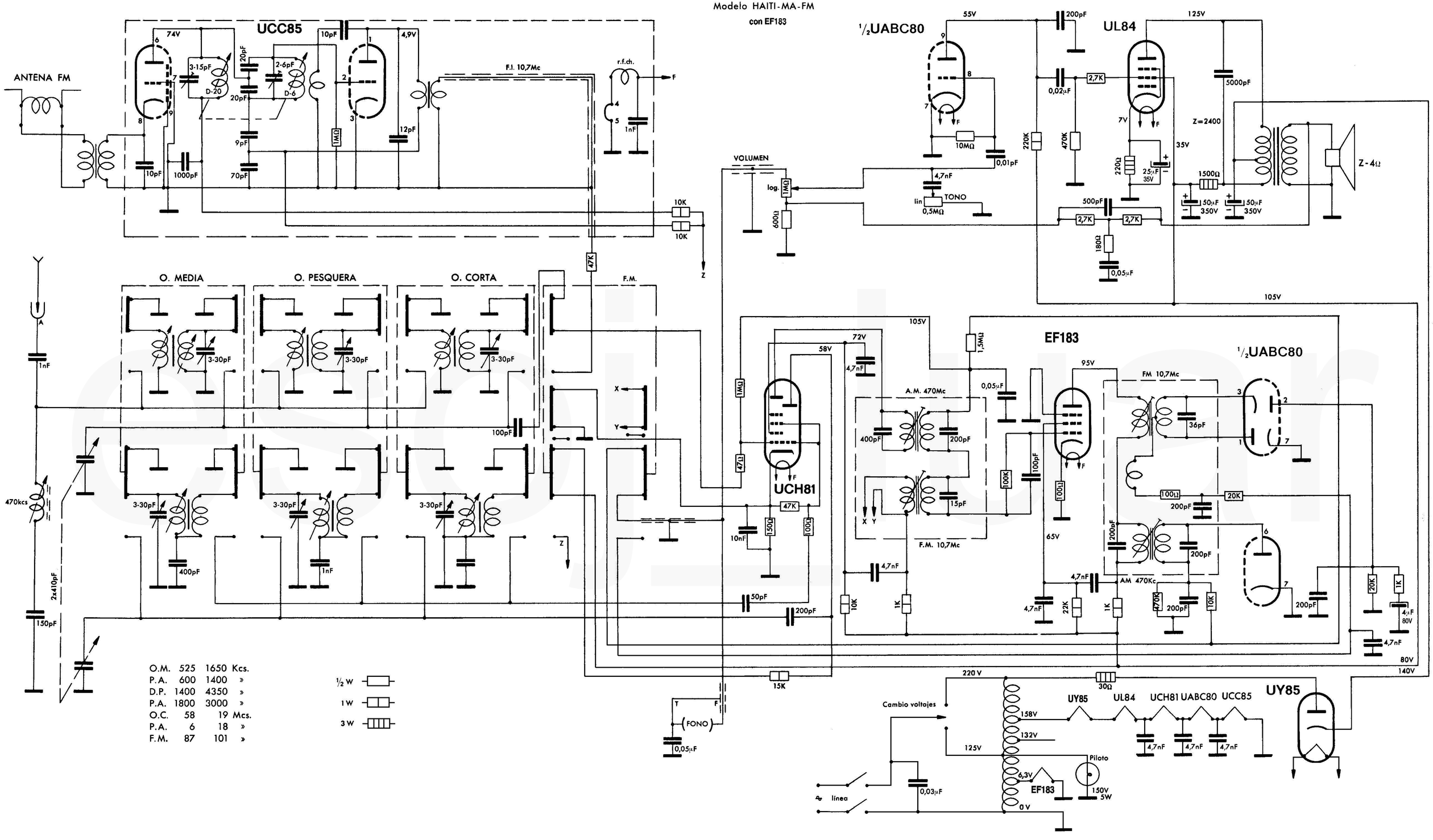
con EF183